彰化振榮油機股份有限公司

CHEN YING OIL MACHINE CO., LTD.

CHEN YING

SINCE 1978

专业集中润滑给油装置的卓越品牌

CE TÜVRheinland CERTIFIED bsi ISO 9001 Quality Management Systems CERTIFIED ISO 9001

彰化振榮油機股份有限公司
CHEN YING OIL MACHINE CO., LTD.

CHEN YING

专 业 集 中 润 滑 给 油 装 置 的 卓 越 品 牌

工业润滑系统的领导品牌

彰化振榮油機深耕工业润滑系统领域，自1978年创立以来，专注于生产机油与黄油润滑系统，产品涵盖手动注油器、自动润滑设备、电动注油机、油泵及分配器等多元化产品。超过四十七年的专业制造经验，可根据产业机械的特殊需求，量身打造高效、稳定的润滑系统解决方案。多年的技术积累与创新使其在业界广受肯定，并以稳定的高市占率成为集中润滑系统领域的市场先驱。

「诚信、专业、高品质」备受瞩目与关注

彰化振榮无论市场占有率、品质、形象、创新研发、管理与服务等方面，皆是工业润滑系统中举足轻重的卓越品牌。「诚信、专业、高品质」的品牌精神深植人心，赢得客户的高度认同与信赖。目前国内工具机出口值位居全球前五大，彰化振榮为多家知名品牌工具机指定的润滑系统供应商。秉持创新进取的理念，彰化振榮专注于提升工业润滑系统的品质，并与机械产业伙伴携手合作，推动技术升级与产业发展，期许共同开创制造业的新篇章。彰化振榮更积极参与国内外机械展会，行销版图已涵盖欧美、亚洲、东南亚及中东等市场。

致力于追求品质、广获奖项肯定

彰化振榮始终秉持「诚信、专业、高品质」的经营理念，产品均以质精、耐用为导向，不断精益求精，以最严谨的态度面对每项产品，即使是客户不重视的枝微末节，也不轻易妥协，坚守品质至上的原则。凭借对整体品质的严格要求，彰化振榮不仅通过英国标准协会 (BSI) 认可的 ISO 9001 品质管理系统认证，Chen Ying 系列产品通过CE 认证，并荣获精品奖与金手奖等多项殊荣，这些成绩不仅是对我们实力的肯定，更是我们不断前行的动力与荣耀。

永保领先地位的研发专业

「客户的成长就是我们的成长」
彰化振榮为润滑系统的指标性制造商，一直专注于技术创新研发，多年来累积的研发经验，开发出多项新型专利产品，不仅能有效降低客户成本，并提升机械设备效能。彰化振榮更期许能在客户需求提出之前，率先研发出更实用、更先进、更多样化，甚至更具突破性的产品。

与机械产业伙伴携手同步走向世界的舞台

彰化振榮已与众多的机械产业伙伴，共同走过精采的四十七年历史，未来彰化振榮仍会坚守「诚信、专业、高品质」的一贯理念，致力于开创与客户利润共享、声誉同荣的双赢局面，并与客户携手同步走向国际化的道路，在世界的舞台上崭露头角。

公司沿革

2023 公司英文名称由Changhua Chen Ying Oil Machine Co., Ltd.变更为Chen Ying Oil Machine Co., Ltd.
推出内缩式铁壳卧式连轴马达。

2022 KGB/KGBP、KGNB/KGNBP增加无须搭配气压源的脱压式电动黄油注油机。

2021 推出「KAC/KACP抵抗式电动黄油注油机」、「KAB/KABP脱压式电动黄油注油机」、「POM-A/POM-AP微量式气动黄油注油机」及「CFB黄油用容积式分配器」。
全新官网正式上线/升级版官网全新推出。

2020 推出「计量接头」，并取得新型专利。

2019 推出「KGA/KGAP抵抗式电动黄油注油机」。

2018 推出「POM微量式气动注油机」、「快插直接头」、「T型容积式分配器(快插式) 」、「CAB型容积式分配器(快插式)」及「CV型单一循环分配器(快插式)」。

2017 推出「磁簧式检流器(大流量)」以及多项油气油雾喷枪新产品，「OE喷枪-三向喷头调整座型」、「OG喷枪-单孔喷头定型管型」、「QO喷枪-管中管单孔喷头曲管型」。

2016 推出「OT喷枪-油雾可调整型」。荣获英国标准协会BSI之ISO 9001: 2015品质认证。

2014 推出多项可搭配蛇腹型黄油包系列新产品，「KGBP-07脱压式电动黄油注油机」、「KGCP-07抵抗式电动黄油注油机」，广受好评。

2013 推出「POA型气动式油气注油机」。

2012 推出多项黄油系列新产品，「KGB型脱压式电动黄油注油机」、「KGC型抵抗式电动黄油注油机」、「CEB型黄油用容积式分配器」。

2011 多项零配件上市：弯管器、检流器、CCB大流量分配器等。

2010 推出「COM油雾式气动注油机」，广受好评。

2009 以「气动控制型油气润滑产品研发计划」一案，荣获经济部工业局「协助传统产业技术开发计划」补助。
全新官网正式上线/升级版官网全新推出。
荣获英国标准协会BSI之ISO 9001: 2008品质认证。

2008 推出「KGH高压式电动黄油注油机」、「MAG气动式黄油注油机」、「雾化喷枪」。

2007 推出「CESG系列电动注油机」。
以「气动式黄油注油机研发计划」一案，荣获经济部工业局「协助传统产业技术开发计划」补助。
荣获台中县96年度金手奖；绩优中小企业表扬。

2006 推出「CESP拨键式电动注油机」。
推出多项黄油润滑系统，包含强力弹簧式、黄油条式等手动、电动注油机系列。
推出重油泵浦系列，质量、服务与交期均广受肯定。

2005 以「高压式电动黄油润滑系统」一案，荣获经济部工业局「协助传统工业技术开发计划」补助。
以「脱压式电动黄油润滑系统」一案，荣获经济部技术处「鼓励中小企业开发新技术推动计划」补助。
推出「CESH单旋钮型电动注油机」及「抵抗式与脱压式气动注油机」，广受好评。
荣获英国标准协会BSI之ISO 9001：2000品质认证。

2004 取得「脱压机定量润滑之改良」新型专利。
全面改版网站内容，增加动画展示与电子型录等单元，展开 E 化营销。

2002 荣获经济部商品检验局ISO 9001：2000 / CNS 12681 品质认证。

2001 推出「CV单一循环分配器」。

1999 推出「油气润滑分配器」。

1997 经德国TUV莱因技术监护顾问公司验证，通过CE认证之机械安全指令（MSD）、低电压指令（LVD）与电磁相容性指令（EMC）。

1996 CEN系列产品荣获精品奖。

1995 通过经济部商品检验局ISO 9002：2000 / CNS 12682品质认证。

1990 增资约为美金1,050,000元。梧栖区现址厂房建厂完成，迁入营业 。

1985 增资约为美金250,000元。

1981 增资约为美金163,000元，并推出CEA型电动注油机。

1980 因业务持续扩展，原厂地不敷使用，迁移厂址至彰化市晓阳路301巷31号扩大生产。

1979 推出CES型电动注油机及CLS回油式电动注油机。

1978 为扩大营业，配合业务发展，改组成立彰化振榮油機股份有限公司。

1974 改为生产集中润滑给油装置，专业制造各式手动注油机及配件。

1971 振荣工业社成立，资金约为美金2,500元，设立于彰化市中华西路129巷3号，从事彰化金丰机器工业股份有限公司小型冲床之加工、组立业务。

目录

机油润滑系统-非定量给油

机油润滑系统-定量给油

黄油润滑系统-非定量给油

黄油润滑系统-定量给油

黄油润滑系统-蛇腹型黄油包

CLA 手摇式注油机

CHEN YING

CLA-6
(双边出口直角)

CLA-8
(右边出口直角)

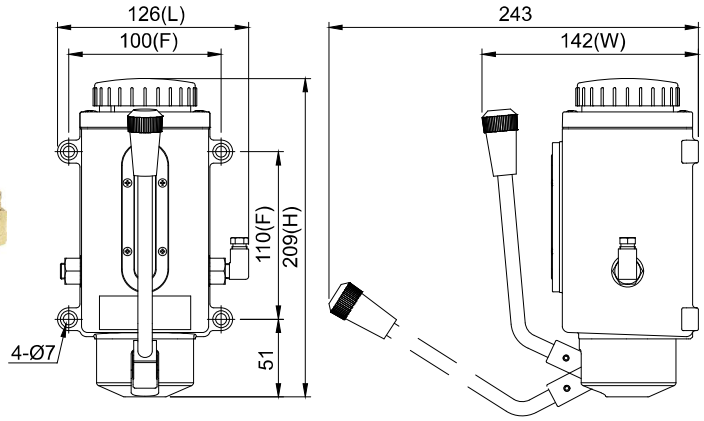

CLA-8 外型图
(右边出口直角)

◆ 特点

1. 体积小，安装方便，经济实惠。
2. 拉动把手即可送油润滑，操作简便。
3. 出油口可依需求单独设于把手的左边或右边，也可双边均设出油口。
4. 具止逆阀装置，可避免润滑油逆流。
5. 适用于润滑时间不固定之机械设备。

◆ 规格表与外型尺寸

型号	油箱容量	长 L (mm)	宽 W (mm)	高 H (mm)	固定孔距 F (mm)	最大吐出量	最大吐出压	适用油品黏度	出油口径	出油口数	重量 (kg)
CLA-6	350cc	111	137	188	85x85	8cc/次	15 kgf/cm²	32~68 cSt@40°C (特殊油品黏度请洽客服)	Ø4	单	1.23
										双	1.25
									Ø6	单	1.24
										双	1.27
CLA-8	600cc	126	142	209	100x110				Ø4	单	1.50
										双	1.52
									Ø6	单	1.50
										双	1.53

◆ 订购代码

CLA — 8 — R — H — 1

油箱容量	
6	350cc
8	600cc

出油口	
L	左边
R	右边
D	双出口

出油口接头	
D	直接头
H	直角接头

出油口径	
0	Ø4
1	Ø6

◆ 建议搭配之产品

A型分配器
P. 79

B型分配器
P. 80

比例接头
P. 85

直接头
P. 106

直角接头
P. 108

过滤器
P. 117

外钢丝软管
P. 120

尼龙管
P. 120

管夹
P. 124

CTA 手拉式注油机

CTA-3 标准品

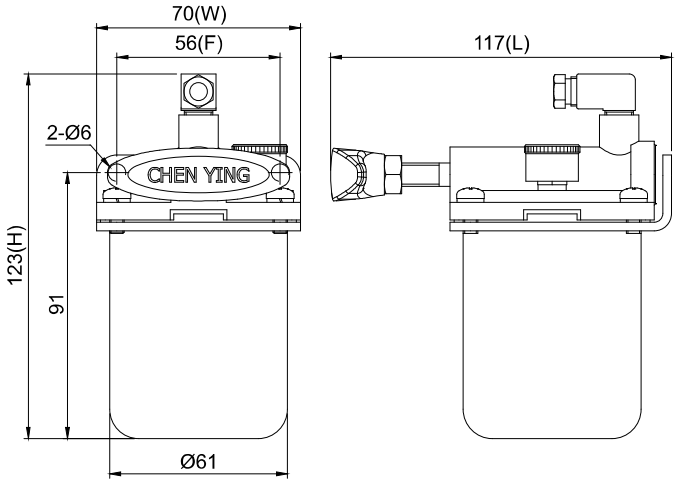

CTA-3 标准品外型图

CTA-8 标准品
(左边/右边出口型)

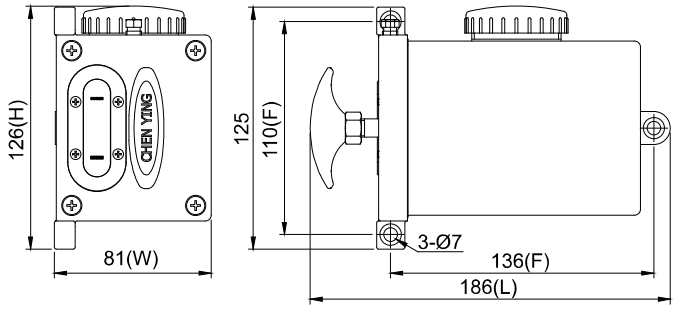

CTA-8 标准品外型图
(右边出口型)

◆ 特点

1. CTA-3为体积最小的手动抵抗式注油机，适合安装在空间有限之处。
2. CTA-8依出油口相对于固定孔的位置，分为左边出口型与右边出口型。
3. 拉动把手即可送油润滑，操作简便。
4. 具止逆阀装置，可避免润滑油逆流。
5. 适用于润滑时间不固定之机械设备。

◆规格表与外型尺寸

型号	油箱容量	长 L (mm)	宽 W (mm)	高 H (mm)	固定孔距 F (mm)	出油口径	最大吐出量	最大吐出压	适用油品黏度	重量 (kg)
CTA-3	180cc	117	70	123	56	Ø4	3cc/次	3.5 kgf/cm²	32~68 cSt@40℃ (特殊油品黏度请洽客服)	0.49
				125		Ø6				
CTA-8	650cc	186	81	126	110x136	Ø4	8cc/次			1.01
				134		Ø6				

◆订购代码 (CTA-3)

CTA-3 —— H —— 0

出油口接头	
D	直接頭
H	直角接頭

出油口径	
0	Ø4
1	Ø6

◆订购代码 (CTA-8)

CTA-8 —— R —— U —— 0

出油口位置	
L	左边
R	右边

出油方向	
U	向上
D	向下

出油口径	
0	Ø4
1	Ø6

◆ 建议搭配之产品

A型分配器
P. 79

计量接头
P. 86

比例接头
P. 85

直接头
P. 106

直角接头
P. 108

过滤器
P. 117

外钢丝软管
P. 120

尼龙管
P. 120

管夹
P. 124

CKE 手压式注油机

CKE-8
(左边出口型)

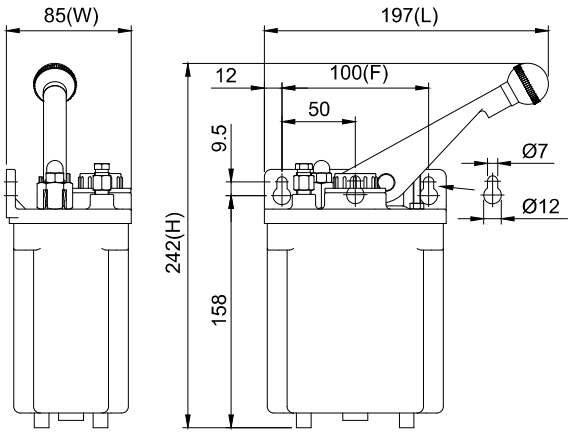

CKE-8 标准品外型图
(左边出口型)

CKE-20
(右边出口型)

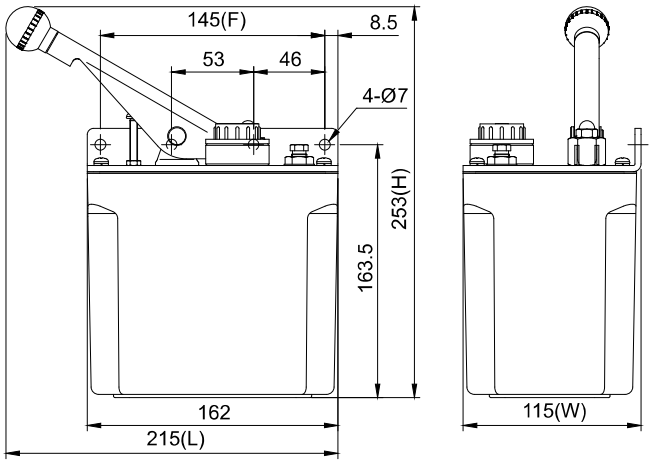

CKE-20 标准品外型图
(右边出口型)

◆ 特点

1. 体积小，安装方便，经济实惠。
2. 下压把手即可送油润滑，操作简便。
3. 具止逆阀装置，可避免润滑油逆流。
4. 适用于润滑时间不固定之机械设备。
5. 依出油口相对于把手的位置，分为左边出口型与右边出口型。

◆规格表与外型尺寸

型号	油箱容量	长 L (mm)	宽 W (mm)	高 H (mm)	固定孔距 F (mm)	最大吐出量	最大吐出压	适用油品黏度	出油口径	出油口位置	重量 (kg)
CKE-8	1L	197	85	242	100	8cc/次	5kgf/cm²	32~68 cSt@40℃ (特殊油品黏度请洽客服)	Ø4 Ø6	左	1.33
		193	85	250						右	
CKE-20	2L	215	115	253	145					左	1.84
										右	

◆订购代码

CKE — 20 — R — 0

油箱容量	
8	1L
20	2L

出油口位置	
L	左边
R	右边

出油口径	
0	Ø4
1	Ø6

◆ 建议搭配之产品

A型分配器
P. 79

B型分配器
P. 80

比例接头
P. 85

直接头
P. 106

直角接头
P. 108

过滤器
P. 117

外钢丝软管
P. 120

尼龙管
P. 120

管夹
P. 124

CEN01 抵抗式电动注油机 PLC

CEN01 标准品

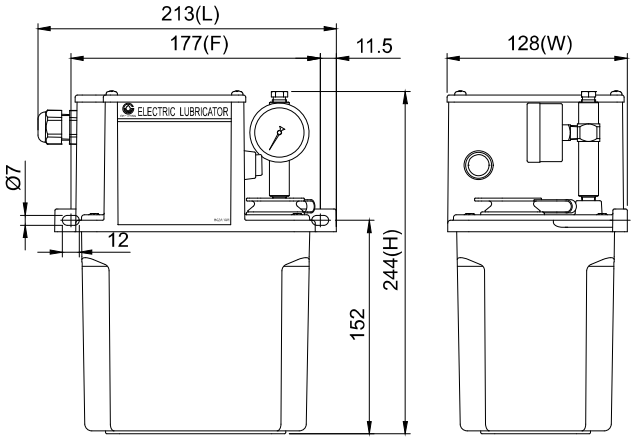

CEN01 标准品外型图

◆ 特点

1. 动作及间歇时间由PLC控制。
2. 附压力表，可检测动作压力。
3. 附1kgf/cm²的压力开关，可检测油路有无破损。
4. 附浮动开关，可检测油位并自动发出讯号。
5. 附火花消除器，可抑制突波电压及接点火花对PLC产生的干扰，延长使用寿命。
6. 附强制给油键，请勿持续按压超过3分钟，避免马达过载。
7. 附马达温控保护装置，当温度达100℃时将暂时停机约5分钟。

◆订购代码

CEN01 — 01 — C — 3 — ※

油箱容量 (材质)	
01	2L (树脂)
02	2L (铝合金)
03	3L (树脂)
04	4L (树脂)
05	4L (铝合金)
08	8L (钣金)

电压	
A	110V, 60Hz
B	220V, 50Hz
C	220V, 60Hz

出油口径	
0	Ø4
1	Ø6
2	Ø4 (附压力表)
3	Ø6 (附压力表)

特殊要求	
B	加装蜂鸣器
PO	压力开关改为NO接点
SO	浮动开关改为NO接点
Z	最大吐出量260cc/min

◆外型尺寸

油箱容量	油箱材质	长 L (mm)	宽 W (mm)	高 H (mm)	固定孔距 F (mm)	重量 (kg)
2L	树脂	213	128	244	177	3.40
2L	铝合金	221	150	234	95x200	4.55
3L	树脂	227	167	248	205	3.85
4L	树脂	277	162	259	250	4.30
4L	铝合金	297	170	253	95x280	5.30
8L	钣金	355	201	270	95x338	7.95

◆配线图

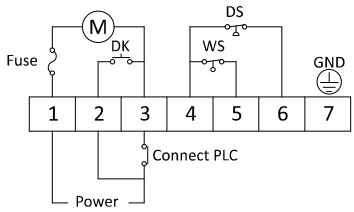

M：马达
GND：接地
Power：电源
Fuse：保险丝
DS：压力开关
WS：浮动开关
DK：强制给油键
Connect PLC：连接PLC

◆规格表

马达输出功率	30±3W	
电压	110V	220V
电流	2A	1A
频率	60Hz	50Hz, 60Hz
最大吐出量	130cc/min (亦可选择260cc/min)	
最大吐出压	15kgf/cm²	
出油口径	Ø4, Ø6	
浮动开关	NC接点 (可改为NO接点)	
压力开关	NC接点 (可改为NO接点)	
适用油品黏度	32~68 cSt@40℃ (特殊油品黏度请洽客服)	

※浮动开关与压力开关接点说明详见P. 115、P. 116。

◆ 建议搭配之产品

A型分配器 P. 79

B型分配器 P. 80

比例接头 P. 85

直接头 P. 106

直角接头 P. 108

过滤器 P. 117

外钢丝软管 P. 120

尼龙管 P. 120

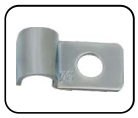

管夹 P. 124

CESG01 抵抗式电动注油机 PLC

CHEN YING

CESG01 标准品

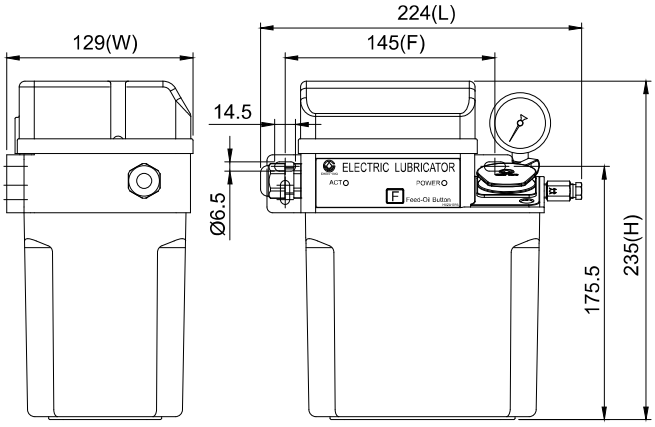

CESG01 标准品外型图

◆ 特点

1. 动作及间歇时间由PLC控制。
2. 附压力表，可检测动作压力。
3. 附浮动开关，可检测油位并自动发出讯号。
4. 附强制给油键(F键)，请勿持续按压超过3分钟，避免马达过载。
5. 附马达温控保护装置，当温度达100℃时将暂时停机约5分钟。
6. 可加装1kgf/cm²的压力开关，以检测油路有无破损。

◆订购代码

CESG01 －01 ——— C ——— 3 ——— ※

油箱容量 (材质)	
01	2L (树脂)
02	2L (铝合金)
03	3L (树脂)
04	4L (树脂)
05	4L (铝合金)
08	8L (钣金)

电压	
A	110V, 60Hz
B	220V, 50Hz
C	220V, 60Hz

出油口径	
0	Ø4
1	Ø6
2	Ø4 (附压力表)
3	Ø6 (附压力表)

特殊要求	
PC	加装压力开关,NC接点
PO	加装压力开关,NO接点
SO	浮动开关改为NO接点
Z	最大吐出量260cc/min

◆外型尺寸

油箱容量	油箱材质	长 L (mm)	宽 W (mm)	高 H (mm)	固定孔距 F (mm)	重量 (kg)
2L	树脂	224	129	235	145	2.70
2L	铝合金	224	150	225	95x200	3.80
3L	树脂	227	167	239	205	3.15
4L	树脂	277	162	250	250	3.60
4L	铝合金	297	170	244	95x280	4.60
8L	钣金	355	201	261	95x338	7.25

◆配线图

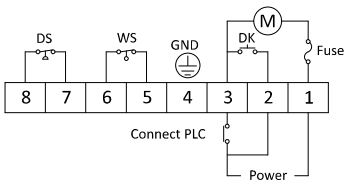

M：马达
GND：接地
Power：电源
Fuse：保险丝
DS：压力开关(选配)
WS：浮动开关
DK：强制给油键
Connect PLC：连接PLC

◆规格表

马达输出功率	25±3W	
电压	110V	220V
电流	1.8A	0.9A
频率	60Hz	50Hz, 60Hz
最大吐出量	130cc/min (亦可选择260cc/min)	
最大吐出压	15kgf/cm²	
出油口径	Ø4, Ø6	
浮动开关	NC接点 (可改为NO接点)	
压力开关	选配 (NC或NO接点)	
适用油品黏度	32~68 cSt@40℃ (特殊油品黏度请洽客服)	

※浮动开关与压力开关接点说明详见P. 115、P. 116。

◆ 建议搭配之产品


A型分配器 P. 79


B型分配器 P. 80


比例接头 P. 85


直接头 P. 106


直角接头 P. 108


过滤器 P. 117


外钢丝软管 P. 120


尼龙管 P. 120


管夹 P. 124

CEV 抵抗式电动注油机 PLC

CEV-03 标准品

CEV-02 标准品

CEV-08-C-60-3-F-L-PC

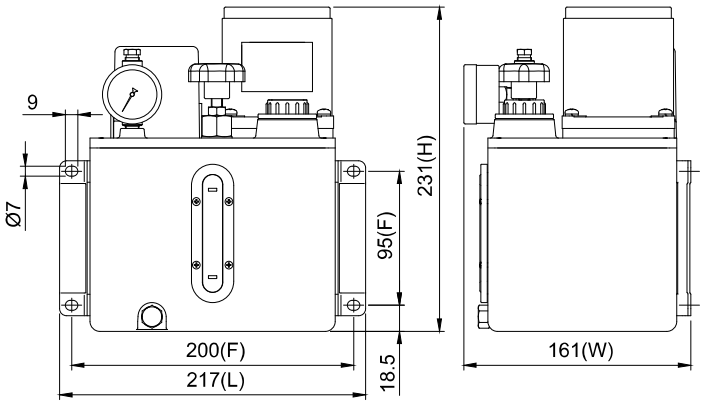

CEV-02 标准品外型图

◆ 特点

1. 动作及间歇时间由PLC控制。
2. 附压力表，可检测动作压力。
3. 附浮动开关，可检测油位并自动发出讯号。
4. 附调压阀，可依需求调整压力。
5. 采用特殊合金钢的齿轮泵浦搭配感应式马达，能稳定输出压力，确保润滑油稳定供应至各润滑点，且无噪音、使用寿命长，可符合一般大型机械之使用需求。
6. 油箱容量3L以上的款式可选配以下部件：
   - ●可加装压力开关，以检测油路有无破损。
   - ●可加装强制给油键，以手动强制给油。
   - ●可加装指示灯，在PLC控制给油及手动强制给油时会亮灯。

◆外型尺寸

马达输出功率	油箱容量	油箱材质	长L (mm)	宽W (mm)	高H (mm)	固定孔距F (mm)	重量 (kg)
25W	2L	铝合金	217	161	231	95x200	5.50
	3L	树脂	230	165	242	205	4.65
	4L	树脂	275	159	252	250	5.00
	4L	铝合金	297	170	251	95x280	5.85
	8L	钣金	355	201	271	95x338	9.00
60W	4L	铝合金	297	175	311	95x280	7.45
	8L	钣金	355	201	331	95x338	10.20

CHEN YING

◆规格表

马达输出功率	25W			60W		
电压	单相110V	单相220V	三相电压	单相110V	单相220V	三相电压
电流	0.6A	0.3A	0.3A	1.2A	0.6A	0.6A
最大吐出量	250cc/min			500cc/min		
最大吐出压	15kgf/cm²			30kgf/cm²		
频率	50Hz , 60Hz 共用					
出油口径	Ø4,Ø6					
浮动开关	NC接点 (可改为NO接点)					
压力开关	选配 (NC或NO接点)					
适用油品黏度	32~68 cSt@40℃ (特殊油品黏度请洽客服)					

※浮动开关与压力开关接点说明详见P. 115、P. 116。

◆订购代码

CEV —— 02 —— C —— 25 —— 3 —— ※

油箱容量 (材质)	
02	2L (铝合金)
03	3L (树脂)
04	4L (树脂)
05	4L (铝合金)
08	8L (钣金)
20	20L (钣金)

电压	
A	单相110V
C	单相220V
D	三相220/380V
E	三相220/440V
F	三相208/415V
G	三相230/460V
H	三相240/480V
M	三相220V
N	三相380V
X	特殊电压

马达输出功率	
25	25W
60	60W (仅适用4L以上金属油箱)
90	90W (仅适用4L以上金属油箱)

出油口径	
0	Ø4
1	Ø6
2	Ø4 (附压力表)
3	Ø6 (附压力表)

特殊要求	
F	加装强制给油键
L	加装指示灯
PC	加装压力开关,NC接点
PO	加装压力开关,NO接点
SO	浮动开关改为NO接点

※仅3L以上油箱可加装强制给油键、指示灯及压力开关。
※电压代码D至H为三相双电压，出厂标准配线低电压，若需配线高电压，订购时请告知。

◆配线图

单相电压	三相电压	
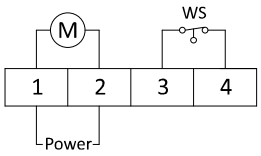	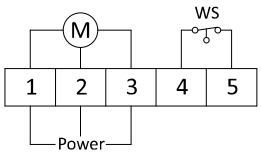	M：马达 Power：电源 WS：浮动开关

※加装压力开关、强制给油键及指示灯的款式请依CEV注油机内之特殊配线图配线。
※三相电压配线时，请注意马达转向是否为逆向 (马达轴心以红点标示)。若马达转向错误，请将任两条电源线交换位置，重新配线即可。

◆ 建议搭配之产品


A型分配器 P. 79


B型分配器 P. 80


比例接头 P. 85


直接头 P. 106


直角接头 P. 108


过滤器 P. 117


外钢丝软管 P. 120


尼龙管 P. 120


管夹 P. 124

CESP 抵抗式电动注油机(内拨键)

CESP 标准品

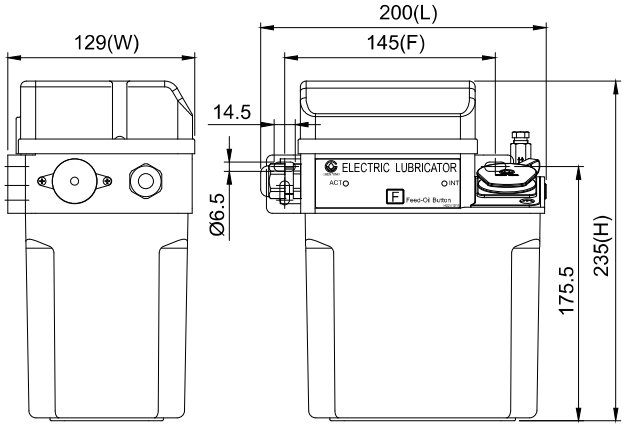

CESP 标准品外型图

◆ 特点

1. 时间控制器在电子箱内部，动作与间歇时间的设定方式为拨键式，各有八种时间可供调整。
2. 电子箱附动作(ACT)及间歇(INT)指示灯。
3. 有两种开机模式，标准模式为开机先间歇：
   (a)开机先给油：开机时先执行动作时间计时。
   (b)开机先间歇：开机时先执行间歇时间计时。
4. 开机先间歇的款式具记忆功能，若在间歇时间中途断电，重新启动后，会由余下的间歇时间开始继续运作，可有效避免重复给油。
5. 附浮动开关，可检测油位并自动发出讯号。
6. 附蜂鸣器，油位过低时能发出警告声响。
7. 附强制给油键(F键)，请勿持续按压超过3分钟，避免马达过载。
8. 附马达温控保护装置，当温度达100℃时将暂时停机约5分钟。

◆订购代码

CESP —— 01 —— C —— 1 —— 2

油箱容量(材质)	
01	2L (树脂)
02	2L (铝合金)
03	3L (树脂)
04	4L (树脂)
05	4L (铝合金)
08	8L (钣金)

出油口径	
0	Ø4
1	Ø6
2	Ø4 (附压力表)
3	Ø6 (附压力表)

电压	
A	110V, 60Hz
B	220V, 50Hz
C	220V, 60Hz

开机模式	
1	开机先给油
2	开机先间歇

◆外型尺寸

油箱容量	油箱材质	长 L (mm)	宽 W (mm)	高 H (mm)	固定孔距 F (mm)	重量 (kg)
2L	树脂	200	129	235	145	2.30
2L	铝合金	221	150	225	95x200	3.50
3L	树脂	227	167	239	205	2.80
4L	树脂	277	162	250	250	3.20
4L	铝合金	297	170	244	95x280	4.20
8L	钣金	355	201	261	95x338	6.85

◆规格表

动作时间	2 , 3 , 5 , 10 , 15 , 20 , 25 , 30秒	
间歇时间	3 , 5 , 10 , 15 , 20 , 30 , 60 , 180分	
马达输出功率	20±3W	
电压	110V	220V
电流	1.5A	1A
频率	60Hz	50Hz, 60Hz
最大吐出量	130cc/min	
最大吐出压	10kgf/cm²	
出油口径	Ø4, Ø6	
浮动开关	NC接点	
适用油品黏度	32~68 cSt@40℃ (特殊油品黏度请洽客服)	

※浮动开关接点说明详见P. 115。

◆配线图

电源		接地	异常输出		
POWER		GND(P.E)	COM	NC(B)	NO(A)
⊕	⊕	⊕	⊕	⊕	⊕

◆ 建议搭配之产品

A型分配器
P. 79

B型分配器
P. 80

比例接头
P. 85

直接头
P. 106

直角接头
P. 108

过滤器
P. 117

外钢丝软管
P. 120

尼龙管
P. 120

管夹
P. 124

CESH 抵抗式电动注油机(外部单旋钮)

CESH 标准品

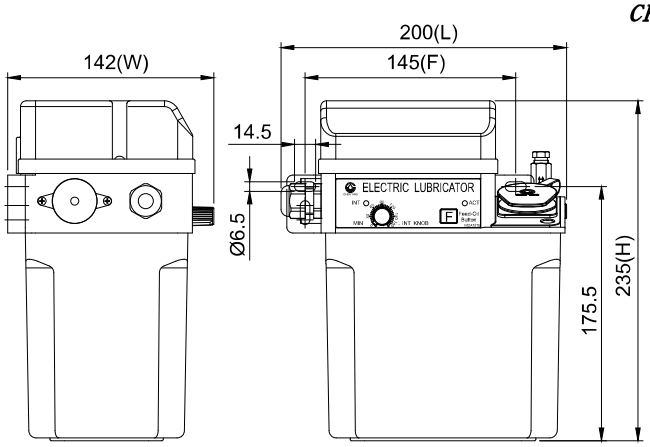

CESH 标准品外型图

◆ 特点

1. 动作时间固定为10秒，间歇时间由电子箱外侧的旋钮设定，电子箱附动作(ACT)及间歇(INT)指示灯。
2. 有两种开机模式，标准模式为开机先间歇：
   (a)开机先给油：开机时先执行动作时间计时。
   (b)开机先间歇：开机时先执行间歇时间计时。
3. 开机先间歇的款式具记忆功能，若在间歇时间中途断电，重新启动后，会由余下的间歇时间开始继续运作，可有效避免重复给油。
4. 附浮动开关，可检测油位并自动发出讯号。
5. 附蜂鸣器，油位过低时能发出警告声响。
6. 附强制给油键(F键)，请勿持续按压超过3分钟，避免马达过载。
7. 附马达温控保护装置，当温度达100℃时将暂时停机约5分钟。

◆订购代码

CESH — 01 — 2 — C — 1 — 2

油箱容量 (材质)	
01	2L (树脂)
02	2L (铝合金)
03	3L (树脂)
04	4L(树脂)
05	4L (铝合金)
08	8L (钣金)

电压	
A	110V, 60Hz
B	220V, 50Hz
C	220V, 60Hz

出油口径	
0	Ø4
1	Ø6
2	Ø4 (附压力表)
3	Ø6 (附压力表)

运作时间 (动作x间歇)	
1	10秒 x 60分
2	10秒 x 180分

开机模式	
1	开机先给油
2	开机先间歇

◆外型尺寸

油箱容量	油箱材质	长 L (mm)	宽 W (mm)	高 H (mm)	固定孔距 F (mm)	重量 (kg)
2L	树脂	200	142	235	145	2.30
2L	铝合金	221	153	225	95x200	3.50
3L	树脂	227	167	239	205	2.80
4L	树脂	277	162	250	250	3.20
4L	铝合金	297	170	244	95x280	4.20
8L	钣金	355	201	261	95x338	6.85

◆规格表

动作时间	固定10秒	
间歇时间	1~60分 , 1~180分	
马达输出功率	20±3W	
电压	110V	220V
电流	1.5A	1A
频率	60Hz	50Hz, 60Hz
最大吐出量	130cc/min	
最大吐出压	10kgf/cm²	
出油口径	Ø4, Ø6	
浮动开关	NC接点	
适用油品黏度	32~68 cSt@40℃ (特殊油品黏度请洽客服)	

※浮动开关接点说明详见P. 115。

◆配线图

异常输出			接地	电源	
NO(A)	NC(B)	COM	GND(P.E)	POWER	
⊕	⊕	⊕	⊕	⊕	⊕

◆ 建议搭配之产品


A型分配器 P. 79


B型分配器 P. 80


比例接头 P. 85


直接头 P. 106


直角接头 P. 108


过滤器 P. 117


外钢丝软管 P. 120


尼龙管 P. 120


管夹 P. 124

CESD 抵抗式电动注油机(内部双旋钮)

CESD 标准品

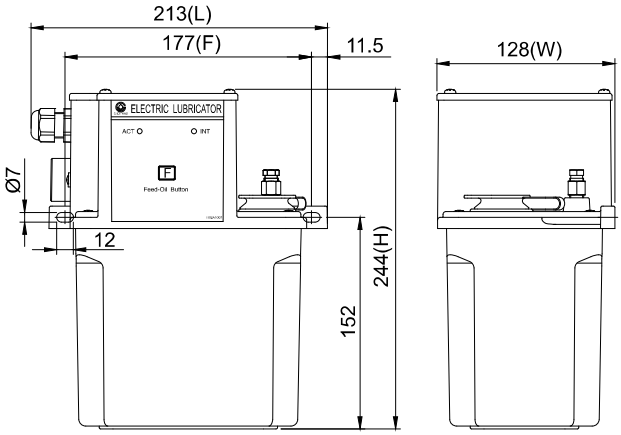

CESD 标准品外型图

◆ 特点

1. 动作及间歇时间由电子箱内侧的旋钮设定，电子箱附动作(ACT)及间歇(INT)指示灯。
2. 有两种开机模式，标准模式为开机先间歇：
   (a)开机先给油：开机时先执行动作时间计时。
   (b)开机先间歇：开机时先执行间歇时间计时。
3. 开机先间歇的款式具记忆功能，若在间歇时间中途断电，重新启动后，会由余下的间歇时间开始继续运作，可有效避免重复给油。
4. 附浮动开关，可检测油位并自动发出讯号。
5. 附蜂鸣器，油位过低时能发出警告声响。
6. 附强制给油键(F键)，请勿持续按压超过3分钟，避免马达过载。
7. 附马达温控保护装置，当温度达100℃时将暂时停机约5分钟。

◆订购代码

CESD — 01 — 2 — C — 1 — 2

油箱容量 (材质)	
01	2L (树脂)
02	2L (铝合金)
03	3L (树脂)
04	4L (树脂)
05	4L (铝合金)
08	8L (钣金)

电压	
A	110V, 60Hz
B	220V, 50Hz
C	220V, 60Hz

出油口径	
0	Ø4
1	Ø6
2	Ø4 (附压力表)
3	Ø6 (附压力表)

运作时间 (动作x间歇)	
1	60秒 x 60分
2	60秒 x 180分
3	60秒 x 12时
4	60秒 x 72时

开机模式	
1	开机先给油
2	开机先间歇

◆外型尺寸

油箱容量	油箱材质	长 L (mm)	宽 W (mm)	高 H (mm)	固定孔距 F (mm)	重量 (kg)
2L	树脂	213	128	244	177	3.00
2L	铝合金	221	150	234	95x200	4.15
3L	树脂	227	167	248	205	3.45
4L	树脂	277	162	259	250	3.90
4L	铝合金	297	170	253	95x280	4.90
8L	钣金	355	201	270	95x338	7.55

◆规格表

动作时间	3~60秒	
间歇时间	1~60分 , 1~180分 , 1~12时 , 1~72时	
马达输出功率	12±3W	
电压	110V	220V
电流	1.5A	0.7A
频率	60Hz	50Hz, 60Hz
最大吐出量	130cc/min	
最大吐出压	8kgf/cm²	
出油口径	Ø4, Ø6	
浮动开关	NC接点	
适用油品黏度	32~68 cSt@40℃ (特殊油品黏度请洽客服)	

※浮动开关接点说明详见P. 115。

◆配线图

异常输出			接地	电源	
NO(A)	NC(B)	COM	GND(P.E)	POWER	
⊕	⊕	⊕	⊕	⊕	⊕

◆ 建议搭配之产品

A型分配器 P. 79

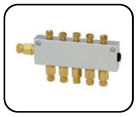

B型分配器 P. 80

比例接头 P. 85

直接头 P. 106

直角接头 P. 108

过滤器 P. 117

外钢丝软管 P. 120

尼龙管 P. 120

管夹 P. 124

CESW 抵抗式电动注油机(外部双旋钮)

计时器

CHEN YING

CESW 标准品

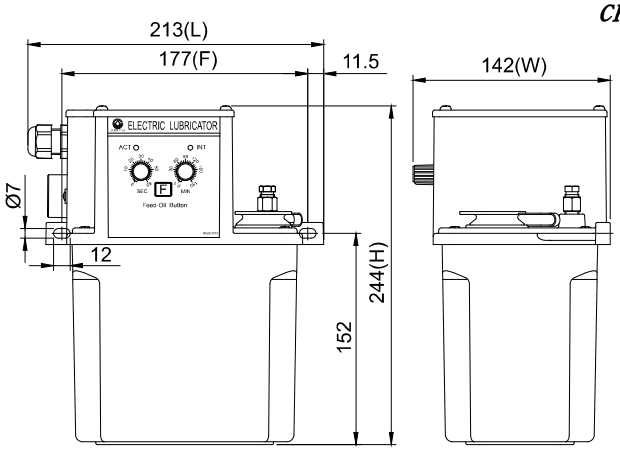

CESW 标准品外型图

◆ 特点

1. 动作及间歇时间由电子箱外侧的旋钮设定，电子箱附动作(ACT)及间歇(INT)指示灯。
2. 有两种开机模式，标准模式为开机先间歇：
   (a) 开机先给油：开机时先执行动作时间计时。
   (b) 开机先间歇：开机时先执行间歇时间计时。
3. 开机先间歇的款式具记忆功能，若在间歇时间中途断电，重新启动后，会由余下的间歇时间开始继续运作，可有效避免重复给油。
4. 附浮动开关，可检测油位并自动发出讯号。
5. 附蜂鸣器，油位过低时能发出警告声响。
6. 附强制给油键(F键)，请勿持续按压超过3分钟，避免马达过载。
7. 附马达温控保护装置，当温度达100℃时将暂时停机约5分钟。

◆订购代码

CESW — 01 — 2 — C — 1 — 2

油箱容量 (材质)	
01	2L (树脂)
02	2L (铝合金)
03	3L (树脂)
04	4L (树脂)
05	4L (铝合金)
08	8L (钣金)

电压	
A	110V, 60Hz
B	220V, 50Hz
C	220V, 60Hz

出油口径	
0	Ø4
1	Ø6
2	Ø4 (附压力表)
3	Ø6 (附压力表)

运作时间 (动作x间歇)	
1	60秒 x 60分
2	60秒 x 180分
3	60秒 x 12时
4	60秒 x 72时

开机模式	
1	开机先给油
2	开机先间歇

◆外型尺寸

油箱容量	油箱材质	长 L (mm)	宽 W (mm)	高 H (mm)	固定孔距 F (mm)	重量 (kg)
2L	树脂	213	142	244	177	3.00
2L	铝合金	221	156	234	95x200	4.15
3L	树脂	227	167	248	205	3.45
4L	树脂	277	162	259	250	3.90
4L	铝合金	297	173	253	95x280	4.90
8L	钣金	355	201	270	95x338	7.55

◆规格表

动作时间	3~60秒	
间歇时间	1~60分 , 1~180分 , 1~12时 , 1~72时	
马达输出功率	12±3W	
电压	110V	220V
电流	1.5A	0.7A
频率	60Hz	50Hz, 60Hz
最大吐出量	130cc/min	
最大吐出压	8kgf/cm²	
出油口径	Ø4, Ø6	
浮动开关	NC接点	
适用油品黏度	32~68 cSt@40℃ (特殊油品黏度请洽客服)	

※浮动开关接点说明详见P. 115。

◆配线图

异常输出			接地	电源	
NO(A)	NC(B)	COM	GND(P.E)	POWER	
⊕	⊕	⊕	⊕	⊕	⊕

◆ 建议搭配之产品

A型分配器 P. 79

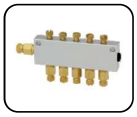

B型分配器 P. 80

比例接头 P. 85

直接头 P. 106

直角接头 P. 108

过滤器 P. 117

外钢丝软管 P. 120

尼龙管 P. 120

管夹 P. 124

CEN02 抵抗式电动注油机 计时器

CEN02 标准品

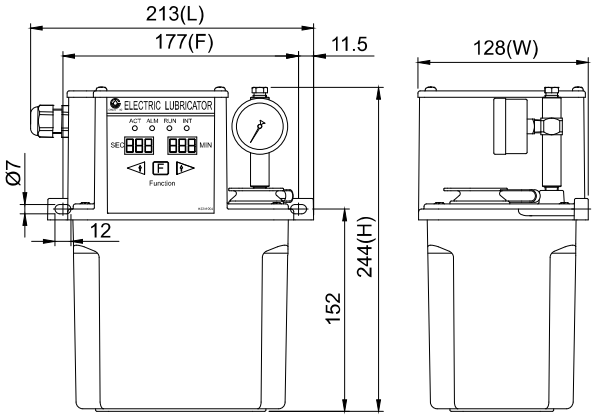

CEN02 标准品外型图

◆ 特点

1. 动作及间歇时间由计时器控制，电子箱附动作(ACT)、异常(ALM)、注油(RUN)、间歇(INT)指示灯，内建小型蜂鸣器。
2. 具储存设定值功能，能储存设定的动作与间歇时间。
3. 有两种开机模式，标准模式为开机先给油：
   (a) 开机先给油：开机时先执行动作时间计时。
   (b) 开机先间歇：开机时先执行间歇时间计时。
4. 开机先间歇的款式具记忆功能，若在间歇时间中途断电，重新启动后，会由余下的间歇时间开始继续运作，可有效避免重复给油。
5. 附压力表，可检测动作压力。
6. 附浮动开关，可检测油位并自动发出讯号。
7. 附强制给油键(F键)，请勿持续按压超过3分钟，避免马达过载。
8. 附马达温控保护装置，当温度达100℃时将暂时停机约5分钟。
9. 可加装1kgf/cm²的压力开关，以检测油路有无破损。

◆订购代码

CEN02 — 01 — 2 — C — 3 — ※

油箱容量(材质)	
01	2L (树脂)
02	2L (铝合金)
03	3L (树脂)
04	4L (树脂)
05	4L (铝合金)
08	8L (钣金)

运作时间(动作x间歇)	
1	秒 x 秒
2	秒 x 分

电压	
A	110V, 60Hz
B	220V, 50Hz
C	220V, 60Hz

出油口径	
0	Ø4
1	Ø6
2	Ø4 (附压力表)
3	Ø6 (附压力表)

特殊要求	
2	开机先间歇
B	加大蜂鸣器
PC	加装压力开关,NC接点
Z	最大吐出量260cc/min

◆外型尺寸

油箱容量	油箱材质	长 L (mm)	宽 W (mm)	高 H (mm)	固定孔距 F (mm)	重量 (kg)
2L	树脂	213	128	244	177	3.45
2L	铝合金	221	150	234	95x200	4.60
3L	树脂	227	167	248	205	3.90
4L	树脂	277	162	259	250	4.35
4L	铝合金	297	170	253	95x280	5.35
8L	钣金	355	201	270	95x338	8.00

◆规格表

动作时间	1~999秒	
间歇时间	1~999秒 , 1~999分	
马达输出功率	30±3W	
电压	110V	220V
电流	2A	1A
频率	60Hz	50Hz, 60Hz
最大吐出量	130cc/min (亦可选择260cc/min)	
最大吐出压	15kgf/cm²	
出油口径	Ø4, Ø6	
浮动开关	NC接点	
压力开关	选配 (NC接点)	
适用油品黏度	32~68 cSt@40℃ (特殊油品黏度请洽客服)	

※浮动开关与压力开关接点说明详见P. 115、P. 116。

◆配线图

异常输出			接地	电源	
NO(A)	NC(B)	COM	GND(P.E)	POWER	
⊕	⊕	⊕	⊕	⊕	⊕

◆ 建议搭配之产品

A型分配器 P. 79

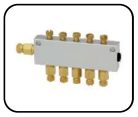

B型分配器 P. 80

比例接头 P. 85

直接头 P. 106

直角接头 P. 108

压力开关 P. 116

过滤器 P. 117

外钢丝软管 P. 120

管夹 P. 124

CESG02 抵抗式电动注油机 计时器

CESG02 标准品

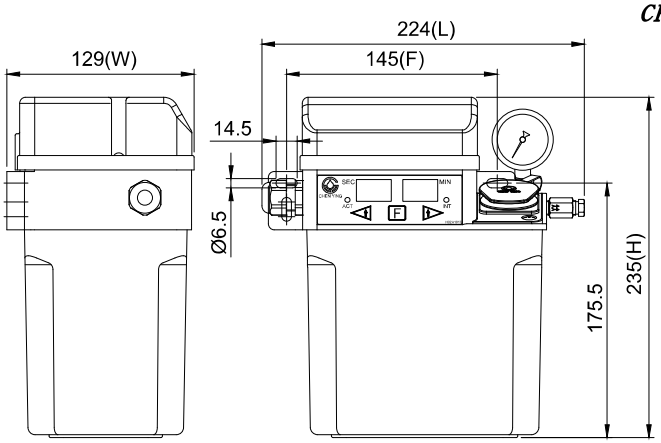

CESG02 标准品外型图

◆ 特点

1. 动作及间歇时间由计时器控制，电子箱附动作(ACT)及间歇(INT)指示灯，内建小型蜂鸣器。
2. 具储存设定值功能，能储存设定的动作与间歇时间。
3. 有两种开机模式，标准模式为开机先给油：
   (a) 开机先给油：开机时先执行动作时间计时。
   (b) 开机先间歇：开机时先执行间歇时间计时。
4. 开机先间歇的款式具记忆功能，若在间歇时间中途断电，重新启动后，会由余下的间歇时间开始继续运作，可有效避免重复给油。
5. 附压力表，可检测动作压力。
6. 附浮动开关，可检测油位并自动发出讯号。
7. 附强制给油键(F键)，请勿持续按压超过3分钟，避免马达过载。
8. 附马达温控保护装置，当温度达100℃时将暂时停机约5分钟。
9. 可加装1kgf/cm²的压力开关，以检测油路有无破损。

◆订购代码

CESG02 — 01 — 2 — C — 3 — ※

油箱容量 (材质)	
01	2L (树脂)
02	2L (铝合金)
03	3L (树脂)
04	4L (树脂)
05	4L (铝合金)
08	8L (钣金)

运作时间 (动作x间歇)	
2	秒 x 分
3	秒 x 时

电压	
A	110V, 60Hz
B	220V, 50Hz
C	220V, 60Hz

出油口径	
0	Ø4
1	Ø6
2	Ø4 (附压力表)
3	Ø6 (附压力表)

特殊要求	
2	开机先间歇
B	加大蜂鸣器
PC	加装压力开关,NC接点
Z	最大吐出量260cc/min

◆外型尺寸

油箱容量	油箱材质	长 L (mm)	宽 W (mm)	高 H (mm)	固定孔距 F (mm)	重量 (kg)
2L	树脂	224	129	235	145	2.80
2L	铝合金	224	150	225	95x200	3.90
3L	树脂	227	167	239	205	3.25
4L	树脂	277	162	250	250	3.70
4L	铝合金	297	170	244	95x280	4.70
8L	钣金	355	201	261	95x338	7.35

◆规格表

动作时间	1~999秒	
间歇时间	1~999分 , 1~999时	
马达输出功率	25±3W	
电压	110V	220V
电流	1.8A	0.9A
频率	60Hz	50Hz, 60Hz
最大吐出量	130cc/min (亦可选择260cc/min)	
最大吐出压	15kgf/cm²	
出油口径	Ø4, Ø6	
浮动开关	NC接点	
压力开关	选配 (NC接点)	
适用油品黏度	32~68 cSt@40℃ (特殊油品黏度请洽客服)	

※浮动开关与压力开关接点说明详见P. 115、P. 116。

◆配线图

异常输出			接地	电源	
NO(A)	NC(B)	COM	GND(P.E)	POWER	
⊕	⊕	⊕	⊕	⊕	⊕

◆ 建议搭配之产品

A型分配器 P. 79

B型分配器 P. 80

比例接头 P. 85

直接头 P. 106

直角接头 P. 108

压力开关 P. 116

过滤器 P. 117

外钢丝软管 P. 120

管夹 P. 124

CENA 抵抗式电动注油机 计时器

CENA 标准品

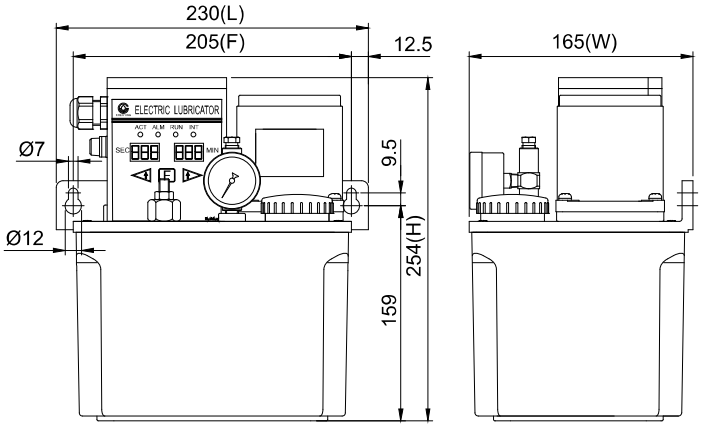

CENA 标准品外型图

◆ 特点

1. 动作及间歇时间由计时器控制，电子箱附动作(ACT)、异常(ALM)、注油(RUN)、间歇(INT)指示灯，内建小型蜂鸣器。
2. 具储存设定值功能，能储存设定的动作与间歇时间。
3. 附压力表，可检测动作压力。
4. 附浮动开关，可检测油位并自动发出讯号。
5. 附调压阀，可依需求调整压力。
6. 附强制给油键(F键)，可手动强制给油。
7. 油箱3L以上的款式可加装1kgf/cm²压力开关，以检测油路有无破损。
8. 采用特殊合金钢的齿轮泵浦搭配感应式马达，能稳定输出压力，确保润滑油稳定供应至各润滑点，且无噪音、使用寿命长，可符合一般大型机械之使用需求。

◆外型尺寸

马达输出功率	油箱容量	油箱材质	长 L (mm)	宽 W (mm)	高 H (mm)	固定孔距 F (mm)	重量 (kg)
25W	2L	铝合金	222	162	245	95x200	5.70
	3L	树脂	230	165	254	205	4.80
	4L	树脂	277	162	266	250	5.20
	4L	铝合金	297	170	264	95x280	6.10
	8L	钣金	355	201	285	95x338	9.40
60W	4L	铝合金	297	170	311	95x280	7.70
	8L	钣金	355	201	331	95x338	10.45

◆规格表

动作时间	1~999秒			
间歇时间	1~999秒 , 1~999分			
马达输出功率	25W		60W	
电压	110V	220V	110V	220V
电流	0.6A	0.3A	1.2A	0.6A
最大吐出量	250cc/min		500cc/min	
最大吐出压	15kgf/cm²		30kgf/cm²	
频率	50Hz, 60Hz共用			
出油口径	Ø4, Ø6			
浮动开关	NC接点			
压力开关	油箱容量3L以上可选配 (NC接点)			
适用油品黏度	32~68 cSt@40°C (特殊油品黏度请洽客服)			

※浮动开关与压力开关接点说明详见P. 115、P. 116。

◆配线图

异常输出			接地	电源	
NO(A)	NC(B)	COM	GND(P.E)	POWER	
⊕	⊕	⊕	⊕	⊕	⊕

◆订购代码

CENA —— 03 —— 2 —— C —— 25 —— 3 —— ※

油箱容量 (材质)	
02	2L (铝合金)
03	3L (树脂)
04	4L (树脂)
05	4L (铝合金)
08	8L (钣金)

运作时间 (动作x间歇)	
1	秒 x 秒
2	秒 x 分

电压	
A	110V
C	220V

马达输出功率	
25	25W
60	60W (仅适用4L以上金属油箱)
90	90W (仅适用4L以上金属油箱)

出油口径	
0	Ø4
1	Ø6
2	Ø4 (附压力表)
3	Ø6 (附压力表)

特殊要求	
B	加大蜂鸣器
PC	加装压力开关,NC接点 (仅适用3L以上油箱)

◆ 建议搭配之产品

A型分配器 P. 79

B型分配器 P. 80

比例接头 P. 85

直接头 P. 106

直角接头 P. 108

压力开关 P. 116

过滤器 P. 117

外钢丝软管 P. 120

管夹 P. 124

CESMA/B, CESC, CESS(B) 间歇时间固定
抵抗式电动注油机


CESMA


CESMB


CESC


CESS


CESSB 加 CE 用连接头

◆外型图

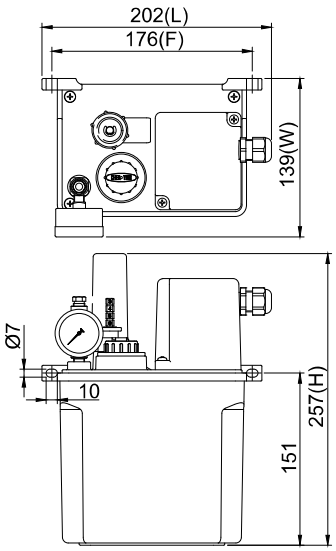

CESMA/B

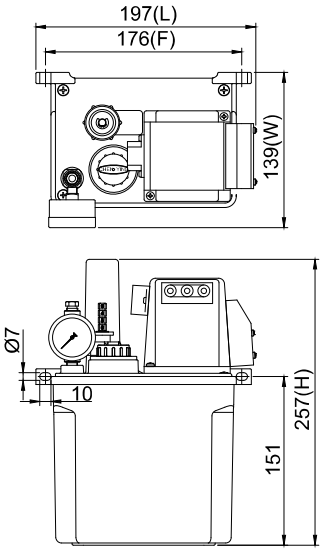

CESC

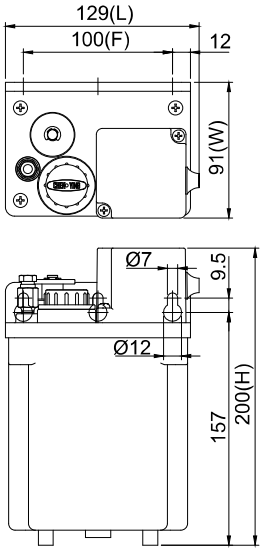

CESS

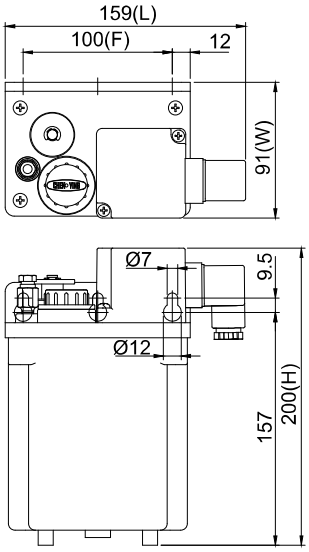

CESSB+CE用连接头

◆ 特点

1. CES系列注油机由小型同步马达带动蜗轮及蜗杆运转，间歇时间固定，不需外部控制器或定时器，即可定时定量自动给油。
2. CES系列注油机的吐出量可调整。
3. CESMB及CESSB附NO接点浮动开关，可在油位高于最低下限时，持续传送讯号。
4. CESC附NC接点浮动开关，可在油位低于最低下限时，持续传送讯号。
5. CESC的电子箱有电源(POWER)、动作(ACTION)及异常(ALM)三个指示灯。
6. CESMA及CESMB可加装电源指示灯，在通电时会亮灯。
7. CESSB可加装CE用连接头，将配线方式由外拉式改为密封式。

◆外型尺寸与各型号配备表 (O：有配备；☆可选配；X：不适用。)

型号	油箱容量	长 L (mm)	宽 W (mm)	高 H (mm)	固定孔距 F (mm)	重量 (kg)	浮动开关	蜂鸣器	压力表	电子箱	指示灯	配线方式
CESMA	2L	202	139	257	176	1.84	X	X	O	X	☆	密封式
CESMB		202	139	257	176	1.86	O	X	O	X	☆	
CESC		197	139	257	176	1.96	O	O	O	O	O	外拉式 (CESSB可加装CE连接头改为密封式。)
CESS	1L	129	91	200	100	1.28	X	X	X	X	X	
CESSB		159	91	200	100	1.30	O	X	X	X	X	

CESMA/B, CESC, CESS(B) 间歇时间固定
抵抗式电动注油机

◆规格表

间歇时间	2 (CESC无) , 3 , 5 , 10 , 15 , 30 , 60分 (出厂前择一设定，无法自行调整)	
马达输出功率	4W	
电压	110V	220V
电流	0.1A	0.05A
频率	50Hz, 60Hz共用	
最大吐出量	CESMA, CESMB, CESC：3~6cc，亦可选择1~6cc CESS, CESSB：3cc，亦可选择1~3cc	
最大吐出压	3kgf/cm²	
出油口径	Ø4, Ø6	
浮动开关	CESMB：NO接点 (可改为NC接点) CESC：NC接点 CESSB：NO接点 (可改为NC接点)	
适用油品黏度	32~68 cSt@40℃ (特殊油品黏度请洽客服)	

※浮动开关接点说明详见P. 115。

◆订购代码 (CESMA,CESMB,CESC)

CESMA — 10 — C — 6 — 3 — ※

型号
CESMA
CESMB
CESC

间歇时间	
02	2分
03	3分
05	5分
10	10分
15	15分
30	30分
60	60分

※CESC不适用间歇时间2分钟

电压	
A	110V
C	220V

吐出量	
1	1~6cc (可调整)
6	3~6cc (可调整)

出油口径	
0	Ø4
1	Ø6
2	Ø4 (附压力表)
3	Ø6 (附压力表)

特殊要求	
L	加装指示灯 (仅适用于CESMA/B)
SC	浮动开关改为NC接点 (仅适用于CESMB)

◆订购代码 (CESS,CESSB)

CESS — 10 — C — 3 — 1 — ※

型号
CESS
CESSB

间歇时间	
02	2分
03	3分
05	5分
10	10分
15	15分
30	30分
60	60分

电压	
A	110V
C	220V

吐出量	
1	1~3cc (可调整)
3	3cc (不可调整)

出油口径	
0	Ø4
1	Ø6

特殊要求	
H	加装CE用连接头 (仅适用于CESSB)
SC	浮动开关改为NC接点 (仅适用于CESSB)

◆配线图

CESMA	CESMB	CESC	CESSB加装CE用连接头	
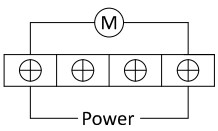	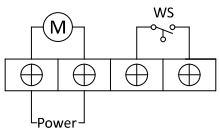	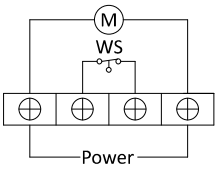	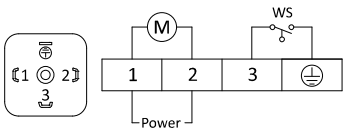	M：马达 Power：电源 WS：浮动开关

◆ 建议搭配之产品


A型分配器
P. 79


计量接头
P. 86


比例接头
P. 85


直接头
P. 106


直角接头
P. 108


过滤器
P. 117


外钢丝软管
P. 120


尼龙管
P. 120

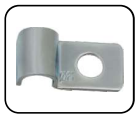
管夹
P. 124

PNA抵抗式气动注油机

PNA 标准品

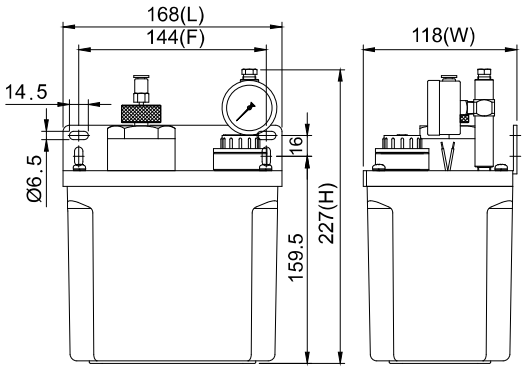

PNA 标准品外型图

PNA-04 +磁石回油滤油网+油箱隔板

◆ 特点

1. 由电磁阀控制之气压驱动，输出压力由输入气压控制。
2. 间歇式给油，免输入电源及电子箱，结构简单不易损坏。
3. 建议使用4~8 kgf/cm²的气压，并将电磁阀的ON/OFF时间设定于5秒以上，以正常出油。
4. 附压力表，可检测动作压力。
5. 附浮动开关，可检测油位并自动发出讯号。
6. 附油量调整旋钮，可依需求调整出油量。
7. 可加装1kgf/cm²的压力开关于出油口处，以检测油路有无破损。
8. 可加装磁石回油滤油网及油箱隔板，过滤由回油口流入油箱内的润滑油。
   (a) 3L以上油箱的款式可加装磁石回油滤油网。
   (b) 3L、4L树脂及8L钣金油箱的款式可加装油箱隔板。

◆订购代码

PNA —— 01 —— 3 —— 0 —— ※

油箱容量 (材质)	
01	2L (树脂)
02	2L (铝合金)
03	3L (树脂)
04	4L (树脂)
05	4L (铝合金)
08	8L (钣金)

出油口径	
0	Ø4
1	Ø6
2	Ø4 (附压力表)
3	Ø6 (附压力表)

入风口径	
0	Ø4
1	Ø6

特殊要求	
C	加装磁石回油滤油网 (仅适用3L以上油箱)
D	加装油箱隔板 (仅适用3L,4L树脂油箱及8L钣金油箱)
PC	加装压力开关,NC接点
PO	加装压力开关,NO接点
SO	浮动开关改为,NO接点

◆外型尺寸

油箱容量	油箱材质	长 L (mm)	宽 W (mm)	高 H (mm)	固定孔距 F (mm)	重量 (kg)
2L	树脂	168	118	227	144	2.35
2L	铝合金	217	150	212	95x200	3.15
3L	树脂	231	166	222	205	2.94
4L	树脂	277	160	236	250	2.76
4L	铝合金	297	170	232	95x280	4.22
8L	钣金	355	201	252	95x338	7.32

◆规格表

输入气压(kgf/cm²)	4	5	6	7	8
输出压力(kgf/cm²)	14	18	23	28	33
吐出量	0~8cc/次 (可调整)				
入风口径	Ø4, Ø6 (使用内牙M5的风管快速接头)				
出油口径	Ø4, Ø6				
浮动开关	NC接点 (可改为NO接点)				
压力开关	选配 (NC或NO接点)				
适用油品黏度	10~220 cSt@40℃ (特殊油品黏度请洽客服)				

※浮动开关与压力开关接点说明详见P. 115、P. 116。

◆ 建议搭配之产品

A型分配器 P. 79

B型分配器 P. 80

直接头 P. 106

直角接头 P. 108

压力开关 P. 116

过滤器 P. 117

外钢丝软管 P. 120

尼龙管 P. 120

管夹 P. 124

CEH 回油式电动注油机 PLC或连续给油

CEH 标准品

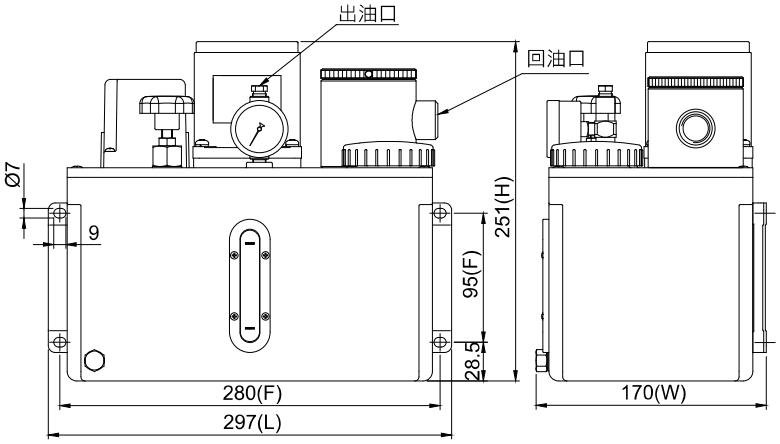

CEH 标准品外型图

◆ 特点

1. 附回油装置，润滑油可循环使用，节省油量消耗。
2. 回油口附磁石滤油网，能阻挡铁屑等杂质进入油箱，确保循环润滑油的清洁。
3. 可由PLC控制动作与间歇时间，亦可不由PLC控制，长时间连续运转。
4. 采用特殊合金钢的齿轮泵浦搭配感应式马达，具输出压力稳定、无噪音、使用寿命长的优点。
5. 附调压阀，可依需求调整吐出压力。
6. 附浮动开关，可检测油位并自动发出讯号。
7. 本机安装及配管完成后，须先以连续强制给油的方式注油，待油管饱满后再开始使用。

◆订购代码

CEH —— 05 —— C —— 25 – 3 —— A —— ※

油箱容量 (材质)	
05	4L (铝合金)
08	8L (钣金)
12	12L (钣金)
20	20L (钣金)
30	30L (钣金)
36	36L (钣金)
40	40L (钣金)
60	60L (钣金)
64	64L (钣金)
77	77L (钣金)

※电压代码D至H为三相双电压，出厂标准配线低电压，若需配线高电压，订购时请告知。

电压	
A	单相110V
C	单相220V
D	三相220/380V
E	三相220/440V
F	三相208/415V
G	三相230/460V
H	三相240/480V
M	三相220V
N	三相380V
X	特殊电压

回油口径	
A	PT1/2
B	PT3/4

出油口径	
0	Ø4
1	Ø6
2	Ø4 (附压力表)
3	Ø6 (附压力表)

马达输出功率	
25	25W
60	60W (仅适用8L以上油箱)
90	90W (仅适用8L以上油箱)

特殊要求	
SO	浮动开关改为NO接点

◆外型尺寸

马达输出功率	油箱容量	油箱材质	长 L (mm)	宽 W (mm)	高 H (mm)	固定孔距 F (mm)	重量 (kg)
25W	4L	铝合金	297	170	251	95x280	6.85
	8L	钣金	355	201	271	95x338	9.85
	12L	钣金	495	225	251	95x478	12.60
60W	8L	钣金	355	201	333	95x338	11.35
	12L	钣金	495	225	311	95x478	13.65

◆规格表

马达输出功率	25W			60W		
电压	单相 110V	单相 220V	三相 电压	单相 110V	单相 220V	三相 电压
电流	0.6A	0.3A	0.3A	1.2A	0.6A	0.6A
最大吐出量	250cc/min			500cc/min		
最大吐出压	15kgf/cm²			30kgf/cm²		
频率	50Hz,60Hz共用					
出油口径	Ø4, Ø6					
回油口径	PT1/2, PT3/4					
浮动开关	NC接点 (可改为NO接点)					
适用油品黏度	32~68 cSt@40℃ (特殊油品黏度请洽客服)					

※浮动开关接点说明详见P. 115。

◆配线图

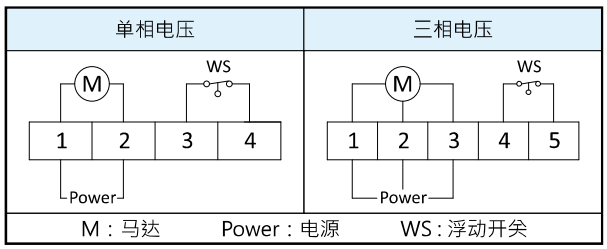

※三相电压配线时，请注意马达转向是否为逆向(马达轴心以红点标示)，若马达转向错误，请将任两条电源线交换位置，重新配线即可。

◆ 建议搭配之产品

A型分配器
P. 79

B型分配器
P. 80

过滤器
P. 117

尼龙管
P. 120

CEU 回油式电动注油机 PLC或连续给油

CEU-8L

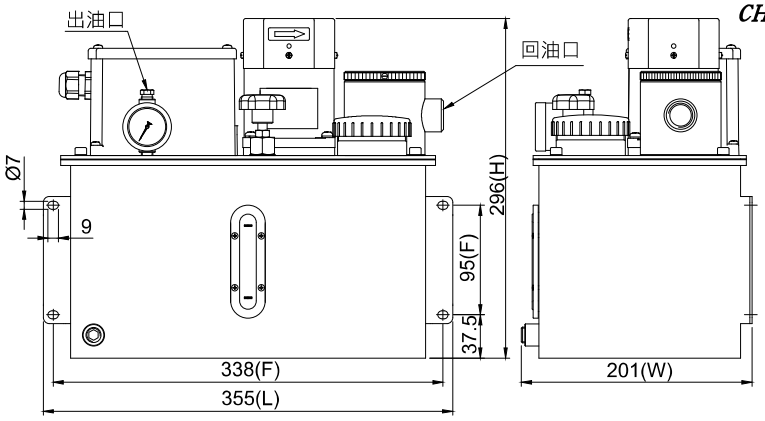

CEU-8L 外型图

◆ 特点

1. 附回油装置，润滑油可循环使用，节省油量消耗。
2. 回油口附磁石滤油网，能阻挡铁屑等杂质进入油箱，确保循环润滑油的清洁。
3. 可由PLC控制动作与间歇时间，亦可不由PLC控制，长时间连续运转。
4. 采用特殊合金钢的齿轮泵浦搭配感应式马达，具输出压力稳定、无噪音、使用寿命长的优点。
5. 感应式马达有加装风扇，可有效降温，延长注油机使用寿命。
6. 附调压阀，可依需求调整吐出压力。
7. 附浮动开关，可检测油位并自动发出讯号。
8. 附1kgf/cm²的压力开关，可检测油路有无破损。
9. 本机安装及配管完成后，须先以连续强制给油的方式注油，待油管饱满后再开始使用。

◆规格表

马达输出功率	25W			60W		
电压	单相 110V	单相 220V	三相 电压	单相 110V	单相 220V	三相 电压
电流	0.6A	0.3A	0.3A	1.2A	0.6A	0.6A
最大吐出量	250cc/min			500cc/min		
最大吐出压	15kgf/cm²			30kgf/cm²		
频率	50Hz,60Hz共用					
出油口径	Ø4, Ø6					
回油口径	PT1/2, PT3/4					
浮动开关	NC接点 (可改为NO接点)					
压力开关	NC接点 (可改为NO接点)					
适用油品黏度	32~68 cSt@40℃ (特殊油品黏度请洽客服)					

※浮动开关与压力开关接点说明详见P. 115、P. 116。

◆外型尺寸

马达输出功率	油箱容量	油箱材质	长 L (mm)	宽 W (mm)	高 H (mm)	固定孔距 F (mm)	重量 (kg)
25W	8L	钣金	355	201	296	95x338	11.00
	20L	钣金	446	267	399	410x200	17.80
	64L	钣金	560	480	534	450x300	43.00
60W	8L	钣金	355	201	333	95x338	12.15
	20L	钣金	446	267	436	410x200	18.90
	64L	钣金	560	480	571	450x300	44.05

◆订购代码

CEU — 08 — C — 25 — 3 — A — ※

油箱容量 (材质)	
08	8L (钣金)
12	12L (钣金)
20	20L (钣金)
30	30L (钣金)
36	36L (钣金)
40	40L (钣金)
60	60L (钣金)
64	64L (钣金)
77	77L (钣金)

※电压代码D至H为三相双电压，出厂标准配线低电压，若需配线高电压，订购时请告知。

马达输出功率	
25	25W
60	60W
90	90W

电压	
A	单相110V
C	单相220V
D	三相220/380V
E	三相220/440V
F	三相208/415V
G	三相230/460V
H	三相240/480V
M	三相220V
N	三相380V
X	特殊电压

回油口径	
A	PT1/2
B	PT3/4

出油口径	
0	Ø4
1	Ø6
2	Ø4 (附压力表)
3	Ø6 (附压力表)

特殊要求	
PO	压力开关改为NO接点
SO	浮动开关改为NO接点

◆配线图

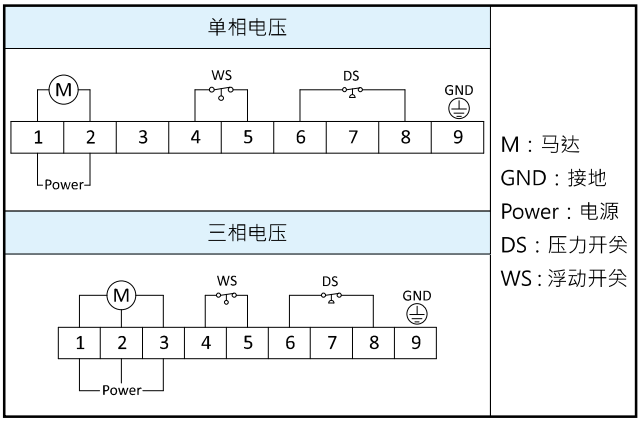

※三相电压配线时，请注意马达转向是否为逆向(马达轴心以红点标示)，若马达转向错误，请将任两条电源线交换位置，重新配线即可。

◆ 建议搭配之产品

A型分配器 P. 79

B型分配器 P. 80

直角接头 P. 108

过滤器 P. 117

尼龙管 P. 120

CLS 回油式电动注油机 PLC或连续给油

CLS-36L

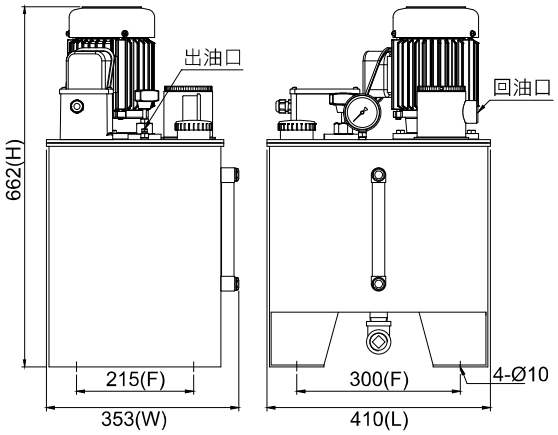

CLS-36L 外型图

◆ 特点

1. 附回油装置，润滑油可循环使用，节省油量消耗。
2. 回油口附磁石滤油网，能阻挡铁屑等杂质进入油箱，确保循环润滑油的清洁。
3. 可由PLC控制动作与间歇时间，亦可不由PLC控制，长时间连续运转。
4. 采用特殊合金钢的齿轮泵浦搭配直结马达，具输出压力稳定、无噪音、使用寿命长的优点。
5. 附调压阀，可依需求调整吐出压力。
6. 附浮动开关，可检测油位并自动发出讯号。
7. 附1kgf/cm²的压力开关，可检测油路有无破损。
8. 本机安装及配管完成后，须先以连续强制给油的方式注油，待油管饱满后再开始使用。

◆外型尺寸

油箱容量	油箱材质	长L (mm)	宽W (mm)	高H (mm)	固定孔距F (mm)	重量 (kg)
36L	钣金	410	353	662	300x215	46.3
64L	钣金	560	480	662	450x300	52.5
77L	钣金	610	480	692	500x300	75.5

◆规格表

马达马力	1/2HP , 1HP	马达极数	4P
电压	单相110V , 单相220V , 三相电压		
最大吐出量	CLS-10: 1.5 L/min	CLS-30: 3.0 L/min	CLS-50: 4.5 L/min
最大吐出压	15kgf/cm²		
出油口径	Ø4, Ø6		
回油口径	PT3/4, PT1		
浮动开关	NC接点 (可改为NO接点)		
压力开关	NC接点 (可改为NO接点)		
适用油品黏度	32~100 cSt@40℃ (特殊油品黏度请洽客服)		

※浮动开关与压力开关接点说明详见P. 115、P. 116。

◆订购代码

CLS — 10 — 36 — D — 2 — 3 — C — ※

吐出量	
10	1.5 L/min
30	3.0 L/min
50	4.5 L/min

油箱容量 (材质)	
30	30L (钣金)
36	36L (钣金)
40	40L (钣金)
60	60L (钣金)
64	64L (钣金)
77	77L (钣金)
100	100L (钣金)
130	130L (钣金)
150	150L (钣金)
204	204L (钣金)

电压	
A	单相110V
C	单相220V
D	三相220/380V
E	三相220/440V
F	三相208/415V
G	三相230/460V
H	三相240/480V
M	三相220V
N	三相380V
X	特殊电压

马达马力	
2	1/2HP
4	1HP

出油口径 (PT1/4)	
2	Ø4 (附压力表)
3	Ø6 (附压力表)

回油口径	
B	PT3/4
C	PT1

特殊要求	
PO	压力开关改为NO接点
SO	浮动开关改为NO接点

※电压代码D至H为三相双电压，出厂标准配线低电压，若需配线高电压，订购时请告知。

◆ 建议搭配之产品

BS型分配器 P. 82

B型分配器 P. 80

直接头 P. 106

直角接头 P. 108

自动油过滤器 P. 118

外钢丝软管 P. 120

尼龙管 P. 120

切管机 P. 121

管夹 P. 124

CLSA / CLSB 回油式电动注油机

PLC或连续给油

CHEN YING

CLSA-20L

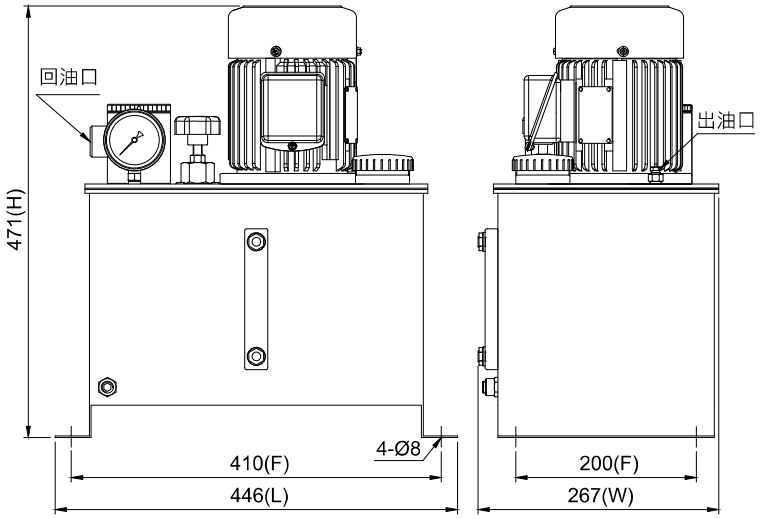

CLSA-20L 外型图

CLSB-20L

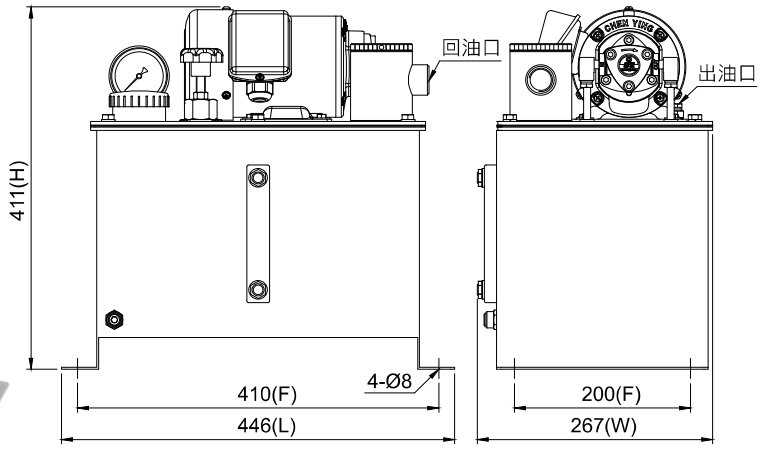

CLSB-20L 外型图

◆ 特点

1. 依1/4HP马达的样式分为搭配立式马达的CLSA及搭配卧式马达的CLSB。
2. 附回油装置，润滑油可循环使用，节省油量消耗。
3. 回油口装有磁石滤油网，能阻挡铁屑等杂质进入油箱，确保循环润滑油的清洁。
4. 可由PLC控制动作与间歇时间，亦可不由PLC控制，长时间连续运转。
5. 采用特殊合金钢的摆线式给油泵浦搭配1/4HP马达，具输出压力稳定、无噪音、使用寿命长的优点。
6. 附调压阀，可依需求调整吐出压力。
7. 附浮动开关，可检测油位并自动发出讯号。
8. 本机安装及配管完成后，须先以连续强制给油的方式注油，待油管饱满后再开始使用。

CLSA / CLSB 回油式电动注油机

PLC或连续给油

◆外型尺寸

型号	油箱容量	油箱材质	长L (mm)	宽W (mm)	高H (mm)	固定孔距F (mm)	重量 (kg)
CLSA	20L	钣金	446	267	471	410x200	26.7
	36L	钣金	410	353	606	300x215	38.8
	64L	钣金	560	480	606	450x300	52.2
CLSB	20L	钣金	446	267	411	410x200	21.3
	36L	钣金	410	353	546	300x215	33.4
	64L	钣金	560	480	546	450x300	46.8

◆规格表

马达马力	1/4HP	马达极数	4P	
电压	单相110V , 单相220V , 三相电压			
给油泵浦	CYP-10A	CYP-11A	CYP-12A	CYP-13A
最大吐出量	1.1~1.4 L/min	2.2~2.7 L/min	3.7~4.5 L/min	6.5~7.9 L/min
最大吐出压	5kgf/cm²			
出油口径	Ø4, Ø6			
回油口径	PT1/2, PT3/4			
浮动开关	NC接点 (可改为NO接点)			
适用油品黏度	32~68 cSt@40℃ (特殊油品黏度请洽客服)			

※浮动开关接点说明详见P. 115。

◆订购代码

CLSB — 20 — 10 — D — 1 — 3 — B — ※

型号	
CLSA	
CLSB	

油箱容量 (材质)	
20	20L (钣金)
30	30L (钣金)
36	36L (钣金)
40	40L (钣金)
60	60L (钣金)
64	64L (钣金)
77	77L (钣金)
100	100L (钣金)
130	130L (钣金)
150	150L (钣金)
204	204L (钣金)

给油泵浦	
10	CYP-10A
11	CYP-11A
12	CYP-12A
13	CYP-13A

电压	
A	单相110V
C	单相220V
D	三相220/380V
E	三相220/440V
F	三相208/415V
G	三相230/460V
H	三相240/480V
M	三相220V
N	三相380V
X	特殊电压

马达马力	
1	1/4HP

出油口径 (PT1/4)	
2	Ø4 (附压力表)
3	Ø6 (附压力表)

回油口径	
A	PT1/2
B	PT3/4

特殊要求	
SO	浮动开关改为NO接点

※给油泵浦型号规格请参阅P. 97。

※电压代码D至H为三相双电压，出厂标准配线低电压，若需配线高电压，订购时请告知。

◆ 建议搭配之产品


BS型分配器
P. 82


B型分配器
P. 80


直接头
P. 106


直角接头
P. 108


自动油过滤器
P. 118


外钢丝软管
P. 120


尼龙管
P. 120


切管机
P. 121


管夹
P. 124

CLSS小型冷却式回油电动注油机 PLC或连续给油

CLSS-08

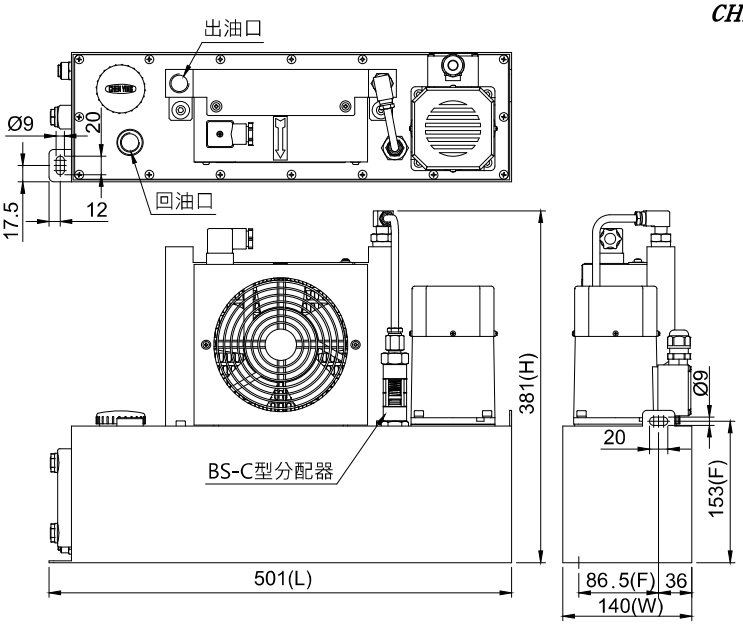

CLSS-08 外型图

CLSS-14

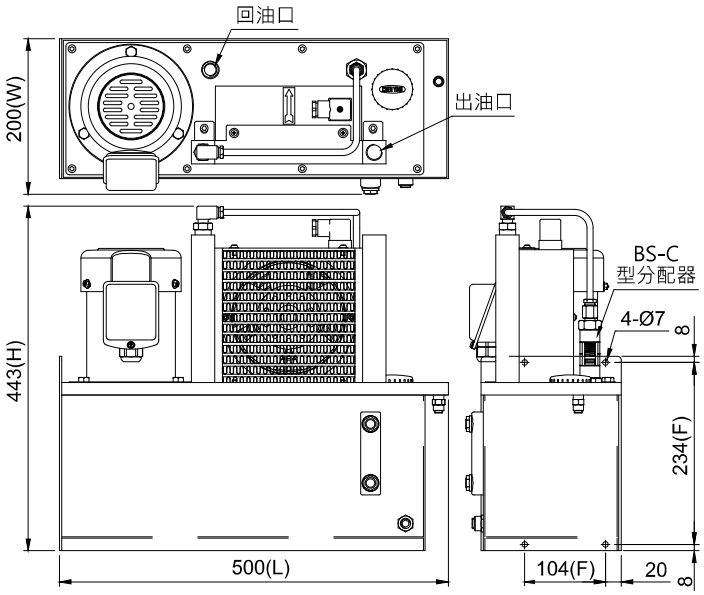

CLSS-14 外型图

◆ 特点

1. CLSS为小型的冷却式回油电动注油机，适合安装在有限空间中，依油箱大小分为8L的CLSS-08及14L的CLSS-14。
2. 可由PLC控制动作与间歇时间，亦可不由PLC控制，长时间连续运转。
3. 附有高效率风冷却器，可将润滑油的温度冷却至约室温+10℃。
4. 附有回油口，润滑油可循环使用，节省油量消耗。
5. 附有BS-C分配器，可检测油箱内的润滑油是否正常流入风冷却器。BS-C分配器可选配磁簧开关，即时检测输油动作。
6. CLSS-08采用齿轮泵浦搭配90W感应式马达，吐出量固定为1.8L/min。
7. CLSS-14采用给油泵浦搭配1/4HP立式连轴马达，依据给油泵浦的型号有四种吐出量范围，详见规格表。
8. 因配备高效率风冷却器，建议安装在干净、通风良好的环境。进风口及出风口建议均至少预留风叶直径一半的距离，使空气顺畅流动，以利注油机发挥最大的冷却效果。
9. 若安装环境较多粉尘，请定期清理风冷却器(建议每周一次)，避免粉尘吸附在冷却器表面，影响冷却器的散热性能。
10. 本机安装及配管完成后，须先以连续强制给油的方式注油，待油管饱满后再开始使用。

CLSS小型冷却式回油电动注油机 PLC或连续给油

◆外型尺寸

型号	油箱容量	油箱材质	长L (mm)	宽W (mm)	高H (mm)	固定孔距F (mm)	重量 (kg)
CLSS-08	8L	钣金	501	140	381	153x86.5	14.9
CLSS-14	14L	钣金	500	200	443	234x104	24.0

◆规格表 (CLSS注油机)

型号	CLSS-08		CLSS-14			
马达类型	90W感应式马达		1/4HP 立式连轴马达			
马达极数	-		4P			
电压	三相220V	三相380V	单相110V、单相220V、三相电压			
电流	0.6A	0.39A	-			
频率	50Hz,60Hz共用		-			
给油泵浦	-		CYP-10A	CYP-11A	CYP-12A	CYP-13A
最大吐出量	1.8 L/min		1.1~1.4L/min	2.2~2.7L/min	3.7~4.5L/min	6.5~7.9L/min
最大吐出压	5kgf/cm²		5kgf/cm²			
出油口径	PT1/2		PT1/2			
回油口径	PT1/2, PT3/4		PT1/2, PT3/4			
磁簧开关	选配 (NC或NO接点)		选配 (NC或NO接点)			
适用油品黏度	32~68 cSt@40℃ (特殊油品黏度请洽客服)		32~68 cSt@40℃ (特殊油品黏度请洽客服)			

※磁簧开关接点说明：NO为冲程动作正常时发出讯号；NC则为冲程动作异常时发出讯号。

◆高效率风冷却器规格表(制造商商品目录值)

冷油器			马达					
适用流体	使用最高压力	交换热量	压力损失	电压	频率	输入功率	转速	电流
一般矿物油	1.0MPa	流量3L/时, 565 kcal/时 (室温+20℃时)	0.1 bar (3L/分)	单相230V	50Hz	45W	2850min^{-1}	0.27A
					60Hz	37W	3450min^{-1}	0.23A

◆订购代码 (CLSS-08)

CLSS — 08 — M — 90 — A — A — ※

油箱容量 (材质)	
08	8L (钣金)

电压	
M	三相220V
N	三相380V
X	特殊电压

马达输出功率	
90	90W

出油口径	
A	PT1/2

回油口径	
A	PT1/2
B	PT3/4

特殊要求	
TC	加装磁簧开关,NC接点
TO	加装磁簧开关,NO接点

※CLSS-08的90W马达含配线盒，考虑配线空间有限，仅限使用三相单电压。

◆订购代码 (CLSS-14)

CLSS — 14 — 13 — 1 — D — A — A — ※

油箱容量 (材质)	
14	14L (钣金)

给油泵浦	
10	CYP-10A
11	CYP-11A
12	CYP-12A
13	CYP-13A

马达马力	
1	1/4HP

电压	
A	单相110V
C	单相220V
D	三相220/380V
E	三相220/440V
F	三相208/415V
G	三相230/460V
H	三相240/480V
M	三相220V
N	三相380V
X	特殊电压

出油口径	
A	PT1/2

回油口径	
A	PT1/2
B	PT3/4

特殊要求	
TC	加装磁簧开关,NC接点
TO	加装磁簧开关,NO接点

※给油泵浦型号规格请参阅P. 97。
※电压代码D至H为三相双电压，出厂标准配线低电压，若需配线高电压，订购时请告知。

◆ 建议搭配之产品


BS型分配器 P. 82


B型分配器 P. 80


直接头 P. 106


直角接头 P. 108


自动油过滤器 P. 118


外钢丝软管 P. 120


尼龙管 P. 120


切管机 P. 121


管夹 P. 124

CLST 冷却式回油电动注油机 PLC或连续给油

CLST-20L

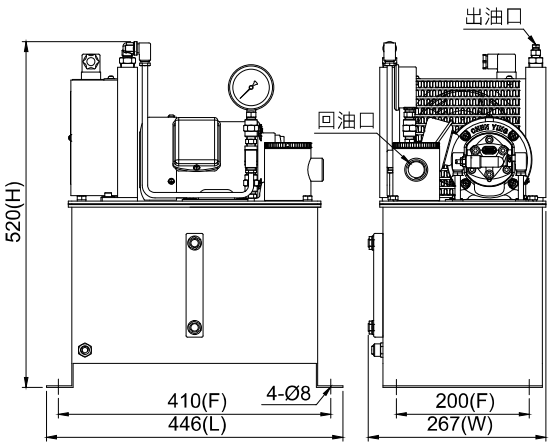

CLST-20L 外型图

◆ 特点

1. 附高效率风冷却器，可将润滑油的温度冷却至约室温+10℃。
2. 附回油装置，润滑油可循环使用，节省油量消耗。
3. 回油口附磁石滤油网，能阻挡铁屑等杂质进入油箱，确保循环润滑油的清洁。
4. 可由PLC控制动作与间歇时间，亦可不由PLC控制，长时间连续运转。
5. 采用特殊合金钢的摆线式给油泵浦搭配1/4HP马达，具输出压力稳定、无噪音、使用寿命长的优点。
6. 附调压阀，可依需求调整吐出压力。
7. 附浮动开关，可检测油位并自动发出讯号。
8. 本机安装及配管完成后，须先以连续强制给油的方式注油，待油管饱满后再开始使用。

◆外型尺寸

油箱容量	油箱材质	长L (mm)	宽W (mm)	高H (mm)	固定孔距F (mm)	重量 (kg)
20L	钣金	446	267	520	410x200	23.7
36L	钣金	410	353	655	300x215	35.7
64L	钣金	560	480	655	450x300	48.6

◆规格表

马达马力	1/4HP	马达极数	4P	
电压	单相110V , 单相220V , 三相电压			
最大吐出量	CYP-10A: 1.1~1.4L/min	CYP-11A: 2.2~2.7L/min	CYP-12A: 3.7~4.5L/min	CYP-13A: 6.5~7.9L/min
最大吐出压	5kgf/cm²			
出油口径	Ø4, Ø6			
回油口径	PT1/2, PT3/4			
浮动开关	NC接点 (可改为NO接点)			
适用油品黏度	32~68 cSt@40℃ (特殊油品黏度请洽客服)			

※浮动开关接点说明详见P. 115。

◆订购代码

CLST — 20 — 10 — D — 1 — 3 — B — ※

油箱容量 (材质)			
20	20L (钣金)	77	77L (钣金)
30	30L (钣金)	100	100L (钣金)
36	36L (钣金)	130	130L (钣金)
40	40L (钣金)	150	150L (钣金)
60	60L (钣金)	204	204L (钣金)
64	64L (钣金)		

给油泵浦	
10	CYP-10A
11	CYP-11A
12	CYP-12A
13	CYP-13A

电压	
A	单相110V
C	单相220V
D	三相220/380V
E	三相220/440V
F	三相208/415V
G	三相230/460V
H	三相240/480V
M	三相220V
N	三相380V
X	特殊电压

马达马力	
1	1/4HP

出油口径 (PT3/8)	
2	Ø4 (附压力表)
3	Ø6 (附压力表)

回油口径	
A	PT1/2
B	PT3/4

特殊要求	
SO	浮动开关改为NO接点

※给油泵浦型号规格请参阅P. 97。

※电压代码D至H为三相双电压，出厂标准配线低电压，若需配线高电压，订购时请告知。

◆ 建议搭配之产品

BS型分配器 P. 82

B型分配器 P. 80

直接头 P. 106

直角接头 P. 108

自动油过滤器 P. 118

外钢丝软管 P. 120

尼龙管 P. 120

切管机 P. 121

管夹 P. 124

CEF 回油式电动注油机 计时器

CEF 标准品

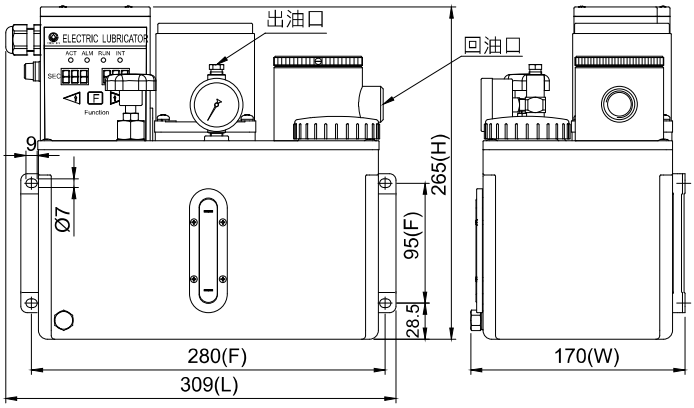

CEF 标准品外型图

◆ 特点

1. 附回油装置，润滑油可循环使用，节省油量消耗。
2. 回油口附磁石滤油网，能阻挡铁屑等杂质进入油箱，确保循环润滑油的清洁。
3. 动作及间歇时间由计时器控制，电子箱附动作(ACT) 、异常(ALM)、注油(RUN)、间歇(INT)指示灯。
4. 电子箱内建小型蜂鸣器，可在油位异常时发出警报声响。
5. 采用特殊合金钢的齿轮泵浦搭配感应式马达，具输出压力稳定、无噪音、使用寿命长的优点。
6. 附调压阀，可依需求调整吐出压力。
7. 附浮动开关，可检测油位并自动发出讯号。
8. 附强制给油键(F键)，可手动强制给油。
9. 本机安装及配管完成后，须先以连续强制给油的方式注油，待油管饱满后再开始使用。

◆订购代码

CEF — 05 — 2 — C — 25 — 3 — A

油箱容量 (材质)	
05	4L (铝合金)
08	8L (钣金)
12	12L (钣金)
20	20L (钣金)
30	30L (钣金)
36	36L (钣金)
40	40L (钣金)
60	60L (钣金)
64	64L (钣金)
77	77L (钣金)

电压	
A	110V
C	220V

运作时间 (动作 x 间歇)	
1	秒 x 秒
2	秒 x 分

马达输出功率	
25	25W
60	60W (仅适用8L以上油箱)
90	90W (仅适用8L以上油箱)

出油口径	
0	Ø4
1	Ø6
2	Ø4 (附压力表)
3	Ø6 (附压力表)

回油口径	
A	PT1/2
B	PT3/4

◆外型尺寸

马达输出功率	油箱容量	油箱材质	长 L (mm)	宽 W (mm)	高 H (mm)	固定孔距 F (mm)	重量 (kg)
25W	4L	铝合金	309	170	265	95x280	7.50
	8L	钣金	355	201	285	95x338	10.10
	12L	钣金	495	225	265	95x478	12.40
60W	8L	钣金	355	201	333	95x338	11.15
	12L	钣金	495	225	311	95x478	13.45

◆规格表

动作时间	1~999秒			
间歇时间	1~999秒 , 1~999分			
马达输出功率	25W		60W	
电压	110V	220V	110V	220V
电流	0.6A	0.3A	1.2A	0.6A
最大吐出量	250cc/min		500cc/min	
最大吐出压	15kgf/cm²		30kgf/cm²	
频率	50Hz,60Hz共用			
出油口径	Ø4, Ø6			
回油口径	PT1/2, PT3/4			
浮动开关	NC接点			
适用油品黏度	32~68 cSt@40℃ (特殊油品黏度请洽客服)			

※浮动开关接点说明详见P. 115。

◆配线图

异常输出			接地	电源	
NO(A)	NC(B)	COM	GND(P.E)	POWER	
⊕	⊕	⊕	⊕	⊕	⊕

◆ 建议搭配之产品

A型分配器 P. 79

B型分配器 P. 80

比例接头 P. 85

直接头 P. 106

直角接头 P. 108

过滤器 P. 117

外钢丝软管 P. 120

尼龙管 P. 120

管夹 P. 124

CEN24(横式)/CEN25(立式) 油雾式电动注油机

PLC

CHEN YING

CEN24 标准品

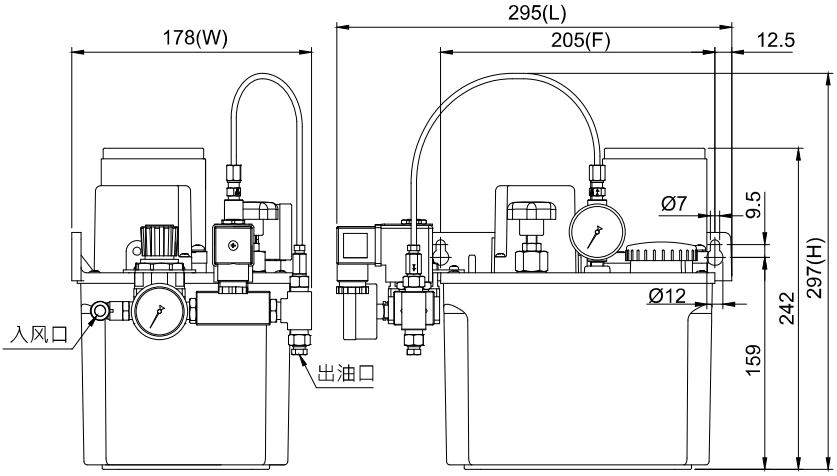

CEN24 标准品外型图

CEN25 标准品

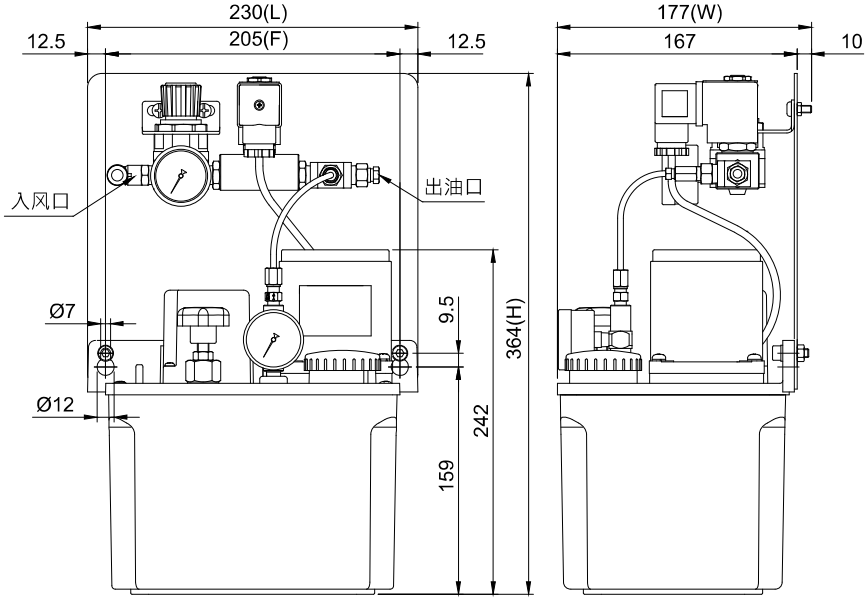

CEN25 标准品外型图

◆ 特点

1. 由二口二位电磁阀控制风压，依电磁阀的位置分为横式的CEN24及立式的CEN25。
2. 动作及间歇时间由PLC控制。
3. 附压力表，可检测动作压力。
4. 附浮动开关，可检测油位并自动发出讯号。
5. 附调压阀，可依需求调整管路压力，顺时针旋转增加出油量；逆时针旋转减少出油量。
6. 附气压调整阀，可依需求调整气压，提升雾化效果。
7. 当关闭注油机电源时，可同时关闭气压及输出电源。
8. 具冷却、润滑及除屑的功能，可减少机械磨损，延长使用寿命。
9. 建议一台注油机对应一个润滑点，油雾混合效果最佳，且不会有油量不均的问题。

CEN24(横式)/CEN25(立式) 油雾式电动注油机

◆外型尺寸

型号	油箱容量	油箱材质	长L (mm)	宽W (mm)	高H (mm)	固定孔距F (mm)	重量 (kg)
CEN24	3L	树脂	295	178	297	205	5.40
	4L	树脂	353	185	308	250	6.00
CEN25	3L	树脂	230	177	364	205	6.36
	4L	树脂	275	177	377	250	6.90

◆规格表

马达输出功率	25W	
电压	110V	220V
电流	0.6A	0.3A
最大吐出量	200cc/min	
最大吐出压	15kgf/cm²	
频率	50Hz,60Hz共用	
出油口径	Ø4, Ø6	
浮动开关	NC接点 (可改为NO接点)	
适用油品黏度	32~68 cSt@40℃ (特殊油品黏度请洽客服)	

※浮动开关接点说明详见P. 115。

◆配线图

单相电压	
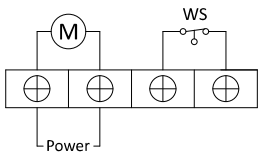	M：马达 Power：电源 WS：浮动开关

◆订购代码

CEN24 — 03 — C — 25 — 3 — ※

型号	
CEN24	横式
CEN25	立式

油箱容量 (材质)	
03	3L (树脂)
04	4L (树脂)

电压	
A	110V
C	220V

马达输出功率	
25	25W

出油口径	
2	Ø4 (附压力表)
3	Ø6 (附压力表)

特殊要求	
SO	浮动开关改为NO接点

◆ 建议搭配之产品


OE喷枪
P. 96


OG喷枪
P. 96


直接头
P. 106


直角接头
P. 108


尼龙管弹簧
P. 121


外钢丝软管
P. 120


尼龙管
P. 120


切管机
P. 121


管夹
P. 124

CEN22(横式)/CEN23(立式)
油雾式电动注油机

CEN22 标准品

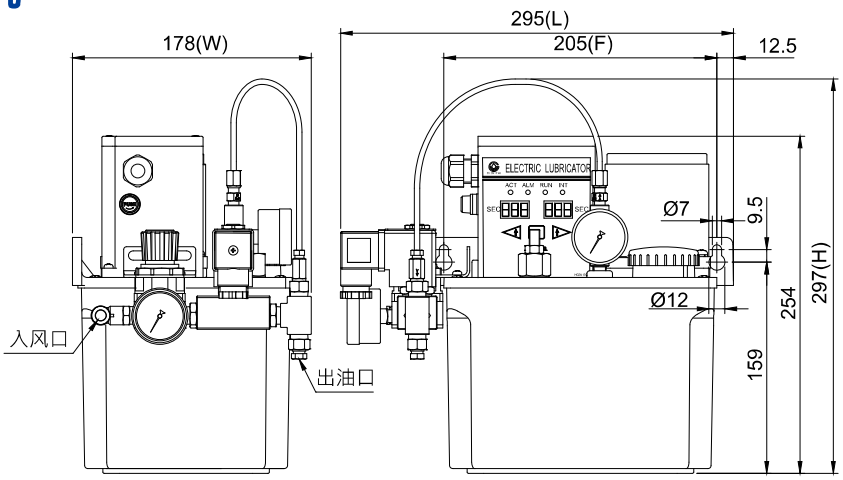

CEN22 标准品外型图

CEN23 标准品

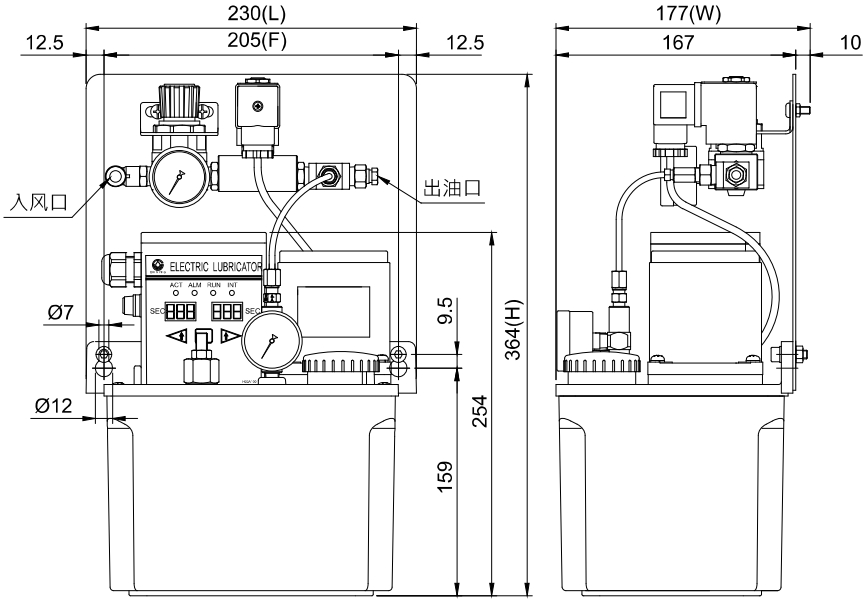

CEN23 标准品外型图

◆ 特点

1. 由二口二位电磁阀控制风压，依电磁阀的位置分为横式的CEN22及立式的CEN23。
2. 动作及间歇时间由计时器控制，电子箱附动作(ACT)、异常(ALM)、注油(RUN)、间歇(INT)指示灯，内建小型蜂鸣器。
3. 具储存设定值功能，能储存设定的动作与间歇时间。
4. 有两种开机模式，标准模式为开机先间歇：
   (a) 开机先给油：开机时先执行动作时间计时。
   (b) 开机先间歇：开机时先执行间歇时间计时。
5. 开机先间歇的款式具记忆功能，若在间歇时间中途断电，重新启动后，会由余下的间歇时间开始继续运作，可有效避免重复给油。
6. 附压力表，可检测动作压力。
7. 附浮动开关，可检测油位并自动发出讯号。
8. 附调压阀，可依需求调整管路压力，顺时针旋转增加出油量；逆时针旋转减少出油量。
9. 附气压调整阀，可依需求调整气压，提升雾化效果。
10. 附强制给油键(F键)，可手动强制给油。
11. 当关闭注油机电源时，可同时关闭气压及输出电源。
12. 具冷却、润滑及除屑的功能，可减少机械磨损，延长使用寿命。
13. 建议一台注油机对应一个润滑点，油雾混合效果最佳，且不会有油量不均的问题。

CEN22(横式)/CEN23(立式) 油雾式电动注油机

◆外型尺寸

型号	油箱容量	油箱材质	长L (mm)	宽W (mm)	高H (mm)	固定孔距F (mm)	重量 (kg)
CEN22	3L	树脂	295	178	297	205	5.60
	4L	树脂	355	188	337	250	6.20
CEN23	3L	树脂	230	177	364	205	6.50
	4L	树脂	277	174	377	250	7.10

◆规格表

动作时间	1~999秒	
间歇时间	1~999秒 , 1~999分	
马达输出功率	25W	
电压	110V	220V
电流	0.6A	0.3A
最大吐出量	200cc/min	
最大吐出压	15kgf/cm²	
频率	50Hz , 60Hz共用	
出油口径	Ø4, Ø6	
浮动开关	NC接点	
适用油品黏度	32~68 cSt@40°C (特殊油品黏度请洽客服)	

※浮动开关接点说明详见P. 115。

◆配线图

异常输出			接地	电源	
NO(A)	NC(B)	COM	GND(P.E)	POWER	
⊕	⊕	⊕	⊕	⊕	⊕

◆订购代码

CEN22 — 03 — 1 — C — 25 — 3 — ※

型号	
CEN22	横式
CEN23	立式

油箱容量 (材质)	
03	3L (树脂)
04	4L (树脂)

运作时间 (动作 x 间歇)	
1	秒 x 秒
2	秒 x 分

电压	
A	110V
C	220V

马达输出功率	
25	25W

出油口径	
2	Ø4 (附压力表)
3	Ø6 (附压力表)

特殊要求	
1	开机先给油

◆ 建议搭配之产品


OE喷枪
P. 96


OG喷枪
P. 96


直接头
P. 106


直角接头
P. 108


尼龙管弹簧
P. 121


外钢丝软管
P. 120


尼龙管
P. 120


切管机
P. 121


管夹
P. 124

COM油雾式气动注油机

COM 标准品 (不含浮动开关)

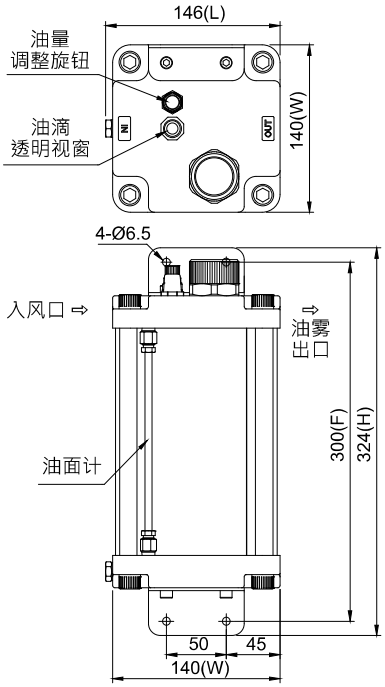

COM 标准品外型图 (不含浮动开关)

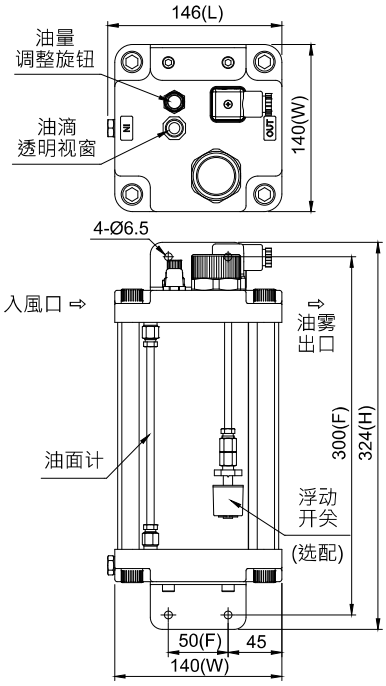

COM 外型图 (加浮动开关)

OB 喷枪标准品 (净重：149g)

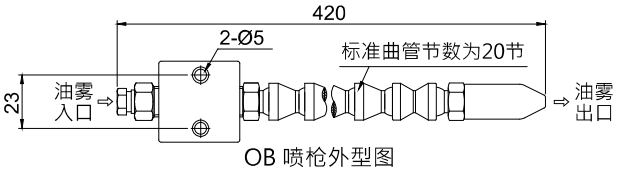

OB 喷枪外型图

◆ 特点

1. 油雾混合均匀，适用于高速切削、特殊加工及大面积的润滑及冷却。
2. 建议使用4~8 kgf/cm²的风压，确保雾化效果良好。
3. 附油量调整旋钮，可依需求调整出油量。
4. 附油滴透明窗口，可观察出油状态。
5. 附油面计，可观察油箱内的润滑油量，亦可加装浮动开关，可自动检测油位并发出讯号。
6. COM的油雾出口处建议搭配OB喷枪，其万向曲管可任意弯曲，将油雾输送至润滑点，OB喷枪亦可加装强力磁座，不需锁固即可吸附于可导磁的金属表面。OB喷枪标准搭配20节的万向曲管，如需其他节数，请洽客服。
7. 适用油品为机油及切削水。

◆规格表与外型尺寸

油箱容量	长 L (mm)	宽 W (mm)	高 H (mm)	固定孔距 F (mm)	输入风压	入风口径	油雾出口口径	适用温度	适用油品黏度	重量 (kg)
2L	146	140	324	300	4~8 kgf/cm²	PT1/4	PT1/4	5~60℃	22~68 cSt@40℃ (特殊油品黏度请洽客服)	4.1

※可选配浮动开关 (NO或NC接点)，接点说明详见P. 115。

◆订购代码

COM ——— 01 ——— ※

油箱容量	
01	2L

特殊要求			
OB	加购OB喷枪	SC	加装浮动开关,NC接点
BM	加购OB喷枪及强力磁座	SO	加装浮动开关,NO接点

◆ 建议搭配之产品

OB喷枪
P. 31

直接头
P. 106

直角接头
P. 108

浮动开关
P. 115

尼龙管弹簧
P. 121

外钢丝软管
P. 120

尼龙管
P. 120

切管机
P. 121

管夹
P. 124

CLAB 脱压式手摇注油机

CLAB-6
(双边出口直角)

CLAB-8
(右边出口直角)

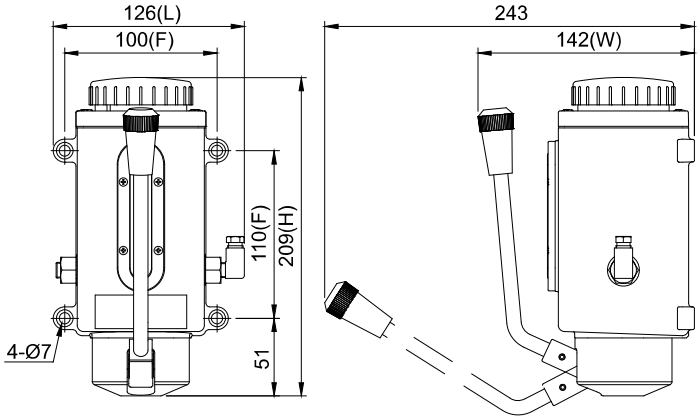

CLAB-8 外型图
(右边出口直角)

◆ 特点

1. 体积小，安装方便，经济实惠。
2. 拉动把手即可送油润滑，操作简便。
3. 出油口可依需求设于把手的左边或右边，也可双边出油。
4. 需搭配容积式分配器使用，达到定量给油的效果。
5. 适用于润滑时间不固定之机械设备。

◆规格表与外型尺寸

型号	油箱容量	长 L (mm)	宽 W (mm)	高 H (mm)	固定孔距 F (mm)	最大吐出量	最大吐出压	适用油品黏度	出油口径	出油口数	重量 (kg)
CLAB-6	350cc	111	137	188	85x85	8cc/次	15 kgf/cm²	32~68 cSt@40℃ (特殊油品黏度请洽客服)	Ø4	单	1.23
										双	1.24
									Ø6	单	1.24
										双	1.25
CLAB-8	600cc	126	142	209	100x110				Ø4	单	1.48
										双	1.50
									Ø6	单	1.49
										双	1.52

◆订购代码

CLAB — 8 — R — H — 1

油箱容量	
6	350cc
8	600cc

出油口	
L	左边
R	右边
D	双出口

出油口接头	
D	直接头
H	直角接头

出油口径	
0	Ø4
1	Ø6

◆ 建议搭配之产品

CAB型分配器
P. 87

T型分配器
P. 91

直接头
P. 106

直角接头
P. 108

过滤器
P. 117

外钢丝软管
P. 120

尼龙管
P. 120

管夹
P. 124

切管机
P. 121

CEN03 脱压式电动注油机 PLC

CEN03 标准品

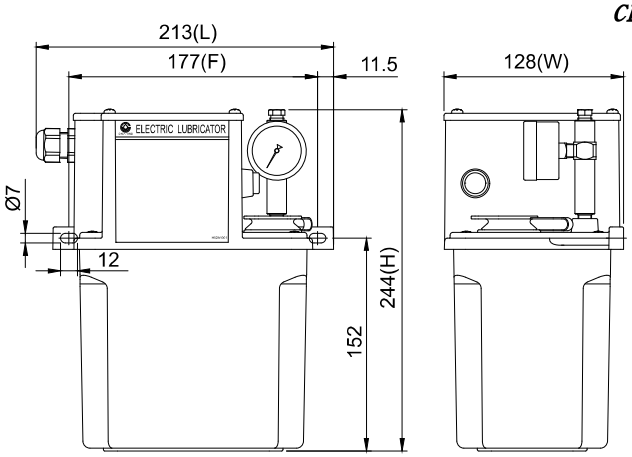

CEN03 标准品外型图

◆ 特点

1. 动作及间歇时间由PLC控制。
2. 需搭配容积式分配器使用，达到定量给油的效果。
3. 附压力表，可检测动作压力。
4. 附8kgf/cm²的压力开关，可检测油路有无破损。
5. 附浮动开关，可检测油位并自动发出讯号。
6. 附火花消除器，可抑制突波电压及接点火花对PLC产生的干扰，延长使用寿命。
7. 附强制给油键，请勿持续按压超过3分钟，避免马达过载。
8. 附马达温控保护装置，当温度达100℃时将暂时停机约5分钟。

◆订购代码

CEN03 — 01 — C — 3 — ※

油箱容量 (材质)	
01	2L (树脂)
02	2L (铝合金)
03	3L (树脂)
04	4L (树脂)
05	4L (铝合金)
08	8L (钣金)

电压	
A	110V, 60Hz
B	220V, 50Hz
C	220V, 60Hz

出油口径	
0	Ø4
1	Ø6
2	Ø4 (附压力表)
3	Ø6 (附压力表)

特殊要求	
B	加装蜂鸣器
PO	压力开关改为NO接点
SO	浮动开关改为NO接点
Z	最大吐出量260cc/min

◆外型尺寸

油箱容量	油箱材质	长 L (mm)	宽 W (mm)	高 H (mm)	固定孔距 F (mm)	重量 (kg)
2L	树脂	213	128	244	177	3.45
2L	铝合金	221	150	234	95x200	4.56
3L	树脂	227	167	248	205	3.91
4L	树脂	277	162	259	250	4.35
4L	铝合金	297	170	253	95x280	5.35
8L	钣金	355	201	270	95x338	8.00

◆配线图

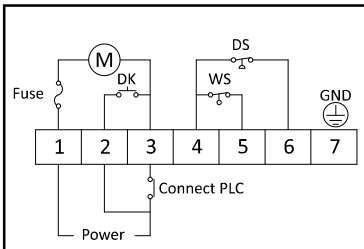

M：马达
GND：接地
Power：电源
Fuse：保险丝
DS：压力开关
WS：浮动开关
DK：强制给油键
Connect PLC：连接PLC

◆规格表

马达输出功率	30±3W	
电压	110V	220V
电流	2A	1A
频率	60Hz	50Hz, 60Hz
最大吐出量	130cc/min (亦可选择260cc/min)	
最大吐出压	15kgf/cm²	
出油口径	Ø4, Ø6	
浮动开关	NC接点 (可改为NO接点)	
压力开关	NC接点 (可改为NO接点)	
适用油品黏度	32~68 cSt@40℃ (特殊油品黏度请洽客服)	

※浮动开关与压力开关接点说明详见P. 115、P. 116。

◆ 建议搭配之产品

CAB型分配器 P. 87

T型分配器 P. 91

直接头 P. 106

直角接头 P. 108

过滤器 P. 117

外钢丝软管 P. 120

尼龙管 P. 120

管夹 P. 124

切管机 P. 121

CESG03脱压式电动注油机 PLC

CESG03 标准品

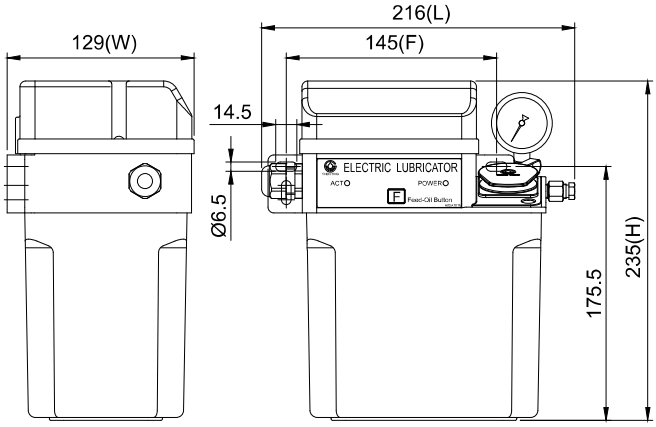

CESG03 标准品外型图

◆ 特点

1. 动作及间歇时间由PLC控制。
2. 需搭配容积式分配器使用，达到定量给油的效果。
3. 附压力表，可检测动作压力。
4. 附浮动开关，可检测油位并自动发出讯号。
5. 附强制给油键(F键)，请勿持续按压超过3分钟，避免马达过载。
6. 附马达温控保护装置，当温度达100℃时将暂时停机约5分钟。
7. 可加装8kgf/cm²的压力开关，以检测油路有无破损。

◆订购代码

CESG03 — 01 — C — 3 — ※

油箱容量 (材质)	
01	2L (树脂)
02	2L (铝合金)
03	3L (树脂)
04	4L (树脂)
05	4L (铝合金)
08	8L (钣金)

电压	
A	110V, 60Hz
B	220V, 50Hz
C	220V, 60Hz

出油口径	
0	Ø4
1	Ø6
2	Ø4 (附压力表)
3	Ø6 (附压力表)

特殊要求	
PC	加装压力开关,NC接点
PO	加装压力开关,NO接点
SO	浮动开关改为NO接点
Z	最大吐出量260cc/min

◆外型尺寸

油箱容量	油箱材质	长 L (mm)	宽 W (mm)	高 H (mm)	固定孔距 F (mm)	重量 (kg)
2L	树脂	216	129	235	145	2.71
2L	铝合金	221	150	225	95x200	3.80
3L	树脂	227	167	239	205	3.17
4L	树脂	277	162	250	250	3.70
4L	铝合金	297	170	244	95x280	4.61
8L	钣金	355	201	261	95x338	7.26

◆配线图

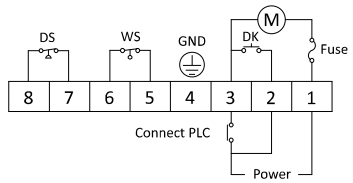

M：马达
GND：接地
Power：电源
Fuse：保险丝
DS：压力开关 (选配)
WS：浮动开关
DK：强制给油键
Connect PLC：连接PLC

◆规格表

马达输出功率	25±3W	
电压	110V	220V
电流	1.8A	0.9A
频率	60Hz	50Hz, 60Hz
最大吐出量	130cc/min (亦可选择260cc/min)	
最大吐出压	15kgf/cm²	
出油口径	Ø4, Ø6	
浮动开关	NC接点 (可改为NO接点)	
压力开关	选配 (NC或NO接点)	
适用油品黏度	32~68 cSt@40℃ (特殊油品黏度请洽客服)	

※浮动开关与压力开关接点说明详见P. 115、P. 116。

◆ 建议搭配之产品


CAB型分配器
P. 87


T型分配器
P. 91


直接头
P. 106


直角接头
P. 108


过滤器
P. 117


外钢丝软管
P. 120


尼龙管
P. 120


管夹
P. 124


切管机
P. 121

CEVB 脱压式电动注油机 PLC

CEVB-03-25W
(加装强制给油键、指示灯)

CEVB-04-25W
(加装强制给油键、指示灯)

CEVB-08-60W
(加装强制给油键、指示灯)

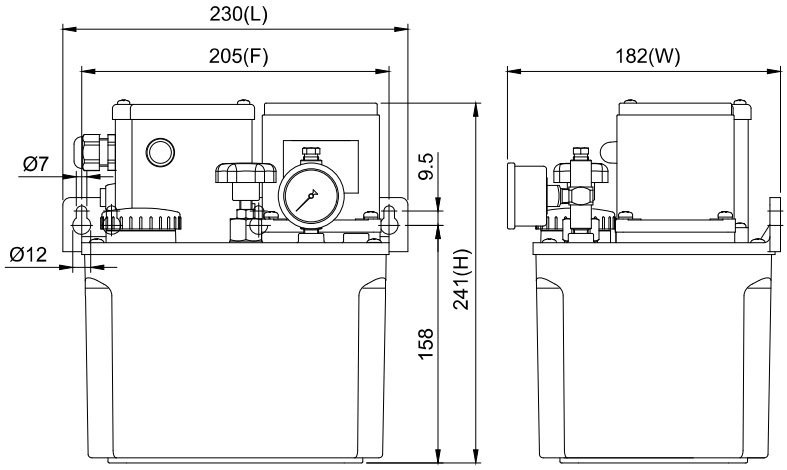

CEVB-03-25W 外型图
(加装强制给油键、指示灯)

◆ 特点

1. 动作及间歇时间由PLC控制。
2. 需搭配容积式分配器使用，达到定量给油的效果。
3. 附压力表，可检测动作压力。
4. 附8kgf/cm²的压力开关，可检测油路有无破损。
5. 附浮动开关，可检测油位并自动发出讯号。
6. 附调压阀，可依需求调整压力。
7. 采用特殊合金钢的齿轮泵浦搭配感应式马达，能稳定输出压力，确保润滑油稳定供应至各润滑点，且无噪音、使用寿命长，可符合一般大型机械之使用需求。
8. 可加装强制给油键，以手动强制给油；也可加装指示灯，在PLC控制给油及手动强制给油时会亮灯。

◆外型尺寸

马达输出功率	油箱容量	油箱材质	长 L (mm)	宽 W (mm)	高 H (mm)	固定孔距 F (mm)	重量 (kg)
25W	3L	树脂	230	182	241	205	4.89
	4L	树脂	288	162	252	250	5.37
	4L	铝合金	297	170	250	95x280	6.25
	8L	钣金	355	201	273	95x338	9.52
60W	4L	铝合金	297	175	310	95x280	7.87
	8L	钣金	355	201	332	95x338	11.35

◆规格表

马达输出功率	25W			60W		
电压	单相110V	单相220V	三相电压	单相110V	单相220V	三相电压
电流	0.6A	0.3A	0.3A	1.2A	0.6A	0.6A
最大吐出量	250cc/min			500cc/min		
最大吐出压	20kgf/cm²			30kgf/cm²		
频率	50Hz , 60Hz共用					
出油口径	Ø4,Ø6					
浮动开关	NC接点 (可改为NO接点)					
压力开关	NC接点 (可改为NO接点)					
适用油品黏度	32~68 cSt@40℃ (特殊油品黏度请洽客服)					

※浮动开关与压力开关接点说明详见P. 115、P. 116。

◆订购代码

CEVB — 03 — C — 25 — 3 — ※

油箱容量 (材质)	
03	3L (树脂)
04	4L (树脂)
05	4L (铝合金)
08	8L (钣金)
20	20L (钣金)

电压	
A	单相110V
C	单相220V
D	三相220/380V
E	三相220/440V
F	三相208/415V
G	三相230/460V
H	三相240/480V
M	三相220V
N	三相380V
X	特殊电压

马达输出功率	
25	25W
60	60W (仅适用4L以上金属油箱)
90	90W (仅适用4L以上金属油箱)

出油口径	
0	Ø4
1	Ø6
2	Ø4 (附压力表)
3	Ø6 (附压力表)

特殊要求	
F	加装强制给油键
L	加装指示灯
PO	压力开关改为NO接点
SO	浮动开关改为NO接点

※电压代码D至H为三相双电压，出厂标准配线低电压，若需配线高电压，订购时请告知。

◆配线图

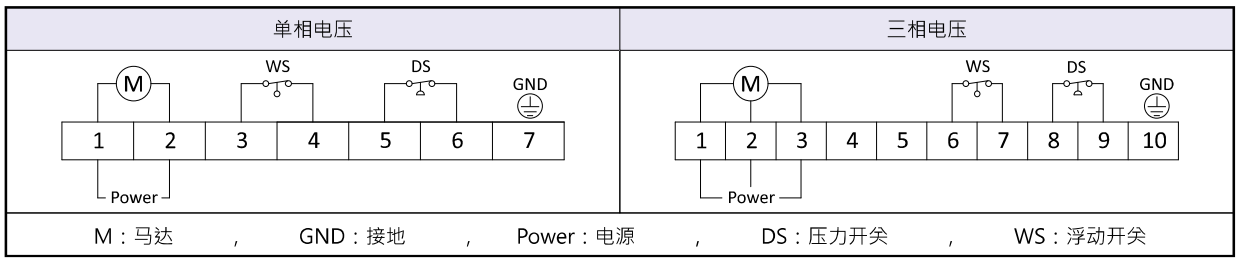

※加装强制给油键及指示灯的款式，请依照CEVB注油机内之特殊配线图配线。
※三相电压配线时，请注意马达转向是否为逆向(马达轴心以红点标示)。若马达转向错误，请将任两条电源线交换位置，重新配线即可。

◆ 建议搭配之产品

CAB型分配器	T型分配器	直接头	直角接头	过滤器	外钢丝软管	尼龙管	管夹	切管机
P. 87	P. 91	P. 106	P. 108	P. 117	P. 120	P. 120	P. 124	P. 121

CEPB 脱压式电动注油机(内拨键) 计时器

CEPB 标准品

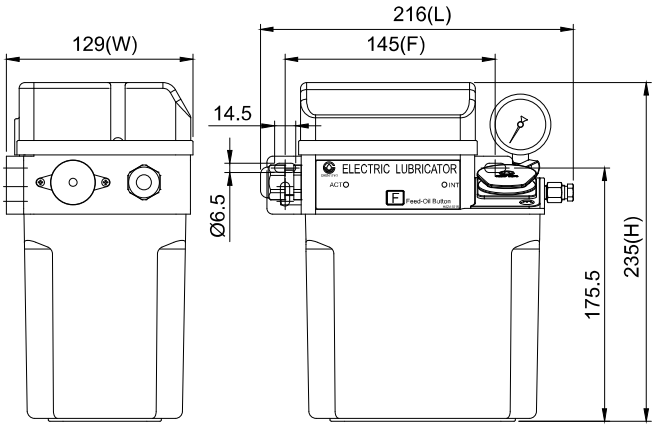

CEPB 标准品外型图

◆ 特点

1. 时间控制器在电子箱内部，动作与间歇时间的设定为拨键式，各有八种时间可供调整。
2. 电子箱附动作(ACT)及间歇(INT)指示灯。
3. 有两种开机模式，标准模式为开机先间歇：
   (a) 开机先给油：开机时先执行动作时间计时。
   (b) 开机先间歇：开机时先执行间歇时间计时。
4. 开机先间歇的款式具记忆功能，若在间歇时间中途断电，重新启动后，会由余下的间歇时间开始继续运作，可有效避免重复给油。
5. 需搭配容积式分配器使用，达到定量给油效果。
6. 附压力表，可检测动作压力。
7. 附浮动开关，可检测油位并自动发出讯号。
8. 附蜂鸣器，油位过低时能发出警告声响。
9. 附强制给油键(F键)，请勿持续按键超过3分钟，避免马达过载。
10. 附马达温控保护装置，当温度达100℃ 时将暂时停机约5分钟。

◆订购代码

CEPB — 01 — C — 3 — 2 — ※

油箱容量 (材质)	
01	2L (树脂)
02	2L (铝合金)
03	3L (树脂)
04	4L (树脂)
05	4L (铝合金)
08	8L (钣金)

出油口径	
0	Ø4
1	Ø6
2	Ø4 (附压力表)
3	Ø6 (附压力表)

开机模式	
1	开机先给油
2	开机先间歇

电压	
A	110V, 60Hz
B	220V, 50Hz
C	220V, 60Hz

特殊要求	
Z	最大吐出量260cc/min

◆外型尺寸

油箱容量	油箱材质	长 L (mm)	宽 W (mm)	高 H (mm)	固定孔距 F (mm)	重量 (kg)
2L	树脂	216	129	235	145	2.73
2L	铝合金	221	150	225	95x200	3.87
3L	树脂	227	167	239	205	3.15
4L	树脂	277	162	250	250	3.70
4L	铝合金	297	170	244	95x280	4.70
8L	钣金	355	201	261	95x338	7.35

◆规格表

动作时间	2 , 3 , 5 , 10 , 15 , 20 , 25 , 30秒	
间歇时间	3 , 5 , 10 , 15 , 20 , 30 , 60 , 180分	
马达输出功率	25±3W	
电压	110V	220V
电流	1.8A	0.9A
频率	60Hz	50Hz, 60Hz
最大吐出量	130cc/min (亦可选择260cc/min)	
最大吐出压	15kgf/cm²	
出油口径	Ø4, Ø6	
浮动开关	NC接点	
适用油品黏度	32~68 cSt@40℃ (特殊油品黏度请洽客服)	

※浮动开关接点说明详见P. 115。

◆配线图

电源		接地	异常输出		
POWER		GND(P.E)	COM	NC(B)	NO(A)
⊕	⊕	⊕	⊕	⊕	⊕

◆ 建议搭配之产品


CAB型分配器 P. 87


T型分配器 P. 91


直接头 P. 106


直角接头 P. 108


过滤器 P. 117


外钢丝软管 P. 120


尼龙管 P. 120

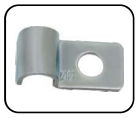
管夹 P. 124


切管机 P. 121

CEWB 脱压式电动注油机(外部双旋钮)

CEWB 标准品

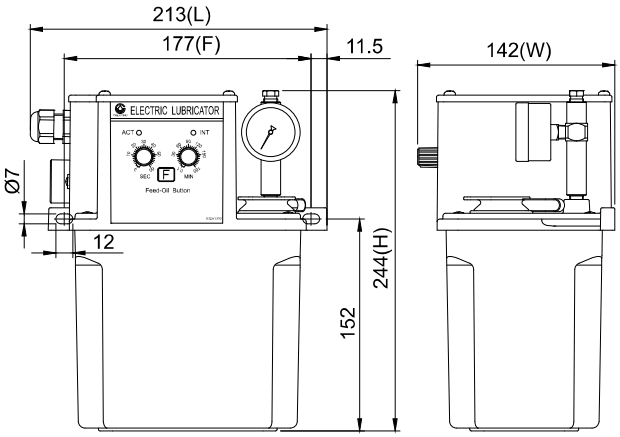

CEWB 标准品外型图

◆ 特点

1. 动作及间歇时间由电子箱外侧的旋钮设定，电子箱附动作(ACT)及间歇(INT)指示灯。
2. 需搭配容积式分配器使用，达到定量给油的效果。
3. 有两种开机模式，标准模式为开机先间歇：
   (a) 开机先给油：开机时先执行动作时间计时。
   (b) 开机先间歇：开机时先执行间歇时间计时。
4. 附马达温控保护装置，当温度达100℃时将暂时停机约5分钟。
5. 开机先间歇的款式具记忆功能，若在间歇时间中途断电，重新启动后，会由余下的间歇时间开始继续运作，可有效避免重复给油。
6. 附浮动开关，可检测油位并自动发出讯号。
7. 附蜂鸣器，油位过低时能发出警告声响。
8. 附强制给油键(F键)，请勿持续按压超过3分钟，避免马达过载。
9. 附压力表，可检测动作压力。

◆订购代码

CEWB — 01 — 2 — C — 3 — 2 — ※

油箱容量 (材质)	
01	2L (树脂)
02	2L (铝合金)
03	3L (树脂)
04	4L (树脂)
05	4L (铝合金)
08	8L (钣金)

运作时间 (动作x间歇)	
1	60秒 x 60分
2	60秒 x 180分
3	60秒 x 12时
4	60秒 x 72时

电压	
A	110V, 60Hz
B	220V, 50Hz
C	220V, 60Hz

出油口径	
0	Ø4
1	Ø6
2	Ø4 (附压力表)
3	Ø6 (附压力表)

开机模式	
1	开机先给油
2	开机先间歇

特殊要求	
Z	最大吐出量260cc/min

◆外型尺寸

油箱容量	油箱材质	长 L (mm)	宽 W (mm)	高 H (mm)	固定孔距 F (mm)	重量 (kg)
2L	树脂	213	142	244	177	3.42
2L	铝合金	221	156	234	95x200	4.53
3L	树脂	227	167	248	205	3.86
4L	树脂	277	162	259	250	4.36
4L	铝合金	297	173	253	95x280	5.36
8L	钣金	355	201	270	95x338	8.06

◆规格表

动作时间	3~60秒	
间歇时间	1~60分 , 1~180分 , 1~12时 , 1~72时	
马达输出功率	30±3W	
电压	110V	220V
电流	2A	1A
频率	60Hz	50Hz, 60Hz
最大吐出量	130cc/min (亦可选择260cc/min)	
最大吐出压	15kgf/cm²	
出油口径	Ø4, Ø6	
浮动开关	NC接点	
适用油品黏度	32~68 cSt@40℃ (特殊油品黏度请洽客服)	

※浮动开关接点说明详见P. 115。

◆配线图

异常输出			接地	电源	
NO(A)	NC(B)	COM	GND(P.E)	POWER	
⊕	⊕	⊕	⊕	⊕	⊕

◆ 建议搭配之产品

CAB型分配器 P. 87

T型分配器 P. 91

直接头 P. 106

直角接头 P. 108

过滤器 P. 117

外钢丝软管 P. 120

尼龙管 P. 120

管夹 P. 124

切管机 P. 121

CEN04 脱压式电动注油机 计时器

CEN04 标准品

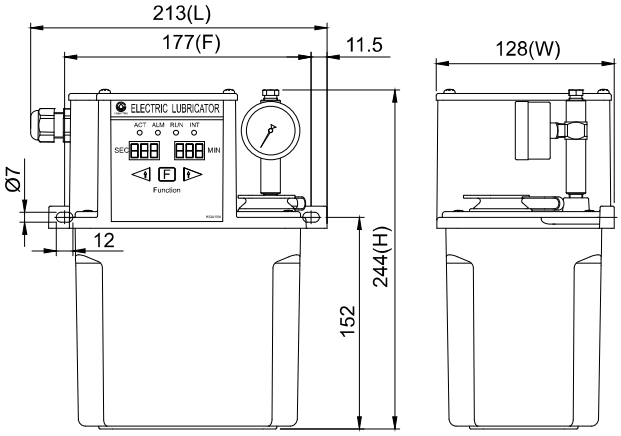

CEN04 标准品外型图

◆ 特点

1. 动作及间歇时间由计时器控制，电子箱附动作(ACT)、异常(ALM)、注油(RUN)、间歇(INT)指示灯，内建小型蜂鸣器。
2. 需搭配容积式分配器使用，达到定量给油的效果。
3. 具储存设定值功能，能储存设定的动作与间歇时间。
4. 有两种开机模式，标准模式为开机先给油：
   (a) 开机先给油：开机时先执行动作时间计时。
   (b) 开机先间歇：开机时先执行间歇时间计时。
5. 开机先间歇的款式具记忆功能，若在间歇时间中途断电，重新启动后，会由余下的间歇时间开始继续运作，可有效避免重复给油。
6. 附压力表，可检测动作压力。
7. 附浮动开关，可检测油位并自动发出讯号。
8. 附8kgf/cm²的压力开关，可检测油路有无破损。
9. 附强制给油键(F键)，请勿持续按压超过3分钟，避免马达过载。
10. 附马达温控保护装置，当温度达100℃时将暂时停机约5分钟。

◆订购代码

CEN04 — 01 — 2 — C — 3 — ※

油箱容量(材质)	
01	2L (树脂)
02	2L (铝合金)
03	3L (树脂)
04	4L (树脂)
05	4L (铝合金)
08	8L (钣金)

运作时间(动作x间歇)	
1	秒 x 秒
2	秒 x 分

电压	
A	110V, 60Hz
B	220V, 50Hz
C	220V, 60Hz

出油口径	
0	Ø4
1	Ø6
2	Ø4 (附压力表)
3	Ø6 (附压力表)

特殊要求	
2	开机先间歇
B	加大蜂鸣器
Z	最大吐出量260cc/min

◆外型尺寸

油箱容量	油箱材质	长 L (mm)	宽 W (mm)	高 H (mm)	固定孔距 F (mm)	重量 (kg)
2L	树脂	213	128	244	177	3.55
2L	铝合金	221	150	234	95x200	4.66
3L	树脂	227	167	248	205	3.99
4L	树脂	277	162	259	250	4.45
4L	铝合金	297	170	253	95x280	5.45
8L	钣金	355	201	270	95x338	8.10

◆规格表

动作时间	1~999秒	
间歇时间	1~999秒 , 1~999分	
马达输出功率	30±3W	
电压	110V	220V
电流	2A	1A
频率	60Hz	50Hz, 60Hz
最大吐出量	130cc/min (亦可选择260cc/min)	
最大吐出压	15kgf/cm²	
出油口径	Ø4, Ø6	
浮动开关	NC接点	
压力开关	NC接点	
适用油品黏度	32~68 cSt@40℃ (特殊油品黏度请洽客服)	

※浮动开关与压力开关接点说明详见P. 115、P. 116。

◆配线图

异常输出			接地	电源	
NO(A)	NC(B)	COM	GND(P.E)	POWER	
⊕	⊕	⊕	⊕	⊕	⊕

◆ 建议搭配之产品


CAB型分配器 P. 87


T型分配器 P. 91


直接头 P. 106


直角接头 P. 108


过滤器 P. 117


外钢丝软管 P. 120


尼龙管 P. 120


管夹 P. 124


切管机 P. 121

CESG04 脱压式电动注油机 计时器

CESG04 标准品

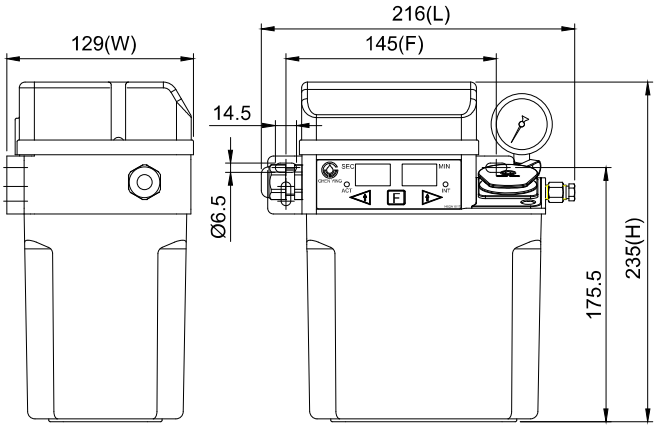

CESG04 标准品外型图

◆ 特点

1. 动作及间歇时间由计时器控制，电子箱附动作(ACT)及间歇(INT)指示灯，内建小型蜂鸣器。
2. 需搭配容积式分配器使用，达到定量给油的效果。
3. 具储存设定值功能，能储存设定的动作与间歇时间。
4. 有两种开机模式，标准模式为开机先给油：
   (a) 开机先给油：开机时先执行动作时间计时。
   (b) 开机先间歇：开机时先执行间歇时间计时。
5. 开机先间歇的款式具记忆功能，若在间歇时间中途断电，重新启动后，会由余下的间歇时间开始继续运作，可有效避免重复给油。
6. 附压力表，可检测动作压力。
7. 附浮动开关，可检测油位并自动发出讯号。
8. 附强制给油键(F键)，请勿持续按压超过3分钟，避免马达过载。
9. 附马达温控保护装置，当温度达100℃时将暂时停机约5分钟。
10. 可加装8kgf/cm²的压力开关，以检测油路有无破损。

◆订购代码

CESG04 — 01 — 2 — C — 3 — ※

油箱容量 (材质)	
01	2L (树脂)
02	2L (铝合金)
03	3L (树脂)
04	4L (树脂)
05	4L (铝合金)
08	8L (钣金)

运作时间 (动作x间歇)	
2	秒 x 分
3	秒 x 时

电压	
A	110V, 60Hz
B	220V, 50Hz
C	220V, 60Hz

出油口径	
0	Ø4
1	Ø6
2	Ø4 (附压力表)
3	Ø6 (附压力表)

特殊要求	
2	开机先间歇
B	加大蜂鸣器
PC	加装压力开关,NC接点
Z	最大吐出量260cc/min

◆外型尺寸

油箱容量	油箱材质	长 L (mm)	宽 W (mm)	高 H (mm)	固定孔距 F (mm)	重量 (kg)
2L	树脂	216	129	235	145	2.75
2L	铝合金	221	150	225	95x200	3.86
3L	树脂	227	167	239	205	3.21
4L	树脂	277	162	250	250	3.74
4L	铝合金	297	170	244	95x280	4.65
8L	钣金	355	201	261	95x338	7.30

◆规格表

动作时间	1~999秒	
间歇时间	1~999分 , 1~999时	
马达输出功率	25±3W	
电压	110V	220V
电流	1.8A	0.9A
频率	60Hz	50Hz, 60Hz
最大吐出量	130cc/min (亦可选择260cc/min)	
最大吐出压	15kgf/cm²	
出油口径	Ø4, Ø6	
浮动开关	NC接点	
压力开关	选配 (NC接点)	
适用油品黏度	32~68 cSt@40℃ (特殊油品黏度请洽客服)	

※浮动开关与压力开关接点说明详见P. 115、P. 116。

◆配线图

异常输出			接地	电源	
NO(A)	NC(B)	COM	GND(P.E)	POWER	
⊕	⊕	⊕	⊕	⊕	⊕

◆ 建议搭配之产品

CAB型分配器 P. 87

T型分配器 P. 91

直接头 P. 106

直角接头 P. 108

过滤器 P. 117

外钢丝软管 P. 120

尼龙管 P. 120

管夹 P. 124

切管机 P. 121

CENB 脱压式电动注油机 计时器

CHEN YING

CENB 标准品

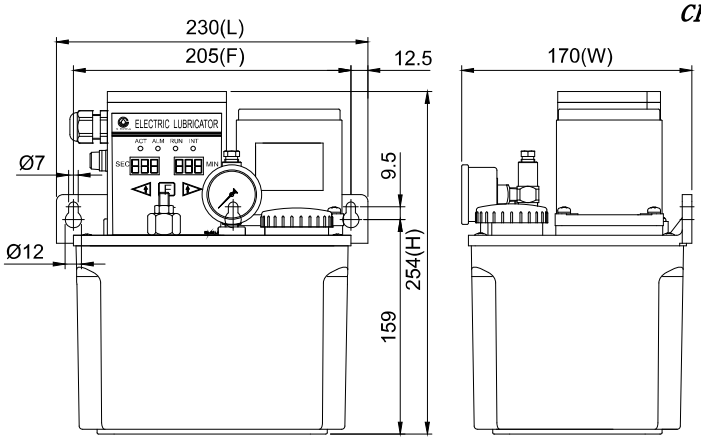

CENB 标准品外型图

◆ 特点

1. 动作及间歇时间由计时器控制，电子箱附动作(ACT)、异常(ALM)、注油(RUN)、间歇(INT)指示灯，内建小型蜂鸣器。
2. 需搭配容积式分配器使用，达到定量给油的效果。
3. 具储存设定值功能，能储存设定的动作与间歇时间。
4. 附压力表，可检测动作压力。
5. 附浮动开关，可检测油位并自动发出讯号。
6. 附调压阀，可依需求调整压力。
7. 油箱3L以上的款式附8kgf/cm²压力开关，可检测油路有无破损。
8. 附强制给油键(F键)，可手动强制给油。
9. 采用特殊合金钢的齿轮泵浦搭配感应式马达，能稳定输出压力，确保润滑油稳定供应至各润滑点，且无噪音、使用寿命长，可符合一般大型机械之使用需求。

◆外型尺寸

马达输出功率	油箱容量	油箱材质	长 L (mm)	宽 W (mm)	高 H (mm)	固定孔距 F (mm)	重量 (kg)
25W	2L	铝合金	222	167	245	95x200	5.81
	3L	树脂	230	170	254	205	5.10
	4L	树脂	277	162	266	250	5.50
	4L	铝合金	297	170	264	95x280	6.41
	8L	钣金	355	201	285	95x338	9.54
60W	4L	铝合金	297	170	311	95x280	8.15
	8L	钣金	355	201	331	95x338	10.55

◆规格表

动作时间	1~999秒			
间歇时间	1~999秒 , 1~999分			
马达输出功率	25W		60W	
电压	110V	220V	110V	220V
电流	0.6A	0.3A	1.2A	0.6A
最大吐出量	250cc/min		500cc/min	
最大吐出压	20kgf/cm²		30kgf/cm²	
频率	50Hz, 60Hz共用			
出油口径	Ø4, Ø6			
浮动开关	NC接点			
压力开关	NC接点			
适用油品黏度	32~68 cSt@40℃ (特殊油品黏度请洽客服)			

※浮动开关与压力开关接点说明详见P. 115、P. 116。

◆配线图

异常输出			接地	电源	
NO(A)	NC(B)	COM	GND(P.E)	POWER	
⊕	⊕	⊕	⊕	⊕	⊕

◆订购代码

CENB — 03 — 2 — C — 25 — 3 — ※

油箱容量 (材质)	
02	2L (铝合金)
03	3L (树脂)
04	4L (树脂)
05	4L (铝合金)
08	8L (钣金)

运作时间 (动作x间歇)	
1	秒 x 秒
2	秒 x 分

电压	
A	110V
C	220V

马达输出功率	
25	25W
60	60W (仅适用4L以上金属油箱)
90	90W (仅适用4L以上金属油箱)

出油口径	
0	Ø4
1	Ø6
2	Ø4 (附压力表)
3	Ø6 (附压力表)

特殊要求	
B	加大蜂鸣器

◆ 建议搭配之产品


CAB型分配器 P. 87


T型分配器 P. 91


直接头 P. 106


直角接头 P. 108


过滤器 P. 117


外钢丝软管 P. 120


尼龙管 P. 120


管夹 P. 124


切管机 P. 121

PNB脱压式气动注油机

PNB 标准品

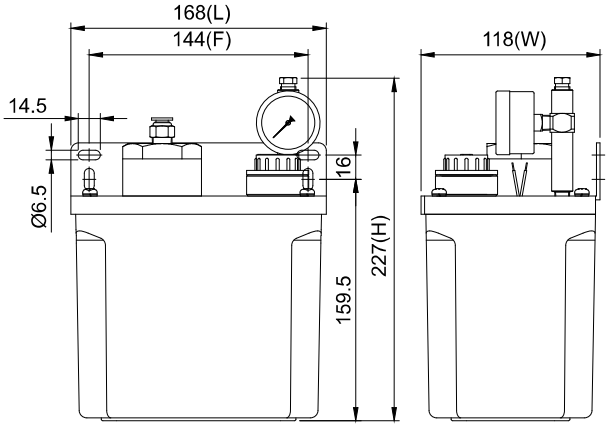

PNB 标准品外型图

◆ 特点

1. 由电磁阀控制之气压驱动，输出压力由输入气压控制。
2. 间歇式给油，免输入电源及电子箱，结构简单不易损坏。
3. 建议使用4~8 kgf/cm²的气压，并将电磁阀的ON/OFF时间设定于5秒以上，以正常出油。
4. 需搭配容积式分配器使用，达到定量给油的效果。
5. 附压力表，可检测动作压力。
6. 附浮动开关，可检测油位并自动发出讯号。
7. 可加装8kgf/cm²的压力开关于出油口处，以检测油路有无破损。
8. 可加装磁石回油滤油网及油箱隔板，过滤由回油口流入油箱内的润滑油。
   (a) 3L以上油箱的款式可加装磁石回油滤油网。
   (b) 3L、4L树脂及8L钣金油箱的款式可加装油箱隔板。

◆订购代码

PNB —— 01 —— 3 —— 0 —— ※

油箱容量 (材质)	
01	2L (树脂)
02	2L (铝合金)
03	3L (树脂)
04	4L (树脂)
05	4L (铝合金)
08	8L (钣金)

出油口径	
0	Ø4
1	Ø6
2	Ø4 (附压力表)
3	Ø6 (附压力表)

入风口径	
0	Ø4
1	Ø6

特殊要求	
C	加装磁石回油滤油网 (仅适用3L以上油箱)
D	加装油箱隔板 (仅适用3L,4L树脂油箱及8L钣金油箱)
PC	加装压力开关,NC接点
PO	加装压力开关,NO接点
SO	浮动开关改为NO接点

◆外型尺寸

油箱容量	油箱材质	长 L (mm)	宽 W (mm)	高 H (mm)	固定孔距 F (mm)	重量 (kg)
2L	树脂	168	118	227	144	2.27
2L	铝合金	217	150	212	95x200	3.07
3L	树脂	231	166	222	205	2.86
4L	树脂	277	160	236	250	2.68
4L	铝合金	297	170	232	95x280	4.14
8L	钣金	355	201	252	95x338	7.24

◆规格表

输入气压 (kgf/cm²)	4	5	6	7	8
输出压力 (kgf/cm²)	14	18	23	28	33
吐出量	8cc/次				
入风口径	Ø4, Ø6 (使用外牙PT1/4的风管快速接头)				
出油口径	Ø4, Ø6				
浮动开关	NC接点 (可改为NO接点)				
压力开关	选配 (NC或NO接点)				
适用油品黏度	10~220 cSt@40℃ (特殊油品黏度请洽客服)				

※浮动开关与压力开关接点说明详见P. 115、P. 116。

◆ 建议搭配之产品

CAB型分配器 P. 87

T型分配器 P. 91

直接头 P. 106

直角接头 P. 108

压力开关 P. 116

过滤器 P. 117

外钢丝软管 P. 120

尼龙管 P. 120

管夹 P. 124

POA油气式气动注油机 PLC

POA 标准品

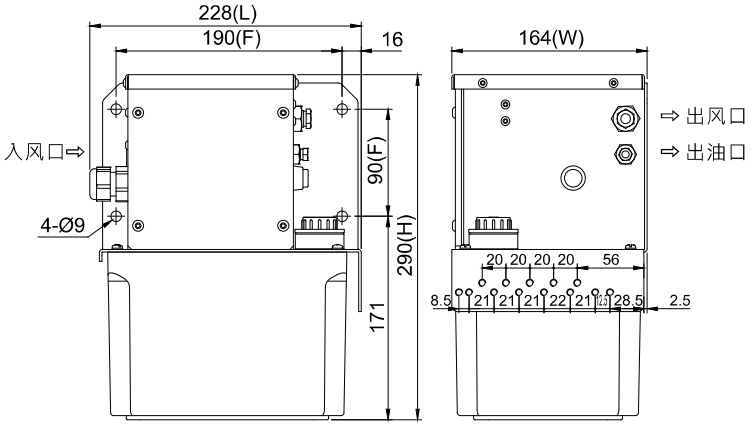

POA 标准品外型图

◆ 特点

1. 动作及间歇时间由PLC控制。
2. 由三口二位电磁阀控制之气压驱动，三口二位电磁阀可作为气压的开关，控制注油机的ON/OFF切换。输出压力由输入气压控制，为动作时给油。
3. 建议使用3.5~7 kgf/cm²的气压，并将三口二位电磁阀的ON/OFF时间设定于5秒以上，以正常出油。
4. 附有强制给油键，可手动强制给油。
5. 需搭配OC型油气容积式分配器使用，达到定量给油及油气混合的效果。
6. 附两个压力表，可分别检测输入气压及输出压力。
7. 附浮动开关，可检测油位并自动发出讯号。
8. 附三个压力开关：
   (a) H-Oil (高油压,20 kgf/cm²):可检测油路有无破损。
   (b) L-Oil (低油压,1 kgf/cm²):可检测脱压功能是否正常。
   (c) Air (气压,3.5 kgf/cm²):可检测气压是否正常。

◆订购代码

POA —— 03 —— C —— ※

油箱容量 (材质)	
03	3L (树脂)

电压	
A	AC 110V
C	AC 220V
J	DC 12V
K	DC 24V

特殊要求	
AO	Air压力开关改为NO接点
HO	H-Oil压力开关改为NO接点
LO	L-Oil压力开关改为NO接点
OC	加装OC分配器 (请提供OC分配器之订购代码)
SO	浮动开关改为NO接点

◆外型尺寸

油箱容量	油箱材质	长 L (mm)	宽 W (mm)	高 H (mm)	固定孔距 F (mm)	重量 (kg)
3L	树脂	228	164	290	90x190	5.50

◆规格表

电压	AC110V, AC220V, DC12V, DC24V							
气源压力 (kgf/cm²)	3.5	4.0	4.5	5.0	5.5	6.0	6.5	7.0
输出压力 (kgf/cm²)	26	30	34	38	41	45	49	53
吐出量	5cc/次							
入风口径	PT3/4							
出风口径	Ø8							
出油口径	Ø6							
浮动开关	NC接点 (可改为NO接点)							
压力开关	NC接点 (可改为NO接点)							
适用油品黏度	10~68 cSt@40°C (特殊油品黏度请洽客服)							

※浮动开关与压力开关接点说明详见P. 115、P. 116。

◆配线图

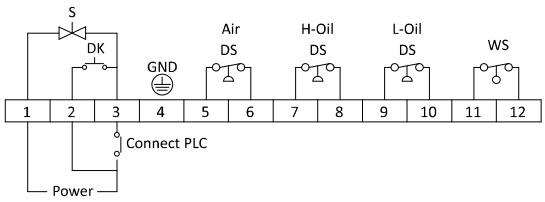

GND：接地 ， DS：压力开关 ， Power：电源
WS：浮动开关 ， DK：强制给油键 ，S：三口二位电磁阀
Connect PLC：连接PLC

◆ 建议搭配之产品

OC型分配器
P. 93

直角接头
P. 108

直接头
P. 106

尼龙管
P. 120

PNC03油气式气动注油机 PLC

PNC03
(加装调压过滤器及A-101-2型过滤器)

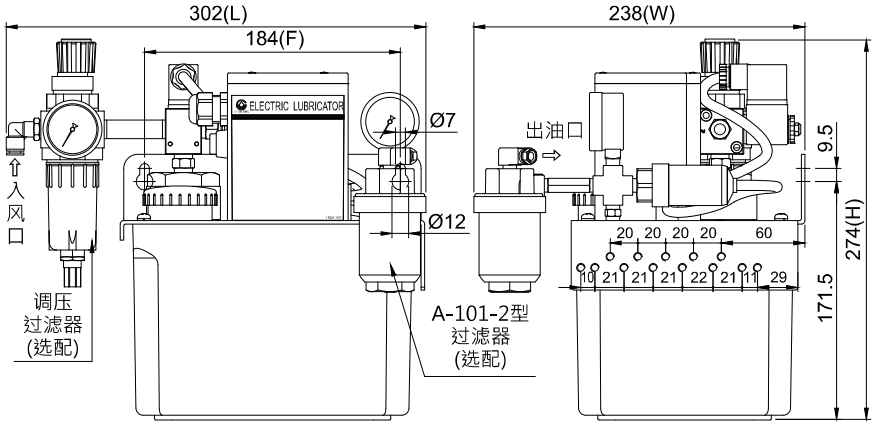

PNC03 外型图
(加装调压过滤器及A-101-2型过滤器)

◆ 特点

1. 动作及间歇时间由PLC控制。
2. 由三口二位电磁阀控制之气压驱动，三口二位电磁阀可作为气压的开关，控制注油机的ON/OFF切换。输出压力由输入气压控制，为动作时给油。
3. 建议使用4~8 kgf/cm²的气压，并将三口二位电磁阀的ON/OFF时间设定于5秒以上，以正常出油。
4. 需搭配吐出量为0.03cc以上的OC型油气容积式分配器使用，达到定量给油及油气混合的效果。
5. 附压力表，可检测动作压力。
6. 附浮动开关，可检测油位并自动发出讯号。
7. 附12.5kgf/cm²的压力开关，可检测油路有无破损。
8. 附强制给油键，可手动强制给油。
9. 可加装调压过滤器，以过滤气压中的水及杂质。
10. 可加装A-101-2型过滤器，以过滤润滑油中的杂质。

◆外型尺寸

型号	油箱容量	油箱材质	长L (mm)	宽W (mm)	高H (mm)	固定孔距F (mm)	重量 (kg)
标准品	3L	树脂	219	188	256	184	3.60
加装调压阀过滤器及A-101-2型过滤器	3L	树脂	302	238	274	184	4.32

◆配线图

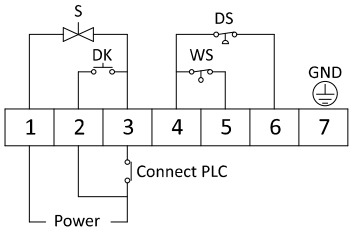

GND：接地
Power：电源
DS：压力开关
WS：浮动开关
DK：强制给油键
S：三口二位电磁阀
Connect PLC：连接PLC

◆规格表

电压	AC110V, AC220V				
气源压力(kgf/cm²)	4	5	6	7	8
输出压力(kgf/cm²)	14	18	23	28	33
吐出量	8cc/次				
入风口径	Ø8				
出风口径	Ø8				
出油口径	Ø6				
浮动开关	NC接点 (可改为NO接点)				
压力开关	NC接点 (可改为NO接点)				
适用油品黏度	10~68 cSt@40℃ (特殊油品黏度请洽客服)				

※浮动开关与压力开关接点说明详见P. 115、P. 116。

◆订购代码

PNC03 —— 03 —— C —— ※

油箱容量 (材质)	
03	3L (树脂)

电压	
A	AC 110V
C	AC 220V

特殊要求	
AF	加装调压过滤器
BF	加装A-101-2型过滤器
OC	加装OC分配器 (请提供OC分配器之订购代码，吐出量0.01cc不适用)
PO	压力开关改为NO接点
SO	浮动开关改为NO接点

◆ 建议搭配之产品


OC型分配器
P. 93


直角接头
P. 108


直接头
P. 106


平面直角接头
P. 110


A-101-2过滤器
P. 117


外钢丝软管
P. 120


尼龙管
P. 120


管夹
P. 124


切管机
P. 121

COA 油气式电动注油机 计时器

CHEN YING

COA 标准品

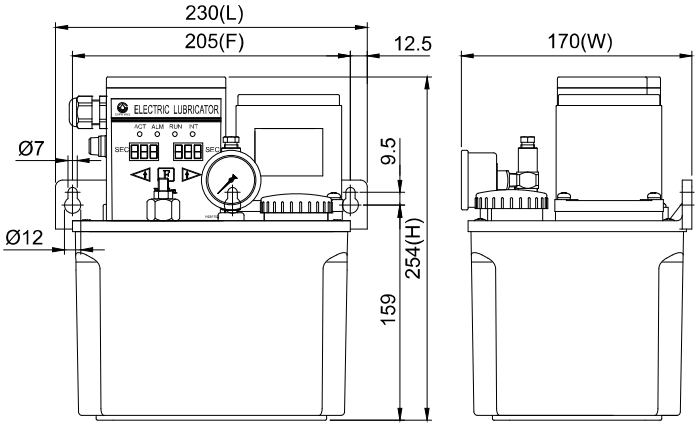

COA 标准品外型图

◆ 特点

1. 动作及间歇时间由计时器控制，电子箱附动作(ACT)、异常(ALM)、注油(RUN)、间歇(INT)指示灯，内建小型蜂鸣器。
2. 需搭配CO、OA或OC油气容积式分配器使用，达到定量给油及油气混合的效果。
3. 具储存设定值功能，能储存设定的动作与间歇时间。
4. 附压力表，可检测动作压力。
5. 附浮动开关，可检测油位并自动发出讯号。
6. 附8kgf/cm²压力开关，可检测油路有无破损。
7. 附调压阀，可依需求调整压力。
8. 附强制给油键(F键)，可手动强制给油。
9. 采用特殊合金钢的齿轮泵浦搭配感应式马达，能稳定输出压力，确保润滑油稳定供应至各润滑点，且无噪音、使用寿命长，可符合一般大型机械之使用需求。

◆外型尺寸

马达输出功率	油箱容量	油箱材质	长 L (mm)	宽 W (mm)	高 H (mm)	固定孔距 F (mm)	重量 (kg)
25W	3L	树脂	230	170	254	205	5.10
	4L	树脂	277	162	266	250	5.50
	4L	铝合金	297	170	264	95x280	6.41
	8L	钣金	355	201	285	95x338	9.54
60W	4L	铝合金	297	170	311	95x280	8.15
	8L	钣金	355	201	331	95x338	10.55

◆规格表

动作时间	1~999秒			
间歇时间	1~999秒 , 1~999分			
马达输出功率	25W		60W	
电压	110V	220V	110V	220V
电流	0.6A	0.3A	1.2A	0.6A
最大吐出量	250cc/min		500cc/min	
最大吐出压	20kgf/cm²		30kgf/cm²	
频率	50Hz, 60Hz共用			
出油口径	Ø4, Ø6			
浮动开关	NC接点			
压力开关	NC接点			
适用油品黏度	32~68 cSt@40℃ (特殊油品黏度请洽客服)			

※浮动开关与压力开关接点说明详见P. 115、P. 116。

◆配线图

异常输出			接地	电源	
NO(A)	NC(B)	COM	GND(P.E)	POWER	
⊕	⊕	⊕	⊕	⊕	⊕

◆订购代码

COA — 03 — 1 — C — 25 — 3 — ※

油箱容量 (材质)	
03	3L (树脂)
04	4L (树脂)
05	4L (铝合金)
08	8L (钣金)

运作时间 (动作x间歇)	
1	秒 x 秒
2	秒 x 分

电压	
A	110V
C	220V

马达输出功率	
25	25W
60	60W (仅适用4L以上金属油箱)
90	90W (仅适用4L以上金属油箱)

出油口径	
0	Ø4
1	Ø6
2	Ø4 (附压力表)
3	Ø6 (附压力表)

特殊要求	
B	加大蜂鸣器

◆ 建议搭配之产品


CO型分配器 P. 92


OA型分配器 P. 92

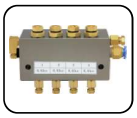
OC型分配器 P. 93


直角接头 P. 108


直接头 P. 106


过滤器 P. 117


外钢丝软管 P. 120


尼龙管 P. 120


切管机 P. 121

POM微量式气动注油机

POM-35-1
+电磁阀

POM-01
+电磁阀+浮动开关

POM-50-1
+频率产生器+浮动开关+磁簧开关

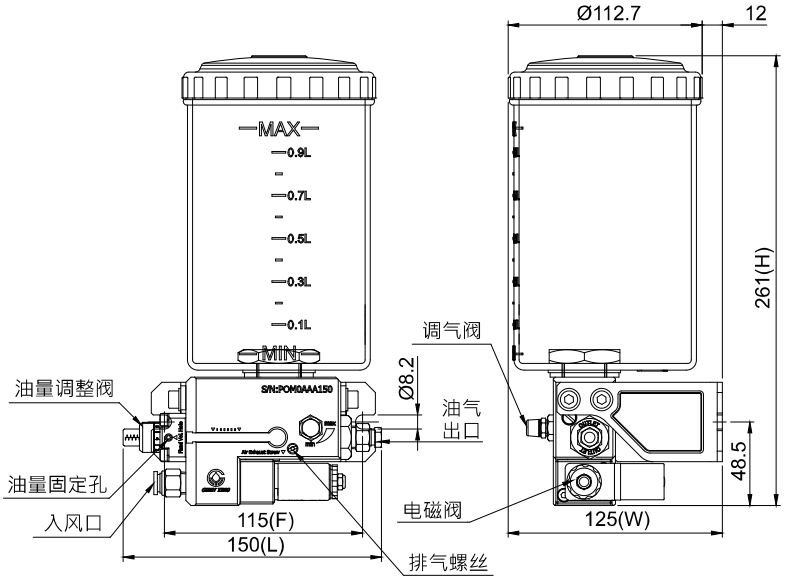

POM-35-1+电磁阀之外型图

◆ 特点

1. 定量给油，吐出量可从0.01cc调整至0.08cc。
2. 动作频率有两种驱动方式：
   (a) 频率产生器：以输入气压驱动，可依需求调整冲程频率，使用寿命一千万次。
   (b) 电磁阀：以输入电压驱动，可由PLC精准控制所需的冲程频率，作为气压源的开关，以控制气压源的ON/OFF切换动作，使用寿命二百万次。
3. 建议使用4~8 kgf/cm²的气压，可将气化效果最优化。
4. 油气出口数量可依需求最多增至四个，请勿将任一油气出口塞住。
5. 附油量调整阀，可依需求调整每次冲程所需的吐出量。油量调整阀以油量固定孔固定，避免吐出量被任意更动。
6. 附调气阀，可依需求适应压缩空气的流量，以改变气化的效果。
7. 附过滤精度80目的滤油网，2L油箱的加油口另设有40目的滤油网，可过滤杂质。
8. 可加装磁簧开关于各油气出口，以检测冲程动作是否正常。
9. 2L油箱及2000cc油杯的款式可加装浮动开关，可检测油位并自动发出讯号。
10. 可搭配使用黏度22~68 cSt@40°C范围之植物油，但禁用添加切削水、挥发性之油品，如醇类、乙二醇为基质之油品。

POM微量式气动注油机

CHEN YING

◆外型尺寸

型号	容量	固定孔距 F (mm)	油气出口数	长 L(mm)	宽 W(mm)	高H (mm)		重量 (kg)	
						无浮动开关	含浮动开关	无浮动开关	含浮动开关
POM-01	2L油箱	115	1	169	121	247	273	2.3	2.4
			2			275	301	2.7	2.8
			3			304	330	3.1	3.2
			4			332	358	3.4	3.6
POM-35	1000cc油杯	115	1	150	125	261	--	1.5	--
			2			290	--	2.0	--
			3			318	--	2.4	--
			4			347	--	2.8	--
POM-50	2000cc油杯	115	1	154	135	346	394	1.7	1.9
			2			374	423	2.1	2.3
			3			403	451	2.5	2.7
			4			431	480	2.9	3.1

◆规格表

驱动方式	电磁阀			频率产生器
电压	AC110V	AC220V	DC24V	--
电流	0.1A	0.1A	0.2A	--
使用气压范围	4~8 kgf/cm²			
吐出量	0.01~0.08cc/次 (可调整)			
气压入风口径	Ø8			
油气输出口径	Ø4 , Ø6, Ø8 (Ø8油气出口需搭配管中管(Ø4xØ8使用)			
浮动开关	选配 (NC或NO接点)，仅能搭配2L油箱或2000cc油杯的款式			
磁簧开关	选配 (NC或NO接点)			
适用油品黏度	22~68 cSt@40℃之植物油 (特殊油品黏度请洽客服)			

※浮动开关接点说明详见P. 115。

※磁簧开关接点说明：NO为冲程动作正常时发出讯号；NC则为冲程动作异常时发出讯号。

◆压力关系表(参考值)

气源压力(kgf/cm²)	4	5	6	7	8
注油机消耗风量(L/min)	102	127	145	156	160

◆订购代码

POM —— 35 —— 1 —— 1 —— 0 —— ※

容量	
01	2L油箱
35	1000cc油杯
50	2000cc油杯

油气出口数	
1	1个
2	2个
3	3个
4	4个

驱动方式	
1	频率产生器
A	电磁阀AC110V
C	电磁阀AC220V
K	电磁阀DC24V

出油口径	
0	Ø4
1	Ø6
2	Ø8

特殊要求	
TC	加装磁簧开关,NC接点
TO	加装磁簧开关,NO接点
SC	加装浮动开关,NC接点 (仅适用2L油箱及2000cc油杯)
SO	加装浮动开关,NO接点 (仅适用2L油箱及2000cc油杯)

◆ 建议搭配之产品


OE喷枪
P. 96


OG喷枪
P. 96


OQ喷枪
P. 96


直角接头
P. 108


直接头
P. 106


外钢丝软管
P. 120


尼龙管
P. 120


管夹
P. 124


切管机
P. 121

CLHA抵抗式手动黄油注油机

CLHA-35 标准品

CLHA-20 标准品

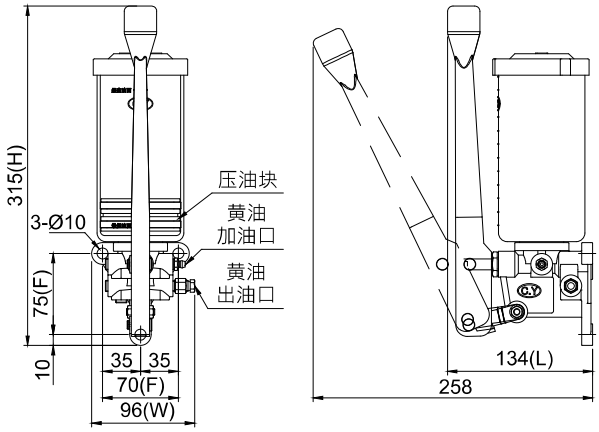

CLHA-20 标准品外型图

◆ 特点

1. 拉动把手即可送油润滑，操作简便。
2. 具良好密合度之压油块，可使打油更加顺畅。
3. 出油口可依需求设于把手的左边或右边，也可双边出油。
4. 适用于润滑时间不固定之机械设备，如冲床、木工机等。

◆规格表与外型尺寸

型号	油杯容量	附固定架	长 L (mm)	宽 W (mm)	高 H (mm)	固定孔距 F (mm)	最大吐出量	最大吐出压	出油口径	适用油品黏度	重量 (kg)
CLHA-10	300cc	X	134	96	315	70x75	2cc/次	100 kgf/cm²	Ø4 Ø6 Ø8 PT1/8	NLGI 000~0	1.08
CLHA-20	600cc	X	134	96	315						1.11
CLHA-35	1000cc	O	166	113	340						1.61
CLHA-40	800cc	X	134	96	325						1.14
CLHA-50	2000cc	O	166	130	391						2.09

◆订购代码

CLHA — 20 — R — D — 1

油杯容量	
10	300cc
20	600cc
35	1000cc
40	800cc
50	2000cc

出油口	
L	左边
R	右边
D	双出口

出油口接头	
D	直接头
H	直角接头

出油口径			
0	Ø4	4	Ø8
1	Ø6	5	Ø8 (附压力表)
2	Ø4 (附压力表)	6	PT1/8
3	Ø6 (附压力表)	7	PT1/8 (附压力表)

◆ 建议搭配之产品

CV型分配器
P. 83

A型分配器
P. 79

B型分配器
P. 80

AB型分配器
P. 81

直接头
P. 106

直角接头
P. 108

气动加油机
P. 126

高压软管
P. 121

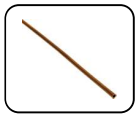

铜管
P. 120

CLHA-25(黄油条式) 抵抗式手动黄油注油机

CLHA-25 (附护套，黄油条另购)

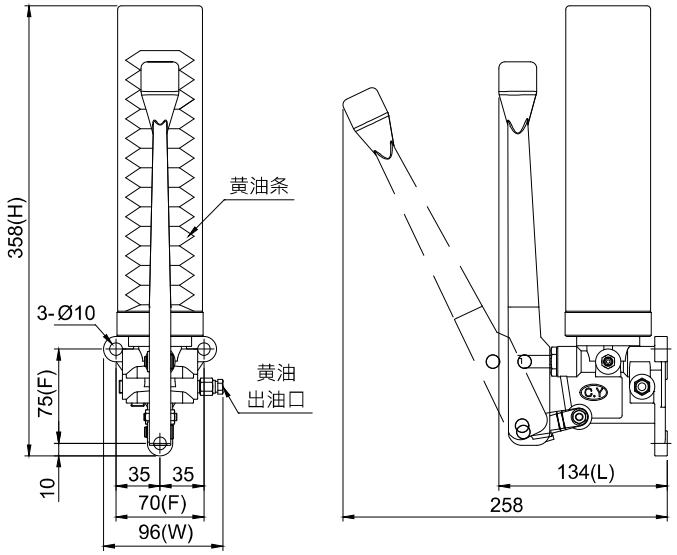

CLHA-25 外型图 (附护套，黄油条另购)

◆ 特点

1. 拉动把手即可送油润滑，操作简便。
2. 出油口可依需求设于把手的左边或右边，也可双边出油。
3. 需搭配400cc黄油条使用，黄油条用完即更换，无须费时加油；黄油条须另外选购。
4. 附黄油条保护套，可防止外力导致黄油条损坏。
5. 适用于润滑时间不固定之机械设备，如冲床、木工机等。

◆规格表与外型尺寸

型号	有效容量	长 L (mm)	宽 W (mm)	高 H (mm)	固定孔距 F (mm)	最大吐出量	最大吐出压	出油口径	适用油品黏度	重量 (kg)
CLHA-25	400cc (黄油条)	134	96	358	70x75	2cc/次	100 kgf/cm²	Ø4 Ø6 Ø8 PT1/8	NLGI 0, 1	1.06

◆订购代码

CLHA-25 — R — D — 1 — A — ※

出油口	
L	左边
R	右边
D	双出口

出油口接头	
D	直接头
H	直角接头

出油口径	
0	Ø4
1	Ø6
2	Ø4 (附压力表)
3	Ø6 (附压力表)
4	Ø8
5	Ø8 (附压力表)
6	PT1/8
7	PT1/8 (附压力表)

黄油条牙距	
A	M15xP2.5
B	M15xP2.0

※黄油条仅适用于黄油条牙距为M15xP2.5的CLHA-25注油机。

特殊要求	
T0	加购NLGI 0号黄油条
T1	加购NLGI 1号黄油条

◆ 建议搭配之产品

CV型分配器
P. 83

A型分配器
P. 79

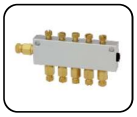

B型分配器
P. 80

AB型分配器
P. 81

直接头
P. 106

直角接头
P. 108

气动加油机
P. 126

高压软管
P. 121

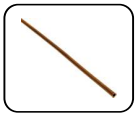

铜管
P. 120

CLHP(强力弹簧式) 抵抗式手动黄油注油机

CLHP-40 标准品

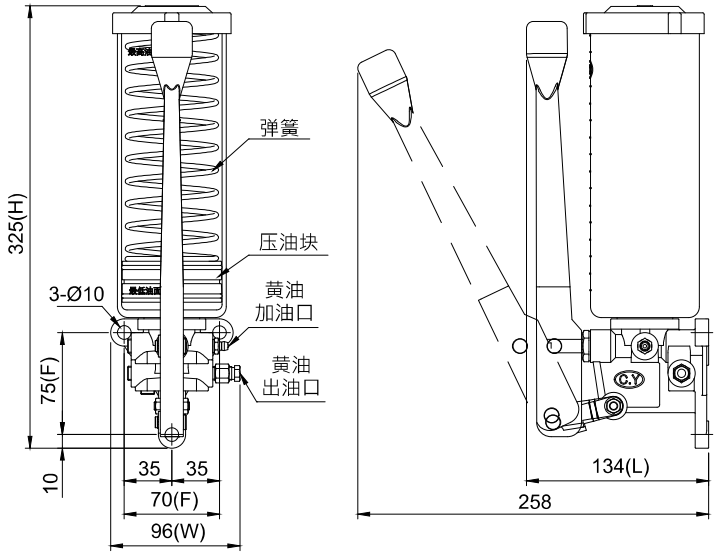

CLHP-40 标准品外型图

◆ 特点

1. 拉动把手即可送油润滑，操作简便。
2. 出油口可依需求设于把手的左边或右边，也可双边出油。
3. 附强力弹簧，适用NLGI 1、2号黄油。黄油须由黄油嘴注入油杯，避免空气及异物进入油杯。
4. 具良好密合度之压油块，可使打油更加顺畅。
5. 适用于润滑时间不固定之机械设备，如冲床、木工机等。

◆规格表与外型尺寸

型号	有效容量	长 L (mm)	宽 W (mm)	高 H (mm)	固定孔距 F (mm)	最大吐出量	最大吐出压	出油口径	适用油品黏度	重量 (kg)
CLHP-40	550cc	134	96	325	70x75	2cc/次	100 kgf/cm²	Ø4 Ø6 Ø8 PT1/8	NLGI 1, 2	1.50
CLHP-50	1500cc	166	130	391						2.82

◆订购代码

CLHP —— 40 —— R —— D —— 1

有效容量	
40	550cc
50	1500cc

出油口	
L	左边
R	右边
D	双出口

出油口接头	
D	直接头
H	直角接头

出油口径	
0	Ø4
1	Ø6
2	Ø4 (附压力表)
3	Ø6 (附压力表)
4	Ø8
5	Ø8 (附压力表)
6	PT1/8
7	PT1/8 (附压力表)

◆ 建议搭配之产品

CV型分配器
P. 83

A型分配器
P. 79

B型分配器
P. 80

AB型分配器
P. 81

直接头
P. 106

直角接头
P. 108

气动加油机
P. 126

高压软管
P. 121

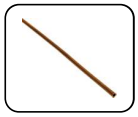

铜管
P. 120

KSC抵抗式电动黄油注油机 PLC

CHEN YING

KSC-30 标准品

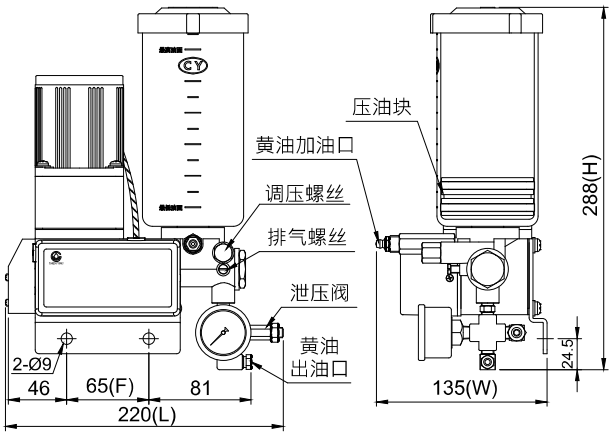

KSC-30 标准品外型图

KSC-30
(加装磁簧式油位检知)

◆ 特点

1. 动作与间歇时间由PLC控制。
2. 附压力表，可检测动作压力。
3. 可加装磁簧式油位检知，以检测油位并自动发出讯号。
4. 黄油须由黄油嘴注入油杯，避免空气及异物进入油杯。

◆外型尺寸

型号	油杯容量	长 L (mm)	宽 W (mm)	高 H (mm)	固定孔距 F (mm)	重量 (kg)
KSC-30	600cc	220	135	288	65	3.68
KSC-35	1000cc	220	161	301		4.19
KSC-40	800cc	220	135	342		3.71
KSC-50	2000cc	220	161	386		4.36

◆规格表

马达输出功率	15W	15W	20W
电压	AC110V	AC220V	DC24V
电流	0.5A	0.2A	0.4A
频率	50Hz, 60Hz共用		- -
最大吐出量	15cc/min		
最大吐出压	150kgf/cm²		
出油口径	Ø4, Ø6, Ø8, PT1/8		
磁簧式油位检知	选配 (NC或NO接点)		
适用油品黏度	NLGI 000~0		

◆订购代码

KSC — 30 — C — 3 — ※

油杯容量	
30	600cc
35	1000cc
40	800cc
50	2000cc

电压	
A	AC110V
C	AC220V
K	DC24V

出油口径	
0	Ø4
1	Ø6
2	Ø4 (附压力表)
3	Ø6 (附压力表)
4	Ø8
5	Ø8 (附压力表)
6	PT1/8
7	PT1/8 (附压力表)

特殊要求	
RC	加装磁簧式油位检知,NC接点
RO	加装磁簧式油位检知,NO接点

◆配线图

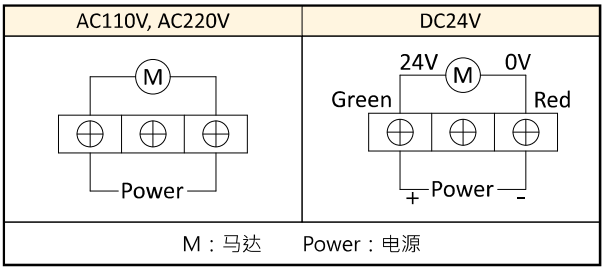

※请输入正确电源并依配线图安装配线。
※请勿使用超过规格表标示之电流值。
※磁簧式油位检知接点说明：NO为有油有讯号；NC则为无油有讯号。

◆ 建议搭配之产品

CV型分配器
P. 83

A型分配器
P. 79

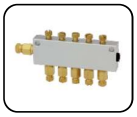

B型分配器
P. 80

AB型分配器
P. 81

直接头
P. 106

直角接头
P. 108

气动加油机
P. 126

高压软管
P. 121

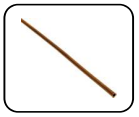

铜管
P. 120

KSCP(强力弹簧式) 抵抗式电动黄油注油机

PLC

KSCP 标准品

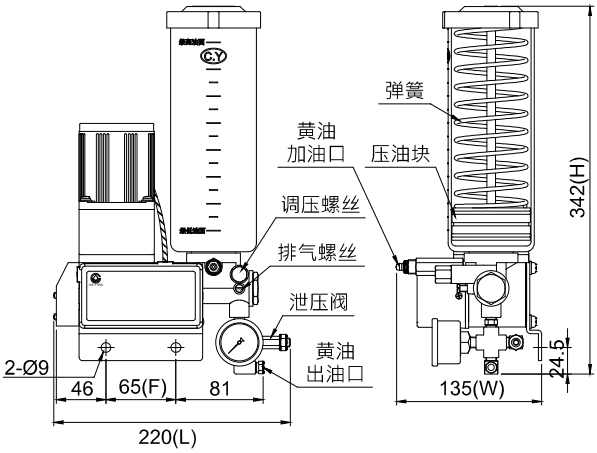

KSCP 标准品外型图

◆ 特点

1. 动作与间歇时间由PLC控制。
2. 附压力表，可检测动作压力。
3. 附强力弹簧，适用NLGI 1、2号黄油。
4. 可加装磁簧式油位检知，以检测油位并自动发出讯号。
5. 黄油须由黄油嘴注入油杯，避免空气及异物进入油杯。

◆外型尺寸

型号	有效容量	长 L (mm)	宽 W (mm)	高 H (mm)	固定孔距 F (mm)	重量 (kg)
KSCP-40	550cc	220	135	342	65	4.33
KSCP-50	1500cc	220	161	386		5.55

◆规格表

马达输出功率	15W	15W	20W
电压	AC110V	AC220V	DC24V
电流	0.5A	0.2A	0.4A
频率	50Hz, 60Hz共用		- -
最大吐出量	15cc/min		
最大吐出压	150kgf/cm²		
出油口径	Ø4, Ø6, Ø8, PT1/8		
磁簧式油位检知	选配 (NC或NO接点)		
适用油品黏度	NLGI 1 , 2		

◆订购代码

KSCP — 40 — C — 3 — ※

有效容量	
40	550cc
50	1500cc

电压	
A	AC110V
C	AC220V
K	DC24V

出油口径	
0	Ø4
1	Ø6
2	Ø4 (附压力表)
3	Ø6 (附压力表)
4	Ø8
5	Ø8 (附压力表)
6	PT1/8
7	PT1/8 (附压力表)

特殊要求	
RC	加装磁簧式油位检知,NC接点
RO	加装磁簧式油位检知,NO接点

◆配线图

AC110V, AC220V	DC24V
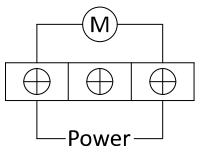	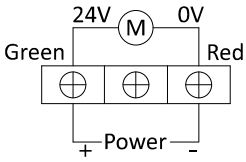

M：马达　　Power：电源

※请输入正确电源并依配线图安装配线。
※请勿使用超过规格表标示之电流值。
※磁簧式油位检知接点说明：NO为有油有讯号；NC则为无油有讯号。

◆ 建议搭配之产品

CV型分配器
P. 83

A型分配器
P. 79

B型分配器
P. 80

AB型分配器
P. 81

直接头
P. 106

直角接头
P. 108

气动加油机
P. 126

高压软管
P. 121

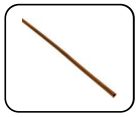

铜管
P. 120

KGA / KGAP(强力弹簧式) 抵抗式电动黄油注油机

PLC

CHEN YING

KGA-35 标准品

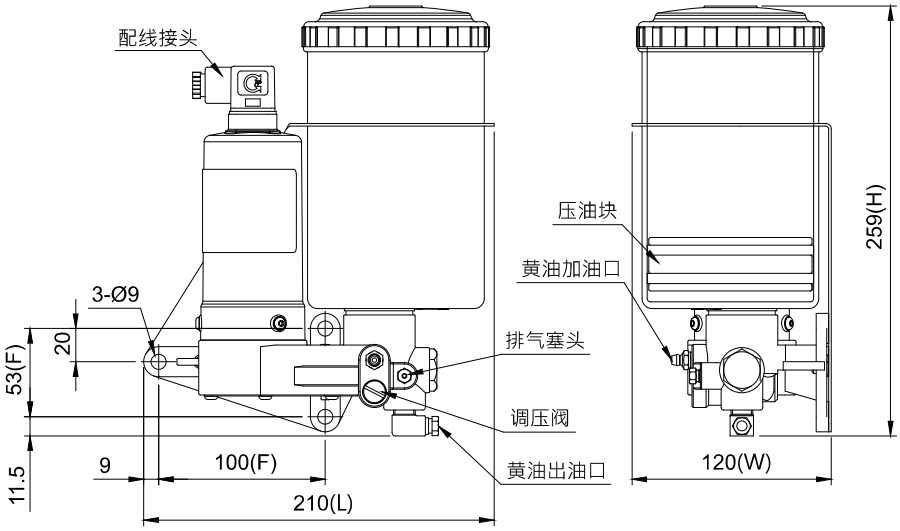

KGA-35 标准品外型图

KGAP-40 标准品

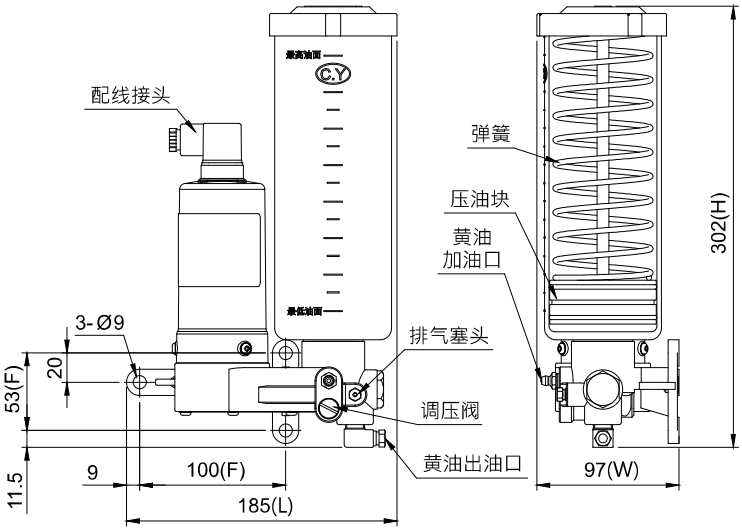

KGAP-40 标准品外型图

◆ 特点

1. 动作与间歇时间由PLC控制。
2. 可加装磁簧式油位检知，以检测油位并自动发出讯号。
3. 黄油须由黄油嘴注入油杯，避免空气及异物进入油杯。
4. KGAP型附强力弹簧，适用NLGI 1、2号黄油。

◆外型尺寸 (KGA)

型号	油杯容量	长L (mm)	宽W (mm)	高H (mm)	固定孔距F (mm)	重量 (kg)
KGA-30	600cc	185	97	247	100x53	1.69
KGA-40	800cc	185	97	302		1.71
KGA-35	1000cc	210	120	259		2.12

◆外型尺寸 (KGAP)

型号	有效容量	长L (mm)	宽W (mm)	高H (mm)	固定孔距F (mm)	重量 (kg)
KGAP-40	550cc	185	97	302	100x53	2.07

KGA / KGAP(强力弹簧式) 抵抗式电动黄油注油机

PLC

◆规格表

马达输出功率	电压	电流	最大吐出量	最大吐出压	出油口径	适用油品黏度
35±3W	DC24V	2.1A	16cc/min	150kgf/cm²	Ø6, Ø8	KGA：NLGI 000~0 KGAP：NLGI 1 , 2

◆配线图

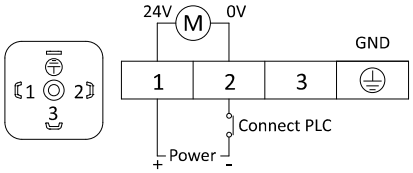

M：马达
Power：电源
GND：接地
Connect PLC：连接PLC

◆订购代码 (KGA)

KGA — 30 — K — 1 — ※

油杯容量	
30	600cc
35	1000cc
40	800cc

电压	
K	DC24V

出油口径	
1	Ø6xPT1/4
2	Ø8xPT1/4

特殊要求	
RC	加装磁簧式油位检知,NC接点
RO	加装磁簧式油位检知,NO接点

※磁簧式油位檢知接點說明：NO為有油有訊號；NC則為無油有訊號。

◆订购代码 (KGAP)

KGAP — 40 — K — 1 — ※

有效容量	
40	550cc

电压	
K	DC24V

出油口径	
1	Ø6xPT1/4
2	Ø8xPT1/4

特殊要求	
RC	加装磁簧式油位检知,NC接点
RO	加装磁簧式油位检知,NO接点

※磁簧式油位检知接点说明：NO为有油有讯号；NC则为无油有讯号。

◆ 建议搭配之产品


CV型分配器
P. 83


A型分配器
P. 79


B型分配器
P. 80


AB型分配器
P. 81


直接头
P. 106


直角接头
P. 108


气动加油机
P. 126


高压软管
P. 121

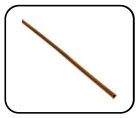
铜管
P. 120

KGC / KGCP(强力弹簧式) 抵抗式电动黄油注油机

PLC

CHEN YING

KGC-35 标准品 (不含压力开关)

KGCP-50

KGCP-07 (蛇腹型黄油包另购)

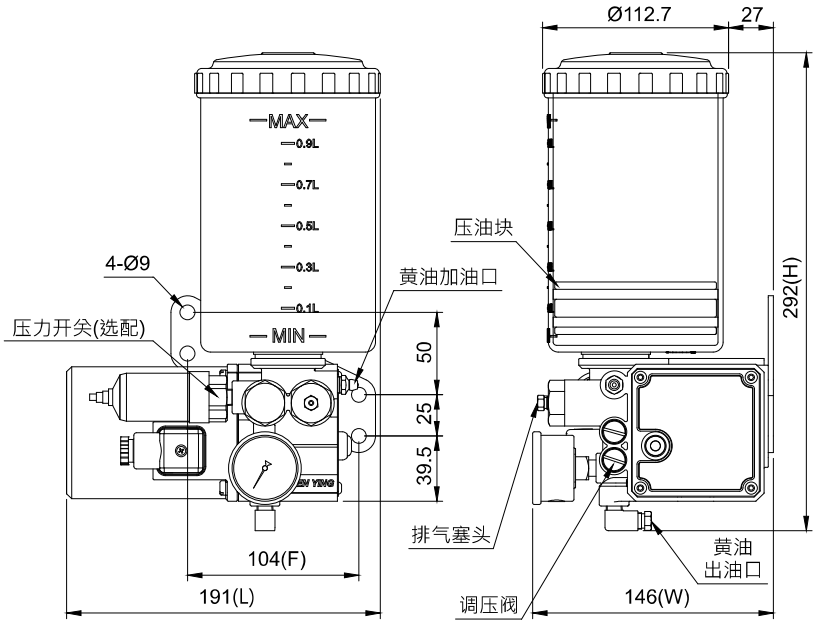

KGC-35 外型图 (加装压力开关)

◆ 特点

1. 动作与间歇时间由PLC控制。
2. 附压力表，可检测动作压力。
3. 电压为单相110V、单相220V、DC24V的款式附强制给油键，请勿持续按压超过3分钟，避免马达过载。
4. 电压为单相110V、单相220V的款式附马达温控保护装置，当温度达100℃时将暂时停机约5分钟。
5. 可加装60 kgf/cm²的压力开关，以检测油路有无破损。
6. 可加装磁簧式油位检知，以检测油位并自动发出讯号。
7. KGC型及KGCP-50型的黄油须由黄油嘴注入油杯，避免空气及异物进入油杯。
8. KGCP-07型需搭配700cc蛇腹型黄油包使用，黄油包用完即更换，无需费时加油。

◆外型尺寸 (KGC)

型号	油杯容量	长L (mm)	宽W (mm)	高H (mm)	固定孔距F (mm)	重量 (kg)
KGC-35	1000cc	191	146	292	104	4.07
KGC-50	2000cc	198	151	376		4.55

◆外型尺寸 (KGCP)

型号	有效容量	长L (mm)	宽W (mm)	高H (mm)	固定孔距F (mm)	重量 (kg)
KGCP-50	1500cc	198	151	376	104	5.55
KGCP-07	700cc 黄油包	195	156	298		4.12

KGC / KGCP(强力弹簧式) 抵抗式电动黄油注油机

◆规格表

马达输出功率	60W	80W	60W
电压	单相110V	单相220V	DC24V
电流	1.8A	1A	1.65A
强制给油键	O	O	O
马达温控装置	O	O	X
频率	50Hz, 60Hz共用		- -
最大吐出量	30cc/min		35cc/min
最大吐出压	100kgf/cm²		
出油口径	Ø6, Ø8, PT1/8		
磁簧式油位检知	选配 (NC 或 NO接点)		
压力开关	选配 (NC 或 NO接点)		
适用油品黏度	KGC：NLGI 000~0 KGCP-50：NLGI 1 , 2 KGCP-07：NLGI 000~1		

※磁簧式油位检知接点说明：NO为有油有讯号；NC则为无油有讯号。
※压力开关接点说明详见P. 116。

◆配线图

單相電壓	
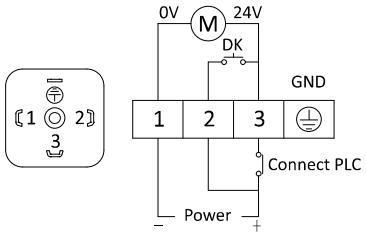	M：马达 DK：强制给油键 GND：接地 Power：电源 Connect PLC：连接PLC ※若为AC交流电，配线时可不用理会0V及24V极。

◆订购代码 (KGC)

KGC — 35 — C — 3 — ※

油杯容量	
35	1000cc
50	2000cc

电压	
A	单相110V
C	单相220V
K	DC24V

出油口径	
1	Ø6
3	Ø6 (附压力表)
4	Ø8
5	Ø8 (附压力表)
6	PT1/8
7	PT1/8 (附压力表)

特殊要求	
PC	加装压力开关,NC接点
PO	加装压力开关,NO接点
RC	加装磁簧式油位检知,NC接点
RO	加装磁簧式油位检知,NO接点

◆订购代码 (KGCP)

KGCP — 07 — C — 3 — ※

有效容量	
50	1500cc
07	700cc 黄油包

电压	
A	单相110V
C	单相220V
K	DC24V

出油口径	
1	Ø6
3	Ø6 (附压力表)
4	Ø8
5	Ø8 (附压力表)
6	PT1/8
7	PT1/8 (附压力表)

特殊要求	
PC	加装压力开关,NC接点
PO	加装压力开关,NO接点
RC	加装磁簧式油位检知,NC接点
RO	加装磁簧式油位检知,NO接点

※黄油包需另外加购，请参阅P. 78。

◆ 建议搭配之产品


CV型分配器 P. 83


A型分配器 P. 79


B型分配器 P. 80


AB型分配器 P. 81


直接头 P. 106


直角接头 P. 108


蛇腹型黄油包 P. 78


高压软管 P. 121

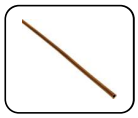
铜管 P. 120

KGH(高压式) 抵抗式电动黄油注油机 PLC

CHEN YING

KGH 标准品

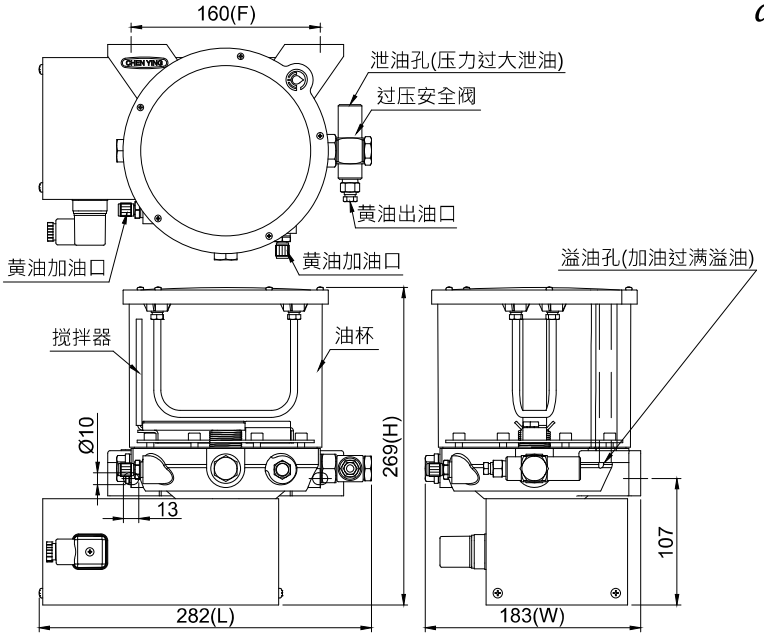

KGH 标准品外型图

◆ 特点

1. 可连续运作给油，也可由PLC控制动作与间歇时间。
2. 采用蜗轮马达，最高压力达300kgf/cm²，可稳定给油。
3. 油杯内设有搅拌器，可搅动固态黄油。
4. 附2个黄油嘴，黄油须由黄油嘴注入油杯，避免空气及异物进入。
5. 设有溢油孔，加油超过最高油位时，可由此处将多余黄油排出。
6. 设有过压安全阀，压力达250kgf/cm² 即会泄油，防止压力过大。

◆订购代码

KGH — 2L — 1 — K — 1 — ※

油杯容量	
2L	2000cc

出油口数	
1	1个
2	2个
3	3个

出油口径	
0	Ø4 xPT1/4
1	Ø6 xPT1/4
2	Ø8 xPT1/4
3	Ø10xPT1/4

电压	
A	加变压器转AC110V
C	加变压器转AC220V
K	DC24V

特殊要求	
G	加装压力表
KC	加装电容式油位检知,PNP,NC接点
KO	加装电容式油位检知,PNP,NO接点
T	加装定时器

※电容式油位检知接点说明：NO为有油有讯号；NC则为无油有讯号，若需NPN，NC/NO接点，订购时请告知。

◆外型尺寸

油杯容量	长 L (mm)	宽 W (mm)	高 H (mm)	固定孔距 F (mm)	重量 (kg)
2000cc	282	183	269	160	8.34

◆规格表

马达输出功率	125W		
电压	AC110V	AC220V	DC24V
电流	5A		
频率	50Hz, 60Hz共用		- -
马达配线	1代表 - 2代表 +		
最大吐出量	约5.5cc/min		
最大吐出压	300kgf/cm²		
出油口径	Ø4, Ø6, Ø8, Ø10		
适用油品黏度	NLGI 000~2		

※AC110V及AC220V为加装变压器后转换的电压。

◆配线图

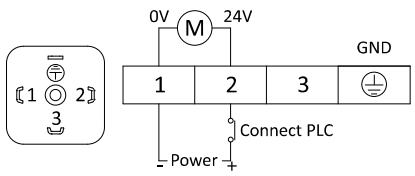

M：马达
Power：电源
GND：接地
Connect PLC：连接PLC

◆ 建议搭配之产品

CV型分配器 P. 83

A型分配器 P. 79

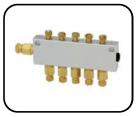

B型分配器 P. 80

AB型分配器 P. 81

直接头 P. 106

直角接头 P. 108

气动加油机 P. 126

高压软管 P. 121

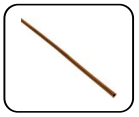

铜管 P. 120

KGV抵抗式稀黄油电动注油机 PLC

KGV 标准品

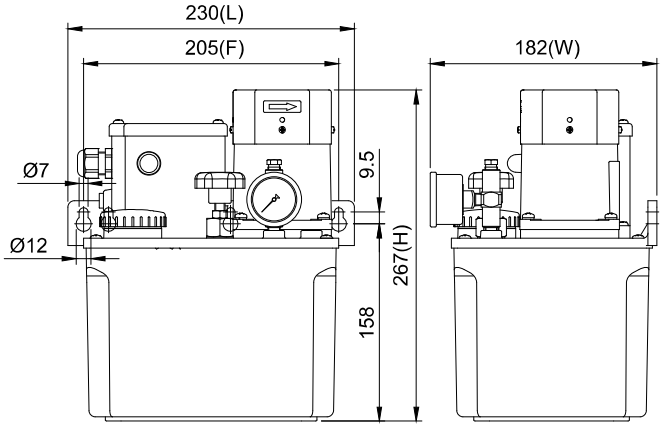

KGV 标准品外型图

◆ 特点

1. 动作与间歇时间由PLC控制。
2. 附调压阀，可依需求调整管路压力。
3. 附强制给油键，可手动强制给油。
4. 可加装20kgf/cm²的压力开关，以检查油路有无破损并自动发出讯号。
5. 可加装电容式油位检知，以侦测油位是否过低。
6. 采用特殊合金钢的齿轮泵浦与感应式马达互相搭配，具输出压力稳定、无噪音、使用寿命长的优点。
7. 感应式马达有加装风扇，可有效降温，延长注油机使用寿命。

◆订购代码

KGV——03——C——40—3—※

油箱容量 (材质)	
03	3L (树脂)
04	4L (树脂)
05	4L (铝合金)
08	8L (钣金)

电压	
A	单相110V
C	单相220V
D	三相220/380V

马达输出功率	
40	40W

出油口径	
1	Ø6
3	Ø6 (附压力表)

特殊要求	
PC	加装压力开关,NC接点
PO	加装压力开关,NO接点
KC	加装电容式油位检知,PNP,NC接点
KO	加装电容式油位检知,PNP,NO接点

※电压代码D为三相双电压，出厂标准配线低电压，若需配线高电压，订购时请告知。
※电容式油位检知接点说明：NO为有油有讯号；NC则为无油有讯号，若需NPN，NC/NO接点，订购时请告知。

◆外型尺寸

油箱容量	油箱材质	长 L (mm)	宽 W (mm)	高 H (mm)	固定孔距 F (mm)	重量 (kg)
3L	树脂	230	182	267	205	5.09
4L	树脂	288	162	278	250	5.69
4L	铝合金	297	170	276	95x280	6.64
8L	钣金	355	201	299	95x338	9.39

◆规格表

马达输出功率	40W		
电压	单相110V	单相220V	三相220/380V
电流	0.75A	0.5A	0.4A
频率	50Hz, 60Hz共用		
最大吐出量	170cc/min		
最大吐出压	40kgf/cm²		
出油口径	Ø6		
压力开关	选配 (NC或 NO接点)		
电容式油位检知	选配 (PNP：NC或NO接点)		
适用油品黏度	NLGI 000 , 00		

※油品黏度NLGI 00仅适用于3L油箱。
※压力开关接点说明详见P. 116。

◆配线图

单相电压

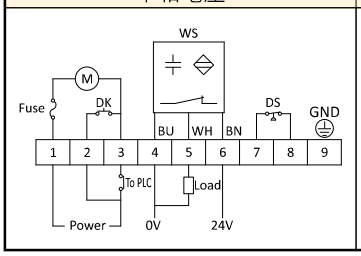

三相电压

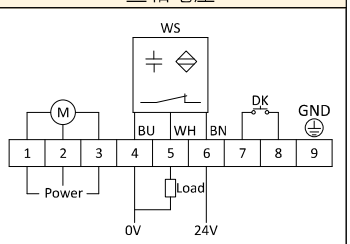

BU：蓝色
WH：白色
BN：棕色
M：马达
GND：接地
DK：强制给油键
DS：压力开关 (选配)
WS：电容式油位检知PNP,NC (选配)
Fuse：保险丝
Power：电源
To PLC：连接PLC
Load：负载

◆ 建议搭配之产品

CV型分配器 P. 83

A型分配器 P. 79

B型分配器 P. 80

AB型分配器 P. 81

直接头 P. 106

直角接头 P. 108

气动加油机 P. 126

高压软管 P. 121

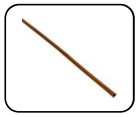

铜管 P. 120

KAC / KACP抵抗式电动黄油注油机 PLC

KAC-35
(加装磁簧式油位检知、压力开关)

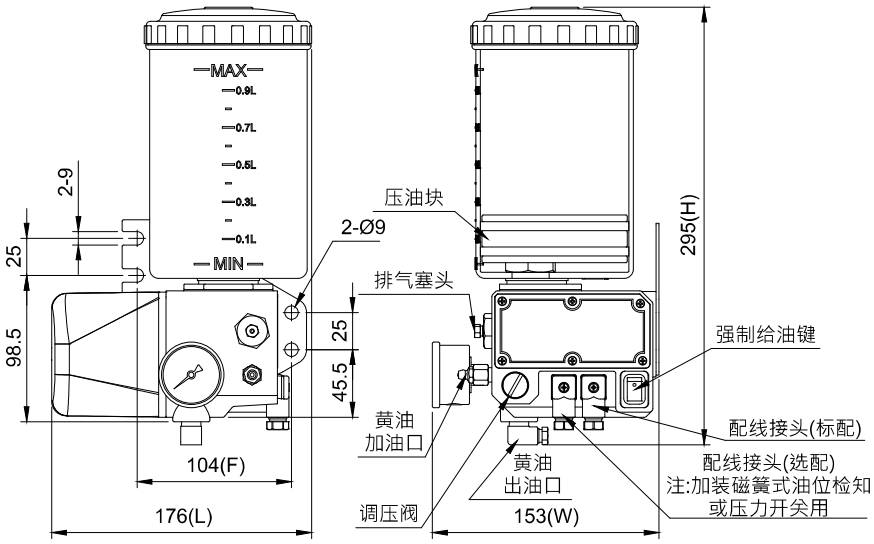

KAC-35 外型图
(加装磁簧式油位检知、压力开关)

KACP-07
(加装磁簧式油位检知、
压力开关，蛇腹型黄油包另购)

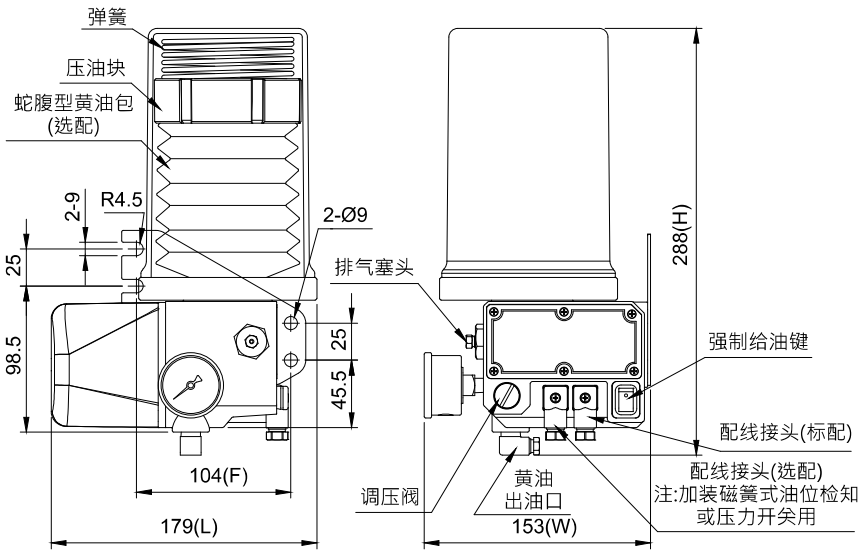

KACP-07 外型图
(加装磁簧式油位检知、压力开关，蛇腹型黄油包另购)

◆ 特点

1. 动作与间歇时间由PLC控制。
2. 附压力表，可检测动作压力。
3. 附强制给油键，可手动强制给油。
4. 可加装60kgf/cm²的压力开关，以检测油路有无破损。
5. 可加装磁簧式油位检知，以检测油位并自动发出讯号。
6. KAC型的黄油须由黄油嘴注入油杯，避免空气及异物进入油杯。
7. KACP-07型需搭配700cc蛇腹型黄油包使用，黄油包使用完即更换，无需费时加油。

◆外型尺寸

型号	油杯容量	长L (mm)	宽W (mm)	高H (mm)	固定孔距F (mm)	重量 (kg)
KAC-40	800cc	172	153	338	104	2.12
KAC-35	1000cc	176		295		2.21
KAC-50	2000cc	183		379		2.55
KACP-07	700cc黄油包	179		288		2.29

KAC / KACP抵抗式电动黄油注油机 PLC

◆规格表

马达输出功率	13W±12%
电压	DC24V
电流	1.4A
最大吐出量	10cc/min
最大吐出压	100kgf/cm²
出油口径	Ø6, Ø8
磁簧式油位检知	选配 (NC或NO接点)
压力开关	选配 (NC或NO接点)
适用油品黏度	NLGI 000~0

※磁簧式油位检知接点说明：NO为有油有讯号；NC则为无油有讯号。
※压力开关接点说明详见P. 116。

◆配线图

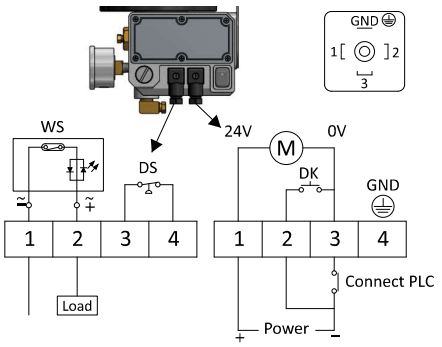

DS：压力开关(选配)
GND：接地
M：马达
DK：强制给油键
WS：磁簧式油位检知(选配)
Connect PLC：连接PLC
Power：电源
Load：负载

◆订购代码 (KAC)

KAC — 35 — K — 3 — ※

油杯容量	
40	800cc
35	1000cc
50	2000cc

电压	
K	DC24V

出油口径	
1	Ø6
3	Ø6 (附压力表)
4	Ø8
5	Ø8 (附压力表)

特殊要求	
PC	加装压力开关,NC接点
PO	加装压力开关,NO接点
RC	加装磁簧式油位检知,NC接点
RO	加装磁簧式油位检知,NO接点

◆订购代码 (KACP)

KACP — 07 — K — 3 — ※

有效容量	
07	700cc 黄油包

电压	
K	DC24V

出油口径	
1	Ø6
3	Ø6 (附压力表)
4	Ø8
5	Ø8 (附压力表)

特殊要求	
PC	加装压力开关,NC接点
PO	加装压力开关,NO接点
RC	加装磁簧式油位检知,NC接点
RO	加装磁簧式油位检知,NO接点

※黄油包需另外加购，请参阅P. 78

◆ 建议搭配之产品


CV型分配器 P. 83


A型分配器 P. 79


B型分配器 P. 80


AB型分配器 P. 81


直接头 P. 106


直角接头 P. 108


蛇腹型黄油包 P. 78


高压软管 P. 121

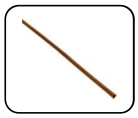
铜管 P. 120

KSB抵抗式电动黄油注油机 计时器

CHEN YING

KSB-30 标准品

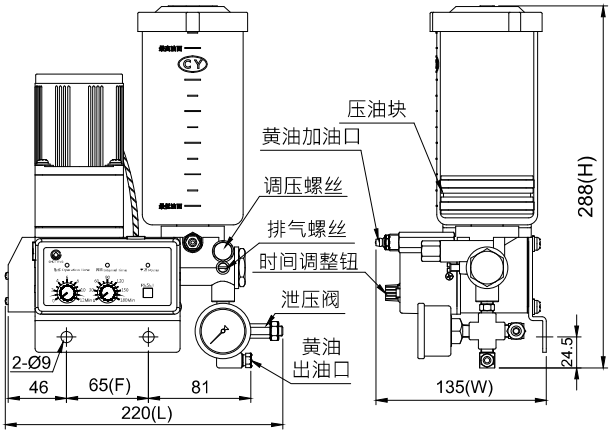

KSB-30 标准品外型图

KSB-40
(加装磁簧式油位检知)

◆ 特点

1. 动作与间歇时间由计时器控制。
2. 附压力表，可检测动作压力。
3. 可加装磁簧式油位检知，以检测油位并自动发出讯号。
4. 黄油须由黄油嘴注入油杯，避免空气及异物进入油杯。

◆订购代码

KSB — 30 — 180 — C — 3 — ※

油杯容量	
30	600cc
35	1000cc
40	800cc
50	2000cc

间歇时间	
180	180分
360	360分

电压	
A	AC110V
C	AC220V
K	DC24V

出油口径	
0	Ø4
1	Ø6
2	Ø4 (附压力表)
3	Ø6 (附压力表)
4	Ø8
5	Ø8 (附压力表)
6	PT1/8
7	PT1/8 (附压力表)

特殊要求	
RC	加装磁簧式油位检知,NC接点
RO	加装磁簧式油位检知,NO接点

◆外型尺寸

型号	油杯容量	长 L (mm)	宽 W (mm)	高 H (mm)	固定孔距 F (mm)	重量 (kg)
KSB-30	600cc	220	135	288	65	3.70
KSB-35	1000cc	220	161	301		4.25
KSB-40	800cc	220	135	342		3.73
KSB-50	2000cc	220	161	386		4.82

◆配线图

AC110V, AC220V	DC24V
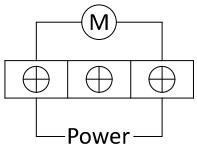	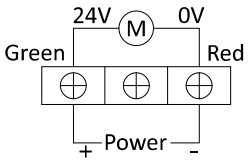

M：马达　Power：电源

※请输入正确电源，并依配线图安装配线。
※请勿使用超过规格表标示之电流值。

◆规格表

动作时间	3秒~12分		
间歇时间	1~180分 , 1~360分		
马达输出功率	15W	15W	20W
电压	AC110V	AC220V	DC24V
电流	0.5A	0.2A	0.4A
频率	50Hz, 60Hz共用		- -
最大吐出量	15cc/min		
最大吐出压	150kgf/cm²		
出油口径	Ø4, Ø6, Ø8, PT1/8		
磁簧式油位检知	选配 (NC或NO接点)		
适用油品黏度	NLGI 000~0		

※磁簧式油位检知接点说明：NO为有油有讯号；NC则为无油有讯号。

◆ 建议搭配之产品

CV型分配器
P. 83

A型分配器
P. 79

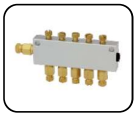

B型分配器
P. 80

AB型分配器
P. 81

直接头
P. 106

直角接头
P. 108

气动加油机
P. 126

高压软管
P. 121

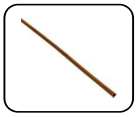

铜管
P. 120

KSBP(强力弹簧式) 抵抗式电动黄油注油机

KSBP 标准品

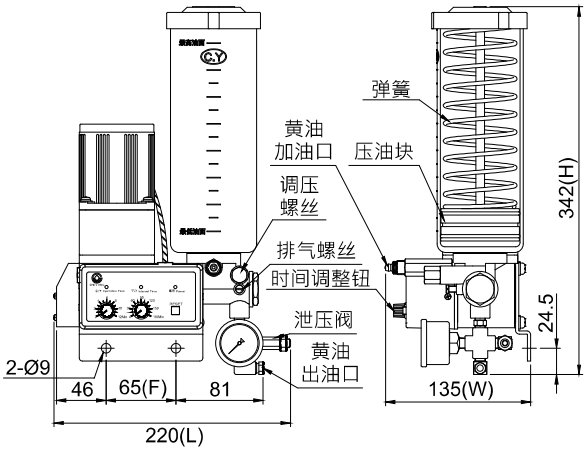

KSBP 标准品外型图

◆ 特点

1. 动作及间歇时间由计时器控制。
2. 附压力表，可检测动作压力。
3. 附强力弹簧，适用NLGI 1、2号黄油。
4. 可加装磁簧式油位检知，以检测油位并自动发出讯号。
5. 黄油须由黄油嘴注入油杯，避免空气及异物进入油杯。

◆订购代码

KSBP - 40 — 180 — C — 3 — ※

有效容量	
40	550cc
50	1500cc

间歇时间	
180	180分
360	360分

电压	
A	AC110V
C	AC220V
K	DC24V

出油口径	
0	Ø4
1	Ø6
2	Ø4 (附压力表)
3	Ø6 (附压力表)
4	Ø8
5	Ø8 (附压力表)
6	PT1/8
7	PT1/8 (附压力表)

特殊要求	
RC	加装磁簧式油位检知,NC接点
RO	加装磁簧式油位检知,NO接点

◆外型尺寸

型号	有效容量	长 L (mm)	宽 W (mm)	高 H (mm)	固定孔距 F (mm)	重量 (kg)
KSBP-40	550cc	220	135	342	65	4.10
KSBP-50	1500cc	220	161	386		5.47

◆配线图

AC110V, AC220V	DC24V
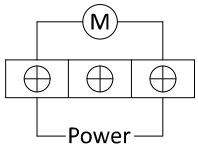	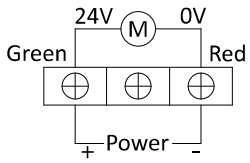

M：马达　　Power：电源

※请输入正确电源，并依配线图安装配线。
※请勿使用超过规格表标示之电流值。

◆规格表

动作时间	3秒~12分		
间歇时间	1~180分 , 1~360分		
马达输出功率	15W	15W	20W
电压	AC110V	AC220V	DC24V
电流	0.5A	0.2A	0.4A
频率	50Hz, 60Hz共用		- -
最大吐出量	15cc/min		
最大吐出压	150kgf/cm²		
出油口径	Ø4, Ø6, Ø8, PT1/8		
磁簧式油位检知	选配 (NC或NO接点)		
适用油品黏度	NLGI 1 , 2		

※磁簧式油位检知接点说明：NO为有油有讯号；NC则为无油有讯号。

◆ 建议搭配之产品

CV型分配器
P. 83

A型分配器
P. 79

B型分配器
P. 80

AB型分配器
P. 81

直接头
P. 106

直角接头
P. 108

气动加油机
P. 126

高压软管
P. 121

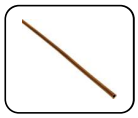

铜管
P. 120

KGN / KGNP(强力弹簧式) 抵抗式电动黄油注油机

KGN-35 (加装压力开关)

KGNP-50

KGNP-07 (蛇腹型黄油包另购)

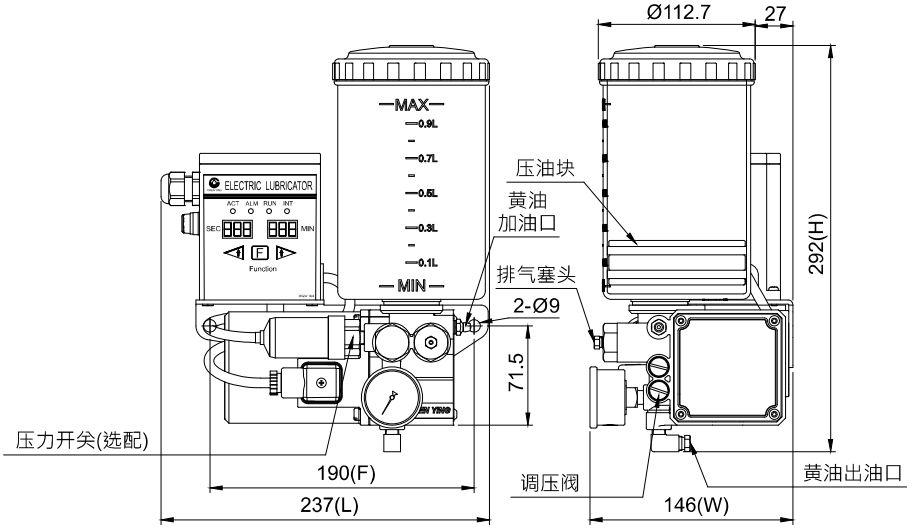

KGN-35外型图 (加装压力开关)

◆ 特点

1. 动作及间歇时间由计时器控制。
2. 电子箱附动作（ACT）、异常（ALM）、注油（RUN）与间歇（INT）四个指示灯。
3. 附压力表，可检测动作压力。
4. 附强制给油键(F键)，请勿持续按压超过3分钟，避免马达过载。
5. 附马达温控保护装置，当温度达100°C时将暂时停机约5分钟。
6. 可加装60kgf/cm²的压力开关，以检测油路有无破损。
7. 可加装磁簧式油位检知，以检测油位并自动发出讯号。
8. 电子箱内建蜂鸣器，当加装压力开关或是磁簧式油位检知的款式发生压力或油位异常时，该蜂鸣器会发出警告声响。
9. KGN型及KGNP-50型的黄油须由黄油嘴注入油杯，避免空气及异物进入油杯。
10. KGNP-07型需搭配700cc蛇腹型黄油包使用，黄油包使用完即更换，无需费时加油。

◆外型尺寸(KGN)

型号	油杯容量	长L (mm)	宽W (mm)	高H (mm)	固定孔距F (mm)	重量 (kg)
KGN-35	1000cc	237	146	292	190	4.65
KGN-50	2000cc	245	151	376		5.11

◆外型尺寸(KGNP)

型号	有效容量	长L (mm)	宽W (mm)	高H (mm)	固定孔距F (mm)	重量 (kg)
KGNP-50	1500cc	245	151	376	190	6.11
KGNP-07	700cc 黄油包	241	156	298		4.70

KGN / KGNP(强力弹簧式) 抵抗式电动黄油注油机

◆规格表

动作时间	1~999秒	
间歇时间	1~999秒 · 1~999分	
马达输出功率	60W	80W
电压	110V	220V
电流	1.8A	1A
频率	50Hz, 60Hz共用	
最大吐出量	30cc/min	
最大吐出压	100kgf/cm²	
出油口径	Ø6, Ø8, PT1/8	
磁簧式油位检知	选配 (NC接点)	
压力开关	选配 (NC接点)	
适用油品黏度	KGN：NLGI 000~0 KGNP-50：NLGI 1 , 2 KGNP-07：NLGI 000~1	

※磁簧式油位检知接点说明：NO为有油有讯号；NC则为无油有讯号。
※压力开关接点说明详见P. 116。

◆配线图

异常输出			接地	电源	
NO(A)	NC(B)	COM	GND(P.E)	POWER	
⊕	⊕	⊕	⊕	⊕	⊕

◆订购代码 (KGN)

KGN — 35 — 2 — C — 3 — ※

油杯容量	
35	1000cc
50	2000cc

运作时间 (动作 x 间歇)	
1	秒 x 秒
2	秒 x 分

电压	
A	AC110V
C	AC220V

出油口径	
1	Ø6
3	Ø6 (附压力表)
4	Ø8
5	Ø8 (附压力表)
6	PT1/8
7	PT1/8 (附压力表)

特殊要求	
PC	加装压力开关,NC接点
RC	加装磁簧式油位检知,NC接点

◆订购代码 (KGNP)

KGNP — 07 — 2 — C — 3 — ※

有效容量	
50	1500cc
07	700cc 黄油包

运作时间 (动作 x 间歇)	
1	秒 x 秒
2	秒 x 分

电压	
A	AC110V
C	AC220V

出油口径	
1	Ø6
3	Ø6 (附压力表)
4	Ø8
5	Ø8 (附压力表)
6	PT1/8
7	PT1/8 (附压力表)

特殊要求	
PC	加装压力开关,NC接点
RC	加装磁簧式油位检知,NC接点

※黄油包需另外加购，请参阅P. 78。

◆ 建议搭配之产品


CV型分配器 P. 83


A型分配器 P. 79


B型分配器 P. 80


AB型分配器 P. 81


直接头 P. 106


直角接头 P. 108


蛇腹型黄油包 P. 78


高压软管 P. 121

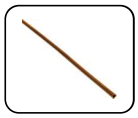
铜管 P. 120

KGNV抵抗式稀黄油电动注油机 计时器

CHEN YING

KGNV 标准品

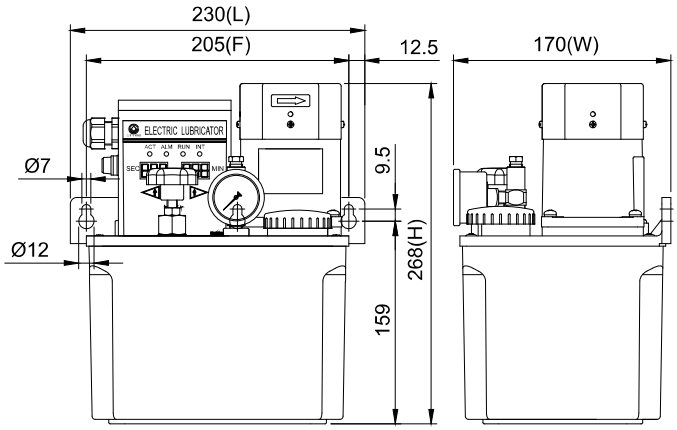

KGNV 标准品外型图

◆ 特点

1. 动作与间歇时间由计时器控制。
2. 电子箱附动作（ACT）、异常（ALM）、注油（RUN）与间歇（INT）四个指示灯。
3. 附调压阀，可依需求调整管路压力。
4. 附强制给油键（F键），可手动强制给油。
5. 可加装20kgf/cm²的压力开关，以检查油路有无破损并自动发出讯号。
6. 采用特殊合金钢的齿轮泵浦与感应式马达互相搭配，具输出压力稳定、无噪音、使用寿命长的优点。
7. 感应式马达有加装风扇，可有效降温，延长注油机使用寿命。

◆订购代码

KGNV — 03 — C — 40 — 3 – ※

油箱容量 (材质)	
03	3L (树脂)
04	4L (树脂)
05	4L (铝合金)
08	8L (钣金)

电压	
A	AC110V
C	AC220V

马达输出功率	
40	40W

出油口径	
1	Ø6
3	Ø6 (附压力表)

特殊要求	
PC	加装压力开关,NC接点

◆外型尺寸

油箱容量	油箱材质	长 L (mm)	宽 W (mm)	高 H (mm)	固定孔距 F (mm)	重量 (kg)
3L	树脂	230	170	268	205	5.25
4L	树脂	277	162	278	250	5.85
4L	铝合金	297	170	276	95x280	6.85
8L	钣金	355	201	299	95x338	9.59

◆规格表

动作时间	1~999秒	
间歇时间	1~999分	
马达输出功率	40W	
电压	AC110V	AC220V
电流	0.75A	0.5A
频率	50Hz, 60Hz共用	
最大吐出量	170cc/min	
最大吐出压	40kgf/cm²	
出油口径	Ø6	
压力开关	选配 (NC 接点)	
适用油品黏度	NLGI 000 , 00	

※油品黏度NLGI 00仅适用于3L油箱。
※压力开关接点说明详见P. 116。

◆配线图

异常输出			接地	电源	
NO(A)	NC(B)	COM	GND(P.E)	POWER	
⊕	⊕	⊕	⊕	⊕	⊕

◆ 建议搭配之产品

CV型分配器 P. 83

A型分配器 P. 79

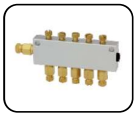

B型分配器 P. 80

AB型分配器 P. 81

直接头 P. 106

直角接头 P. 108

三通管 P. 112

高压软管 P. 121

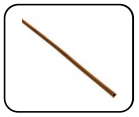

铜管 P. 120

MAG抵抗式气动黄油注油机

MAG (加装三口二位电磁阀)

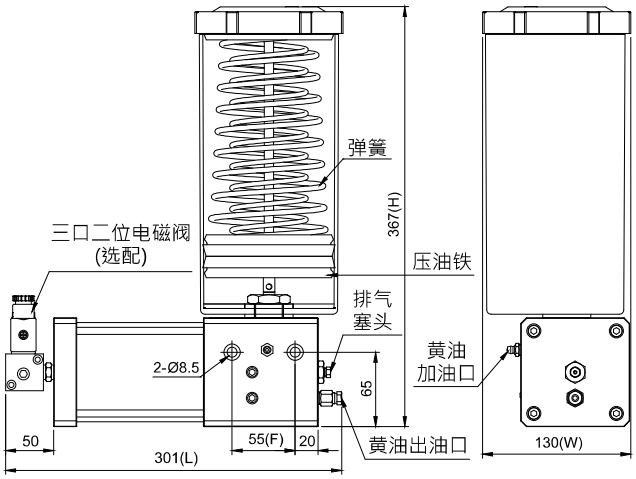

MAG 外型图 (加装三口二位电磁阀)

◆ 特点

1. MAG为气动式注油机，动作及间歇时间由气压控制，免电源及电子箱。
2. 可加装三口二位电磁阀作为气压源的开关，以控制MAG的ON/OFF切换。
3. 气压源的动作时间（ON）建议设定在25秒以上，间歇时间（OFF）建议设定为5秒，方完成一次动作循环。
4. 建议使用4~8kgf/cm²的气压源，对应的吐出压力范围为117~290kgf/cm²，可满足不同的压力需求。
5. 黄油须由黄油嘴注入油杯，避免空气及异物进入油杯。

◆规格表与外型尺寸

有效容量	长 L (mm)	宽 W (mm)	高 H (mm)	固定孔距 F (mm)	动作时间	间歇时间	每次吐出量	入油口径	入风口径	出油口径	适用油品黏度	重量 (kg)
1500cc	301	130	367	55	25秒以上	5秒以上	约2.5cc	PT1/8 黄油嘴	Ø8 Ø10	Ø4 Ø6 Ø8 Ø10	NLGI 000~2	6.53

◆压力关系表(参考值)

气压源(kgf/cm²)	4.0	4.5	5.0	5.5	6.0	6.5	7.0	7.5	8.0
吐出压力(kgf/cm²)	117	140	160	181	201	222	242	265	290

◆订购代码

MAG — 50 — 0 — 1 — 0 — ※

有效容量	
50	1500cc

入风口径	
0	Ø8
1	Ø10

出油口径	
0	Ø4 xPT1/4
1	Ø6 xPT1/4
2	Ø8 xPT1/4
3	Ø10xPT1/4

三口二位电磁阀	
0	无电磁阀
A	加装电磁阀,AC110V
C	加装电磁阀,AC220V
K	加装电磁阀,DC24V

特殊要求	
G	加装压力表
RC	加装磁簧式油位检知,NC接点
RO	加装磁簧式油位检知,NO接点

※磁簧式油位检知接点说明：NO为有油有讯号；NC则为无油有讯号。

◆ 建议搭配之产品

CV型分配器 P. 83

A型分配器 P. 79

B型分配器 P. 80

AB型分配器 P. 81

直接头 P. 106

直角接头 P. 108

气动加油机 P. 126

高压软管 P. 121

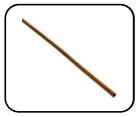

铜管 P. 120

KGB / KGBP脱压式电动黄油注油机 PLC

KGB-35 (气动脱压)
(不含压力开关)

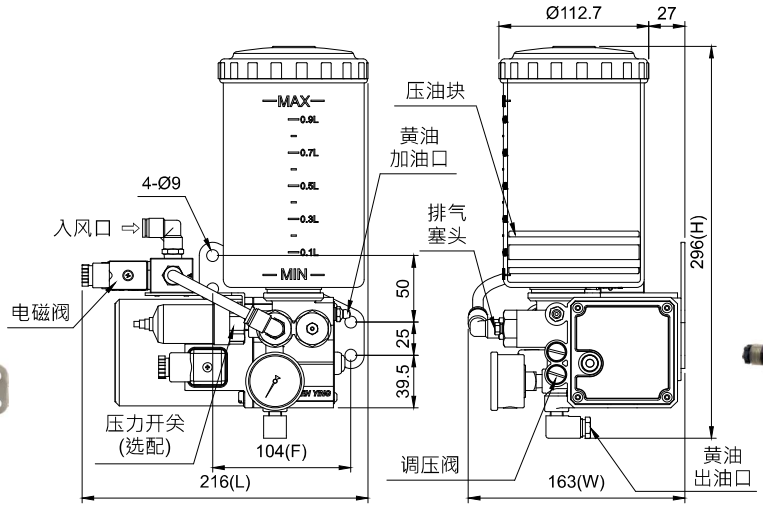

KGB-35 (气动脱压)外型图(加装压力开关)

KGBP-07 (气动脱压)
(蛇腹型黄油包另购)

KGB-35 (电动脱压)
(不含压力开关)

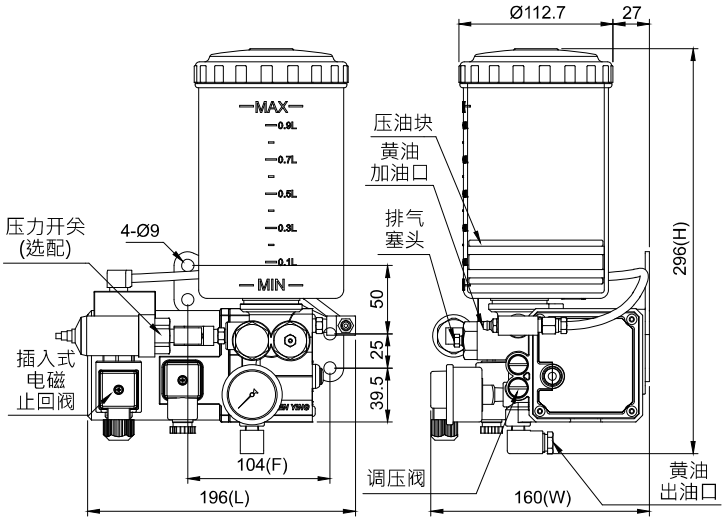

KGB-35 (电动脱压)外型图 (加装压力开关)

KGBP-07 (电动脱压)
(蛇腹型黄油包另购)

◆ 特点

1. 动作与间歇时间由PLC控制。标准采气动式脱压，需搭配4.5~8kgf/cm²的气压源使用；也可改采电动式脱压，无须搭配气压源使用。
2. 需搭配CFB黄油容积式分配器使用，以达到定量给油的效果。
3. 附压力表，可检测动作压力。
4. 附强制给油键，请勿持续按压超过3分钟，避免马达过载。
5. 电压为单相110V、220V均附马达温控保护装置，当温度达100°C时将暂时停机约5分钟。
6. 可加装60kgf/cm²的压力开关，以检测油路有无破损。
7. 可加装磁簧式油位检知，以检测油位并自动发出讯号。
8. KGB型的黄油须由黄油嘴注入油杯，避免空气及异物进入油杯。
9. KGBP-07型需搭配700cc蛇腹型黄油包使用，黄油包使用完即更换，无须费时加油。

◆外型尺寸

型号	油杯容量	脱压方式	长L (mm)	宽W (mm)	高H (mm)	固定孔距F (mm)	重量 (kg)
KGB-35	1000cc	气动式	216	163	296	104	4.37
KGB-50	2000cc		224	163	380		5.85
KGB-35	1000cc	电动式	196	160	296		4.66
KGB-50	2000cc		198	160	380		5.11
KGBP-07	700cc 黄油包	气动式	220	163	302		4.42
KGBP-07	700cc 黄油包	电动式	196	160	302		4.69

KGB / KGBP脱压式电动黄油注油机 PLC

◆规格表

马达输出功率	60W	80W	60W
电压	AC110V	AC220V	DC24V
马达电流	1.8A	1A	1.65A
电磁阀电流	0.1A	0.1A	0.2A
频率	50Hz, 60Hz共用		- -
最大吐出量	30cc/min		35cc/min
最大吐出压	100kgf/cm²		
出油口径	Ø6,Ø8,PT1/8		
磁簧式油位检知	选配 (NC或NO接点)		
压力开关	选配 (NC或NO接点)		
适用油品黏度	KGB ：NLGI 000~0 KGBP：NLGI 000~1		

※磁簧式油位检知接点说明：NO为有油有讯号；NC则为无油有讯号。
※压力开关接点说明详见P. 116。

◆配线图

AC110V, AC220V, DC24V

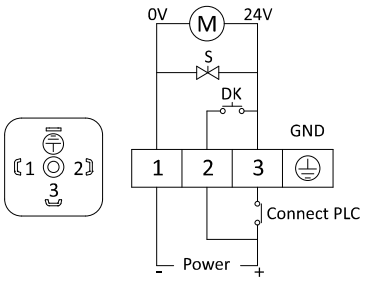

三口二位电磁阀/插入式电磁止回阀

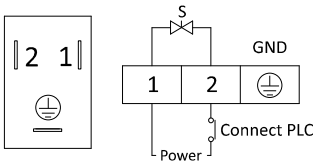

M：马达
GND：接地线
Power：电源
DK：强制给油键
S：三口二位检磁阀/插入式电磁止回阀
Connect PLC：连接PLC

※若为AC交流电，配线时可不用理会0V及24V极。
※三口二位电磁阀配线1、2需与马达配线1、3同步。

◆订购代码 (KGB)

KGB — 35 — C — 5 — 0 — ※

油杯容量	
35	1000cc
50	2000cc

电压	
A	AC110V
C	AC220V
K	DC24V

出油口径	
1	Ø6
3	Ø6 (附压力表)
4	Ø8
5	Ø8 (附压力表)
6	PT1/8
7	PT1/8 (附压力表)

脱压方式	
0	气动式
1	电动式

特殊要求	
PC	加装压力开关,NC接点
PO	加装压力开关,NO接点
RC	加装磁簧式油位检知,NC接点
RO	加装磁簧式油位检知,NO接点

◆订购代码 (KGBP)

KGBP — 07 — C — 5 — 0 — ※

有效容量	
07	700cc 黄油包

电压	
A	AC110V
C	AC220V
K	DC24V

出油口径	
1	Ø6
3	Ø6 (附压力表)
4	Ø8
5	Ø8 (附压力表)
6	PT1/8
7	PT1/8 (附压力表)

脱压方式	
0	气动式
1	电动式

特殊要求	
PC	加装压力开关,NC接点
PO	加装压力开关,NO接点
RC	加装磁簧式油位检知,NC接点
RO	加装磁簧式油位检知,NO接点

※黄油包需另外加购，请参阅P. 78。

◆ 建议搭配之产品


CFB型分配器
P. 94


直接头
P. 106


直角接头
P. 108


平面直角接头
P. 110


蛇腹型黄油包
P. 78


高压软管
P. 121

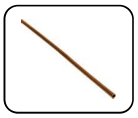
铜管
P. 120


弯管器
P. 122


气动加油机
P. 126

KAB / KABP 脱压式电动黄油注油机 PLC

KAB-35
(加装磁簧式油位检知、压力开关)

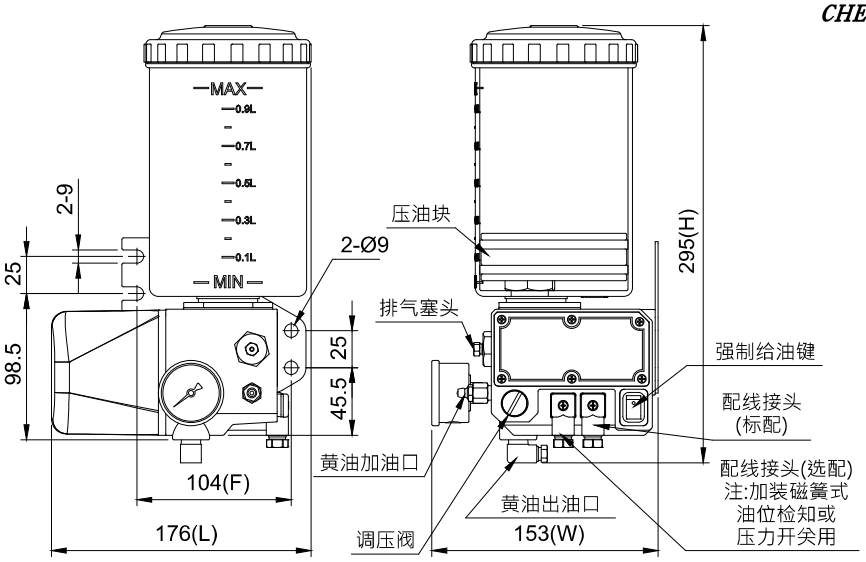

KAB-35 外型图 (加装磁簧式油位检知、压力开关)

KABP-07
(加装磁簧式油位检知、
压力开关，蛇腹型黄油包另购)

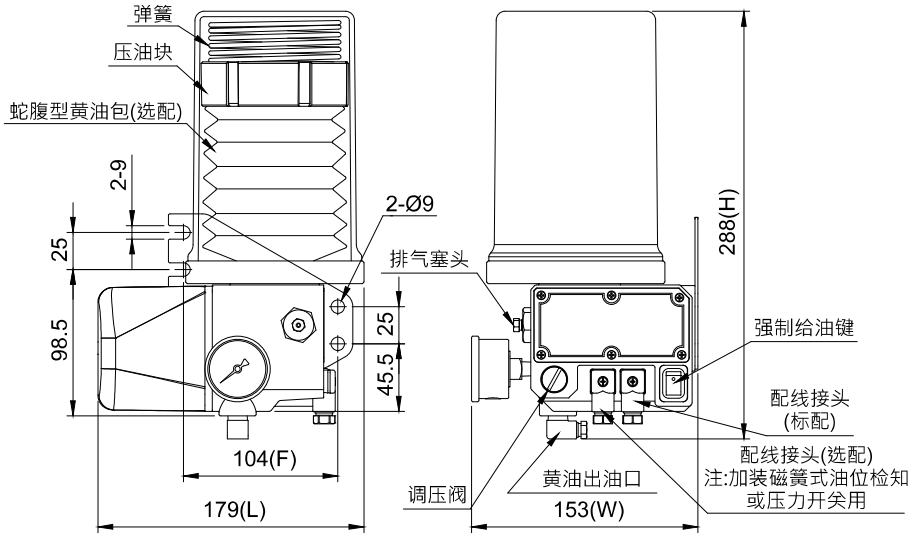

KABP-07 外型图
(加装磁簧式油位检知、压力开关，蛇腹型黄油包另购)

◆ 特点

1. 动作与间歇时间由PLC控制。
2. 需搭配CFB黄油容积式分配器使用，达到定量给油的效果。
3. 附压力表，可检测动作压力。
4. 附强制给油键，可手动强制给油。
5. 可加装60kgf/cm²的压力开关，以检测油路有无破损。
6. 可加装磁簧式油位检知，以检测油位并自动发出讯号。
7. KAB型的黄油须由黄油嘴注入油杯，避免空气及异物进入油杯。
8. KABP-07型需搭配700cc蛇腹型黄油包使用，黄油包使用完即更换，无需费时加油。

◆外型尺寸

型号	油杯容量	长L (mm)	宽W (mm)	高H (mm)	固定孔距F (mm)	重量 (kg)
KAB-40	800cc	172	153	338	104	2.32
KAB-35	1000cc	176	153	295		2.41
KAB-50	2000cc	183	153	379		2.74
KABP-07	700cc 黄油包	179	153	288		2.49

KAB / KABP 脱压式电动黄油注油机 PLC

◆规格表

马达输出功率	13W±12%
电压	DC24V
电流	1.4A
最大吐出量	10cc/min
最大吐出压	100kgf/cm²
出油口径	Ø6 , Ø8
磁簧式油位检知	选配 (NC或NO接点)
压力开关	选配 (NC或NO接点)
适用油品黏度	NLGI 000~0

※磁簧式油位检知接点说明：NO为有油有讯号；NC则为无油有讯号。
※压力开关接点说明详见P. 116。

◆配线图

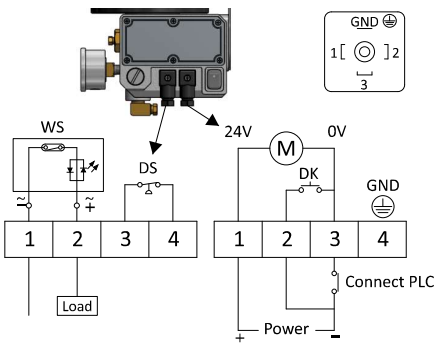

M：马达
GND：接地
DK：强制给油键
DS：压力开关 (选配)
WS：磁簧式油位检知 (选配)
Connect PLC：连接PLC
Power：电源
Load：负载

◆订购代码 (KAB)

KAB — 35 — K — 3 — ※

油杯容量	
40	800cc
35	1000cc
50	2000cc

电压	
K	DC24V

出油口径	
1	Ø6
3	Ø6 (附压力表)
4	Ø8
5	Ø8 (附压力表)

特殊要求	
PC	加装压力开关,NC接点
PO	加装压力开关,NO接点
RC	加装磁簧式油位检知,NC接点
RO	加装磁簧式油位检知,NO接点

◆订购代码 (KABP)

KABP — 07 — K — 3 — ※

有效容量	
07	700cc 黄油包

电压	
K	DC24V

出油口径	
1	Ø6
3	Ø6 (附压力表)
4	Ø8
5	Ø8 (附压力表)

特殊要求	
PC	加装压力开关,NC接点
PO	加装压力开关,NO接点
RC	加装磁簧式油位检知,NC接点
RO	加装磁簧式油位检知,NO接点

※黄油包需另外加购，请参阅P. 78。

◆ 建议搭配之产品


CFB型分配器
P. 94


直接头
P. 106


直角接头
P. 108


平面直角接头
P. 110


蛇腹型黄油包
P. 78


高压软管
P. 121

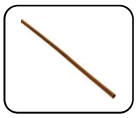
铜管
P. 120


弯管器
P. 122


气动加油机
P. 126

KGVB脱压式稀黄油电动注油机 PLC

CHEN YING

KGVB-03 标准品

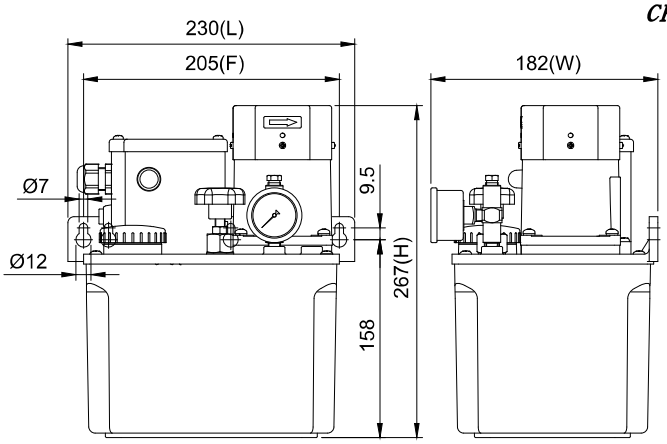

KGVB-03 标准品外型图

◆ 特点

1. 动作与间歇时间由PLC控制，需搭配CFB黄油容积式分配器使用，达到定量给油的效果。
2. 附调压阀，可依需求调整管路压力；亦附强制给油键，可手动强制给油。
3. 可加装20kgf/cm²的压力开关，以检查油路有无破损并自动发出讯号。
4. 可加装电容式油位检知，以侦测油位是否过低。
5. 采用特殊合金钢的齿轮泵浦与感应式马达互相搭配，具输出压力稳定、无噪音、使用寿命长的优点。
6. 感应式马达有加装风扇，可有效降温，延长注油机使用寿命。

◆外型尺寸

油箱容量	油箱材质	长 L (mm)	宽 W (mm)	高 H (mm)	固定孔距 F (mm)	重量 (kg)
3L	树脂	230	182	267	205	5.29
4L	树脂	288	162	278	250	5.89
4L	铝合金	297	170	276	95x280	6.84
8L	钣金	355	201	299	95x338	9.54

◆订购代码

KGVB — 03 — C — 40 — 3 – ※

油箱容量 (材质)	
03	3L (树脂)
04	4L (树脂)
05	4L (铝合金)
08	8L (钣金)

电压	
A	单相110V
C	单相220V
D	三相220/380V

马达输出功率	
40	40W

出油口径	
1	Ø6
3	Ø6(附压力表)

特殊要求	
PC	加装压力开关,NC接点
PO	加装压力开关,NO接点
KC	加装电容式油位检知,PNP,NC接点
KO	加装电容式油位检知,PNP,NO接点

※电压代码D为三相双电压，出厂标准配线低电压，若需配线高电压，订购时请告知。

◆规格表

马达输出功率	40W		
电压	单相110V	单相220V	三相220/380V
电流	0.75A	0.5A	0.4A
频率	50Hz, 60Hz共用		
最大吐出量	170cc/min		
最大吐出压	40kgf/cm²		
出油口径	Ø6		
压力开关	选配 (NC或 NO 接点)		
电容式油位检知	选配 (PNP：NC或NO接点)		
适用油品黏度	NLGI 000 , 00		

※油品黏度NLGI 00仅适用于3L油箱。
※电容式油位检知接点说明：NO为有油有讯号；NC则为无油有讯号，若需NPN , NC/NO接点，订购时请告知。
※压力开关接点说明详见P. 116。

◆配线图

单相电压

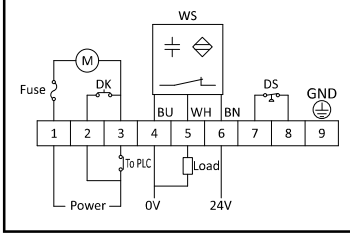

三相电压

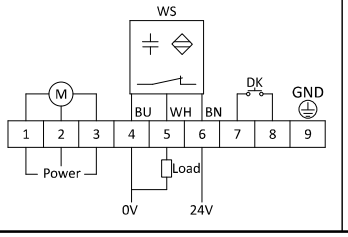

BU：蓝色
WH：白色
BN：棕色
M：马达
GND：接地
DK：强制给油键
DS：压力开关 (选配)
WS：电容式油位检知PNP,NC (选配)
Fuse：保险丝
Power：电源
To PLC：连接PLC
Load：负载

◆ 建议搭配之产品

CFB型分配器 P. 94

直接头 P. 106

直角接头 P. 108

平面直角接头 P. 110

活动直接头 P. 109

高压软管 P. 121

铜管 P. 120

弯管器 P. 122

气动加油机 P. 126

KGNVB脱压式稀黄油电动注油机 计时器

KGNVB-03 标准品

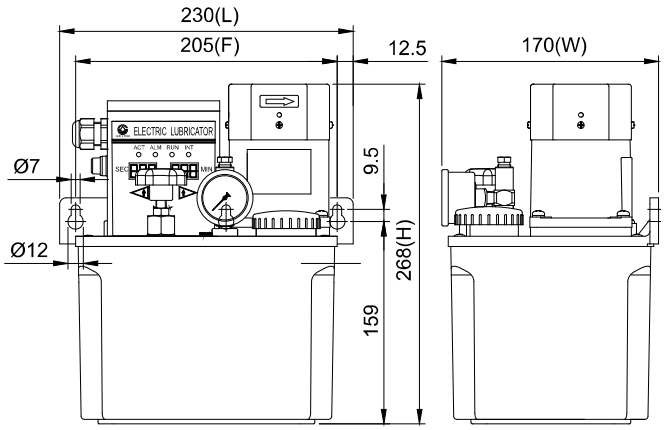

KGNVB-03 标准品外型图

◆ 特点

1. 动作与间歇时间由计时器控制。
2. 需搭配CFB黄油容积式分配器使用，达到定量给油的效果。
3. 电子箱附动作（ACT）、异常（ALM）、注油（RUN）与间歇（INT）四个指示灯。
4. 附调压阀，可依需求调整管路压力；亦附强制给油键（F键），可手动强制给油。
5. 可加装20kgf/cm²的压力开关，以检查油路有无破损并自动发出讯号。
6. 采用特殊合金钢的齿轮泵浦与感应式马达互相搭配，具输出压力稳定、无噪音、使用寿命长的优点。
7. 感应式马达有加装风扇，可有效降温，延长注油机使用寿命。

◆订购代码

KGNVB — 03 — C — 40 — 3 – ※

油箱容量(材质)	
03	3L (树脂)
04	4L (树脂)
05	4L (铝合金)
08	8L (钣金)

电压	
A	AC110V
C	AC220V

马达输出功率	
40	40W

出油口径	
1	Ø6
3	Ø6 (附压力表)

特殊要求	
PC	加装压力开关,NC接点

◆外型尺寸

油箱容量	油箱材质	长 L (mm)	宽 W (mm)	高 H (mm)	固定孔距 F (mm)	重量 (kg)
3L	树脂	230	170	268	205	5.59
4L	树脂	288	162	278	250	6.09
4L	铝合金	297	170	276	95x280	6.94
8L	钣金	355	201	299	95x338	10.09

◆规格表

动作时间	1~999秒	
间歇时间	1~999分	
马达输出功率	40W	
电压	AC110V	AC220V
电流	0.75A	0.5A
频率	50Hz, 60Hz共用	
最大吐出量	170cc/min	
最大吐出压	40kgf/cm²	
出油口径	Ø6	
压力开关	选配 (NC 接点)	
适用油品黏度	NLGI 000 , 00	

※油品黏度NLGI 00仅适用于3L油箱。
※压力开关接点说明详见P. 116。

◆配线图

异常输出			接地	电源	
NO(A)	NC(B)	COM	GND(P.E)	POWER	
⊕	⊕	⊕	⊕	⊕	⊕

◆ 建议搭配之产品

CFB型分配器 P. 94

直接头 P. 106

直角接头 P. 108

平面直角接头 P. 110

活动直接头 P. 109

高压软管 P. 121

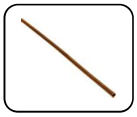

铜管 P. 120

弯管器 P. 122

气动加油机 P. 126

KGNB-35 (气动脱压)
(加装压力开关)

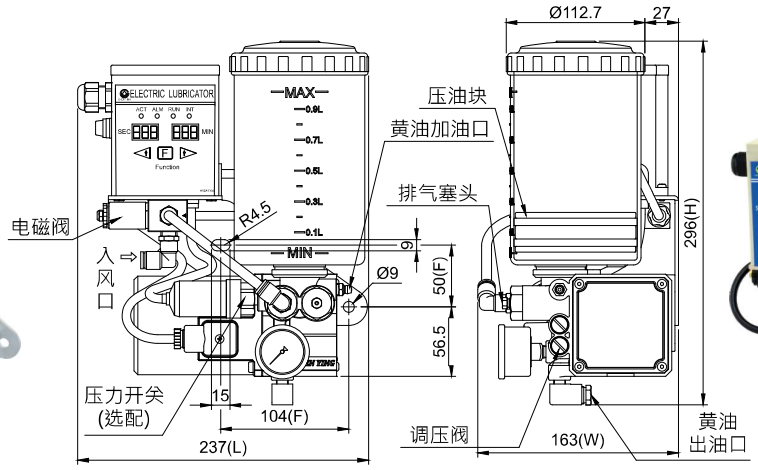

KGNB-35 (气动脱压)外型图(加装压力开关)

KGNBP-07 (气动脱压)
(蛇腹型黄油包另购)

KGNB-35 (电动脱压)
(不含压力开关)

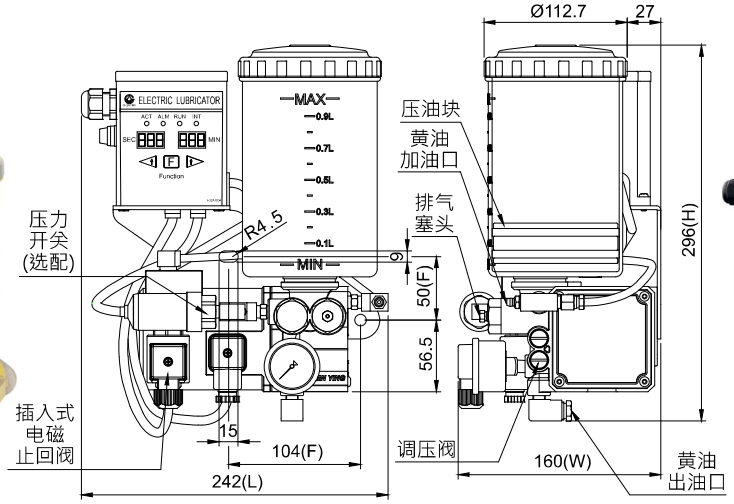

KGNB-35 (电动脱压)外型图 (加装压力开关)

KGNBP-07 (电动脱压)
(蛇腹型黄油包另购)

◆ 特点

1. 动作与间歇时间由计时器控制。标准采气动式脱压，需搭配4.5~8kgf/cm²的气压源使用；也可改采电动式脱压，无须搭配气压源使用。
2. 需搭配CFB黄油容积式分配器使用，以达到定量给油的效果。
3. 电子箱附动作(ACT)、异常(ALM)、注油(RUN)与间歇(INT)四个指示灯。
4. 附压力表，可检测动作压力。
5. 附强制给油键(F键)，请勿持续按压超过3分钟，避免马达过载。
6. 附马达温控保护装置，当温度达100°C时将暂时停机约5分钟。
7. 可加装60kgf/cm²的压力开关，以检测油路有无破损。
8. 可加装磁簧式油位检知，以检测油位并自动发出讯号。
9. KGNB型的黄油须由黄油嘴注入油杯，避免空气及异物进入油杯。
10. KGNBP-07型需搭配700cc蛇腹型黄油包使用，黄油包使用完即更换，无需费时加油。

KGNB/KGNBP脱压式电动黄油注油机

◆外型尺寸

型号	油杯容量	脱压方式	长L (mm)	宽W (mm)	高H (mm)	固定孔距F (mm)	重量 (kg)
KGNB-35	1000cc	气动式	237	163	296	104	4.95
KGNB-50	2000cc		245	163	380		5.41
KGNB-35	1000cc	电动式	242	160	296		5.39
KGNB-50	2000cc		244	160	380		5.84
KGNBP-07	700cc 黄油包	气动式	241	163	302		5.00
KGNBP-07	700cc 黄油包	电动式	242	160	302		5.42

◆规格表

动作时间	1~999秒	
间歇时间	1~999秒 , 1~999分	
马达输出功率	60W	80W
电压	AC110V	AC220V
电流	1.8A	1A
频率	50Hz, 60Hz共用	
最大吐出量	30cc/min	
最大吐出压	100kgf/cm²	
出油口径	Ø6, Ø8, PT1/8	
磁簧式油位检知	选配 (NC接点)	
压力开关	选配 (NC接点)	
适用油品黏度	KGNB：NLGI 000~0 KGNBP-07：NLGI 000~1	

※磁簧式油位检知接点说明：NO为有油有讯号；NC则为无油有讯号。
※压力开关接点说明详见P. 116。

◆配线图

异常输出			接地	电源	
NO(A)	NC(B)	COM	GND(P.E)	POWER	
⊕	⊕	⊕	⊕	⊕	⊕

◆订购代码 (KGNB)

KGNB — 35 — 2 — C — 5 — 0 — ※

油杯容量	
35	1000cc
50	2000cc

运作时间 (动作 x 间歇)	
1	秒 x 秒
2	秒 x 分

电压	
A	AC110V
C	AC220V

出油口径	
1	Ø6
3	Ø6 (附压力表)
4	Ø8
5	Ø8 (附压力表)
6	PT1/8
7	PT1/8 (附压力表)

脱压方式	
0	气动式
1	电动式

特殊要求	
PC	加装压力开关,NC接点
RC	加装磁簧式油位检知,NC接点

◆订购代码 (KGNBP)

KGNBP — 07 — 2 — C — 5 — 0 — ※

有效容量	
07	700cc 黄油包

运作时间 (动作 x 间歇)	
1	秒 x 秒
2	秒 x 分

电压	
A	AC110V
C	AC220V

出油口径	
1	Ø6
3	Ø6 (附压力表)
4	Ø8
5	Ø8 (附压力表)
6	PT1/8
7	PT1/8 (附压力表)

脱压方式	
0	气动式
1	电动式

特殊要求	
PC	加装压力开关,NC接点
RC	加装磁簧式油位检知,NC接点

※黄油包需另外加购，请参阅P. 78。

◆ 建议搭配之产品


CFB型分配器
P. 94


直接头
P. 106


直角接头
P. 108


平面直角接头
P. 110


蛇腹型黄油包
P. 78


高压软管
P. 121

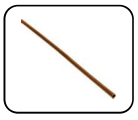
铜管
P. 120


弯管器
P. 122


气动加油机
P. 126

POM-A / POM-AP微量式气动黄油注油机

POM-A-35 标准品

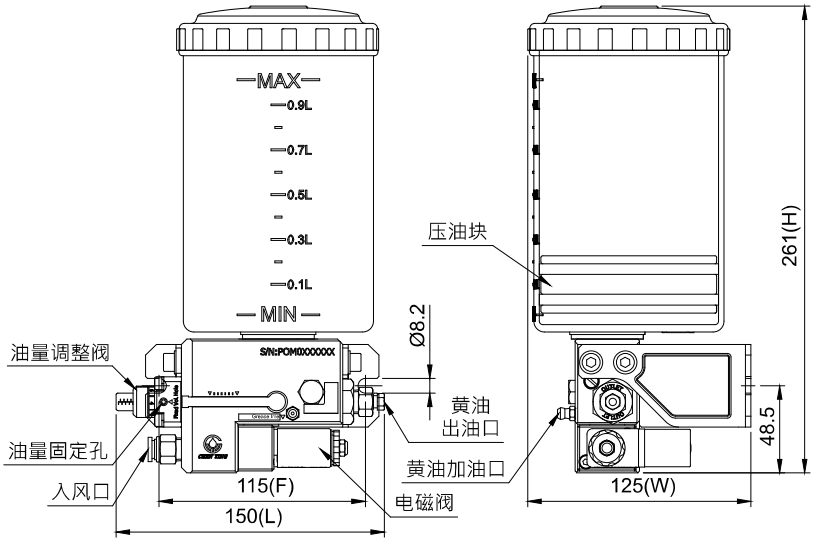

POM-A-35 标准品外型图

POM-AP-07
(蛇腹型黄油包另购)

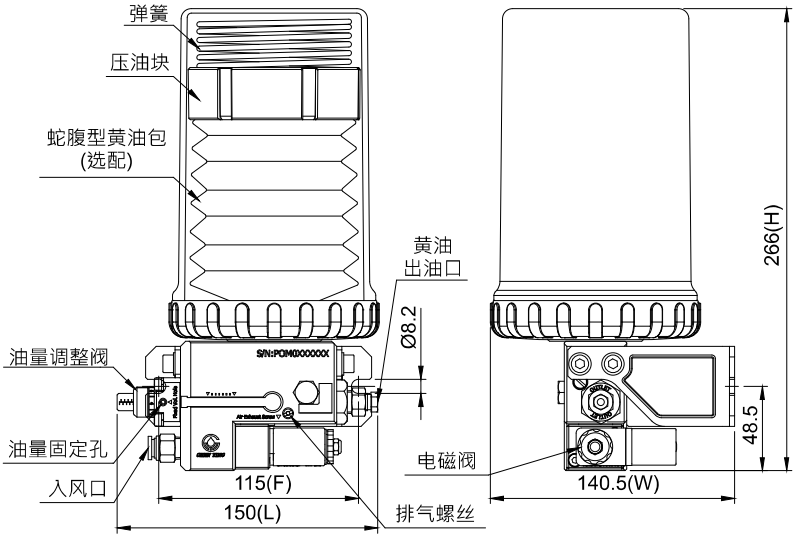

POM-AP-07 外型图
(蛇腹型黄油包另购)

◆ 特点

1. 定量给油，吐出量可从0.01cc调整至0.08cc。
2. 动作频率有两种驱动方式：
   (a) 频率产生器：以输入气压驱动，可依需求调整冲程频率，使用寿命一千万次。
   (b) 电磁阀：以输入电压驱动，可由PLC精准控制所需的冲程频率，作为气压源的开关，以控制气压源的ON/OFF切换动作，使用寿命二百万次。
3. 建议使用之作动气压为4~8 kgf/cm²。
4. 黄油出油口数量可依需求最多增至二个，请勿将任一出口塞住。
5. 附油量调整阀，可依需求调整每次冲程所需的吐出量。油量调整阀以油量固定孔固定，避免吐出量被任意更动。
6. 可加装磁簧开关于各黄油出油口，以检测冲程动作是否正常。
7. 可加装磁簧式油位检知，以检测油位并自动发出讯号。
8. 可搭配入油口径为Ø4的OT喷枪使用，达到喷雾黄油的效果。
9. POM-A型的黄油须由黄油嘴注入油杯，避免空气及异物进入油杯。
10. POM-AP-07型需搭配700cc蛇腹型黄油包使用，黄油包使用完即更换，无需费时加油。

POM-A / POM-AP微量式气动黄油注油机

◆外型尺寸 (POM-A)

型号	油杯容量	固定孔距 F (mm)	油气出口数	长 L (mm)	宽 W (mm)	高 H (mm)	重量 (kg)
POM-A-35	1000cc	115	1	150	125	261	1.67
			2			290	2.08
POM-A-50	2000cc	115	1	154	135	346	2.02
			2			374	2.43

◆外型尺寸 (POM-AP)

型号	有效容量	固定孔距 F (mm)	油气出口数	长 L (mm)	宽 W (mm)	高 H (mm)	重量 (kg)
POM-AP-07	700cc黄油包	115	1	150	140.5	266.0	1.82
			2			294.5	2.23
POM-AP-40	550cc	115	1	150	125.0	304.5	1.94
			2			330.0	2.35
POM-AP-50	1500cc	115	1	154	135.0	345.5	3.02
			2			374.0	3.43

◆规格表

驱动方式	电磁阀			频率产生器
电压	AC110V	AC220V	DC24V	
电流	0.1A	0.1A	0.2A	
使用气压范围	4~8 kgf/cm²			
吐出量	0.01~0.08cc/次 (可调整)			
气压入风口径	Ø8			
出油口径	Ø4			
磁簧式油位检知	选配 (NC或NO接点)			
磁簧开关	选配 (NC或NO接点)			
适用油品黏度	POM-A：NLGI 000~0 POM-AP-07：NLGI 000~0 POM-AP-40 , POM-AP-50：NLGI 1 , 2			

※磁簧式油位检知接点说明：NO为有油有讯号；NC则为无油有讯号。
※磁簧开关接点说明：NO为冲程动作正常时发出讯号；NC则为冲程动作异常时发出讯号。

◆订购代码 (POM-A)

POM-A — 35 — 1 — K — 0 — ※

油箱容量	
35	1000cc
50	2000cc

油气出口数	
1	1个
2	2个

驱动方式	
1	频率产生器
A	电磁阀AC110V
C	电磁阀AC220V
K	电磁阀DC24V

出油口径	
0	Ø4

特殊要求	
RC	加装磁簧式油位检知,NC接点
RO	加装磁簧式油位检知,NO接点
TC	加装磁簧开关,NC接点
TO	加装磁簧开关,NO接点

POM-A / POM-AP微量式气动黄油注油机

CHEN YING

◆订购代码 (POM-AP)

POM-AP — 07 — 1 — K — 0 — ※

有效容量	
40	550cc
50	1500cc
07	700cc 黄油包

油气出口数	
1	1个
2	2个

驱动方式	
1	频率产生器
A	电磁阀AC110V
C	电磁阀AC220V
K	电磁阀DC24V

出油口径	
0	Ø4

特殊要求	
RC	加装磁簧式油位检知,NC接点
RO	加装磁簧式油位检知,NO接点
TC	加装磁簧开关,NC接点
TO	加装磁簧开关,NO接点

※黄油包需另外加购，请参阅P. 78。

◆安装示意图

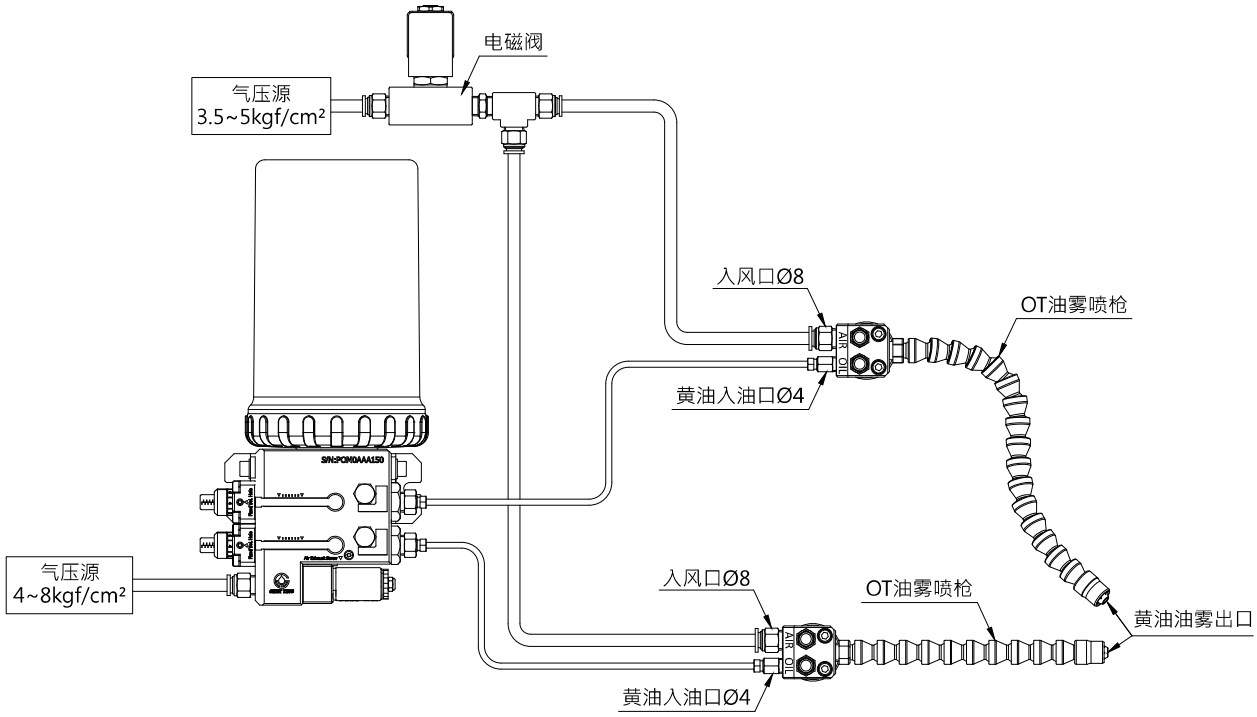

◆ 建议搭配之产品

蛇腹型黄油包	直接头	套管	套管帽	OT喷枪	尼龙管	管夹	切管机	气动加油机
P. 78	P. 106	P. 105	P. 105	P. 95	P. 120	P. 124	P. 121	P. 126

蛇腹型黄油包

◆订购代码

订购代码	规格	黄油种类	油品黏度	最低订购量
I01D0021	700cc 蛇腹型黄油包	Mobilux EP023	NLGI 000	--
I01D0012	700cc 蛇腹型黄油包	Mobilux EP0	NLGI 0	--
I01D0013	700cc 蛇腹型黄油包	Mobilux EP1	NLGI 1	100

◆ 特点

1. 可搭配KACP-07、KABP-07、KGCP-07、KGNP-07、KGBP-07、KGNBP-07、POM-AP-07七款黄油电动注油机使用。
2. 标准油品为美孚的黄油，如需订购其他品牌的黄油，请洽客服。

◆ 注意事项

1. 黄油包使用完毕后，切勿再填充黄油重复使用，以免对注油机造成损害。
2. 松开黄油包杯盖时，请紧握黄油包杯盖，避免黄油包杯盖因弹簧作用力而弹出。
3. 安装新的黄油包前，请将黄油包内的黄油稍微挤出后再安装，以防止空气进入注油机。

◆替换方式

1	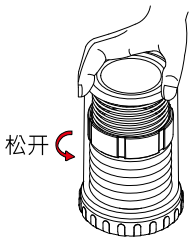	紧握黄油包杯盖并逆时针旋转，使黄油包杯盖松开。	5	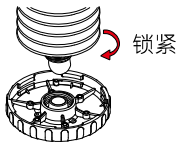	将新黄油包顺时针旋转，锁紧于杯盖底座上。
2	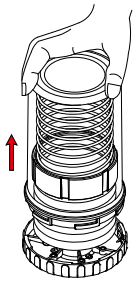	取出黄油包杯盖和弹簧。	6	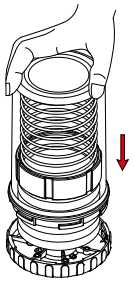	装回黄油包杯盖和弹簧。
3	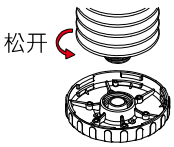	使用完毕的黄油包逆时针旋转，取下。	7	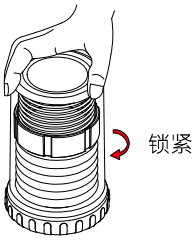	将黄油包杯盖顺时针旋转，锁紧于杯盖底座上，即完成黄油包替换。
4	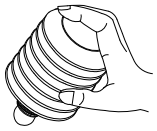	安装新黄油包前，请将黄油包内的黄油稍微挤出后再安装，防止空气进入注油机。			

A型分配器

A-6 标准品

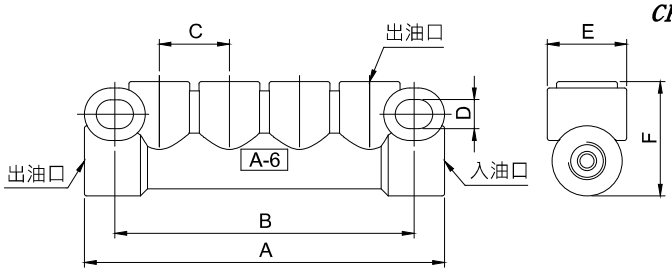

A-6 标准品外型图

◆订购代码

A-6 — 6 — 4 — ※

入油口径	
4	Ø4
6	Ø6

特殊要求	
S	加组套管及套管帽

型号
A-4
A-5
A-6
A-7
A-8
A-9
A-10
A-12
A-700
A-8000
A-900
A-1000
DB-12

出油口径	
4	Ø4
6	Ø6 (仅A-4~A-6可使用)

◆规格表与外型尺寸

型号	出油口数	入油口径	出油口径	A (mm)	B (mm)	C (mm)	D (mm)	E (mm)	F (mm)	净重 (g) Ø4xØ4	净重 (g) Ø6xØ4	适用油品
A-4	3	Ø4 (M8xP1.0) 或 Ø6 (M10xP1.0)	Ø4 (M8xP1.0) 或 Ø6 (M10xP1.0)	47	34	15	Ø6.2	17	24.5	70	68	机油或黄油
A-5	4			62	50	15	Ø6.2	17	24.5	86	83	
A-6	5			82	68	15	Ø6.2	17	24.5	110	108	
A-7	6		Ø4 (M8xP1.0)	92	78	15	Ø6.2	17	24.5	125	120	
A-8	7			107	93	15	Ø6.2	17	24.5	131	127	
A-9	8			122	108	15	Ø6.2	17	24.5	158	157	
A-10	9			137	123	15	Ø6.6	18	25.0	175	170	
A-12	11			167	152	15	Ø6.6	18	25.0	201	200	
特殊品												
型号	出油口数	入油口径	出油口径	A (mm)	B (mm)	C (mm)	D (mm)	E (mm)	F (mm)	净重 (g) Ø4xØ4	净重 (g) Ø6xØ4	适用油品
A-700	6	Ø4 (M8xP1.0) 或 Ø6 (M10xP1.0)	Ø4 (M8xP1.0)	98	84	16	Ø6.2	17	23.5	124	122	机油或黄油
A-8000	7			115	100	15	Ø6.6	19	24.0	136	134	
A-900	8			134	115	16	Ø6.8	18	26.0	160	154	
A-1000	9			146	132	16	Ø6.5	20	25.0	176	173	
DB-12	11			176	164	16	Ø6.5	20	24.5	212	210	

※标准规格：入油口径Ø6，出油口径Ø4。

※A-4、A-5、A-6另有入油口径与出油口径为PT1/8可供选购，如有需求请洽客服。

AE型分配器

AE-8 标准品

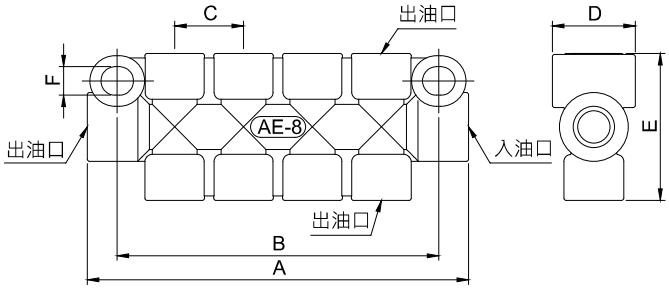

AE-8 标准品外型图

◆订购代码

AE-8 — 6 — 4 — ※

入油口径	
4	Ø4
6	Ø6

出油口径	
4	Ø4

型号
AE-4
AE-6
AE-8
AE-10
AE-12

特殊要求	
S	加组套管及套管帽

◆规格表与外型尺寸

型号	出油口数	入油口径	出油口径	A (mm)	B (mm)	C (mm)	D (mm)	E (mm)	F (mm)	净重 (g) Ø4xØ4	净重 (g) Ø6xØ4	适用油品
AE-4	5	Ø4 (M8xP1.0) 或 Ø6 (M10xP1.0)	Ø4(M8xP1.0)	48	35	16	18	32	Ø7.0	73	71	机油或黄油
AE-6	7			65	51	15	18	32	Ø6.2	103	101	
AE-8	9			83	70	15	18	32	Ø6.2	114	113	
AE-10	11			97	83	15	18	32	Ø6.2	134	133	
AE-12	13			112	99	15	18	32	Ø6.2	157	154	

※標準規格：入油口徑Ø6，出油口徑Ø4。

B型油量调整分配器

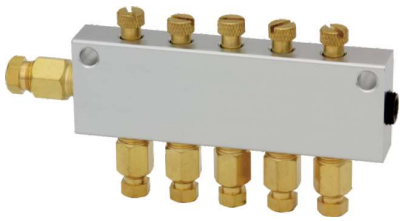

B-5 标准品

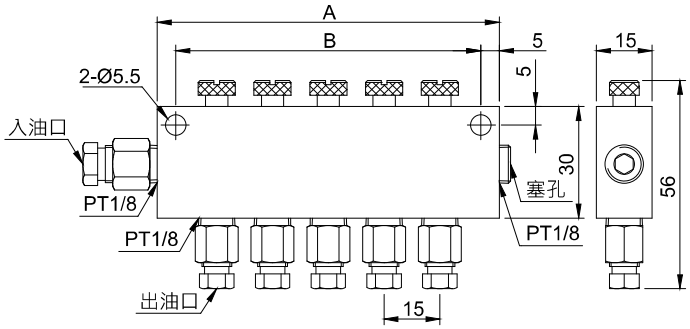

B-5 标准品外型图

◆订购代码

B-5 —— 6 —— 4

型号
B-2
至
B-12

入油口径	
4	Ø4
6	Ø6

出油口径	
4	Ø4
6	Ø6

◆规格表与外型尺寸

型号	出油口数	入油口径	出油口径	A (mm)	B (mm)	净重 (g)		适用油品
						Ø4xØ4	Ø6xØ4	
B-2	2	Ø4 (M8xP1.0) 或 Ø6 (M10xP1.0)	Ø4 (M8xP1.0) 或 Ø6 (M10xP1.0)	47	37	86	88	机油 或 黄油
B-3	3			62	52	115	117	
B-4	4			77	67	144	147	
B-5	5			92	82	173	176	
B-6	6			107	97	203	204	
B-7	7			122	112	230	232	
B-8	8			137	127	260	261	
B-9	9			152	142	289	290	
B-10	10			167	157	316	318	
B-11	11			182	172	346	348	
B-12	12			197	187	373	375	

※标准规格：入油口径Ø6，出油口径Ø4。

CB型螺母防震动分配器

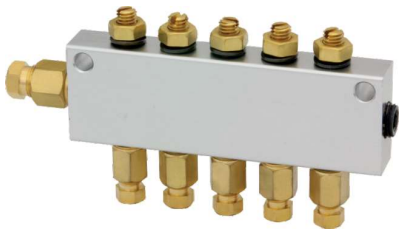

CB-5 标准品

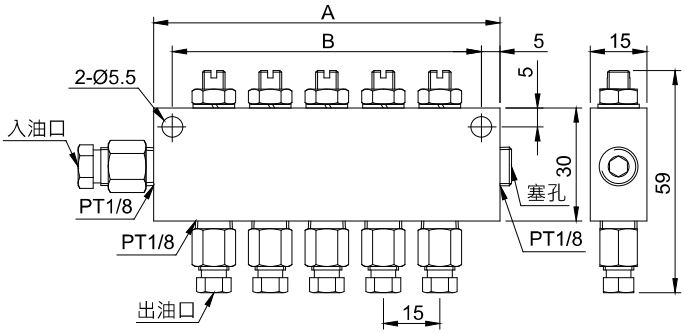

CB-5 标准品外型图

◆订购代码

CB-5 —— 6 —— 4

型号
CB-2
至
CB-12

入油口径	
4	Ø4
6	Ø6

出油口径	
4	Ø4
6	Ø6

◆规格表与外型尺寸

型号	出油口数	入油口径	出油口径	A (mm)	B (mm)	净重 (g)		适用油品
						Ø4xØ4	Ø6xØ4	
CB-2	2	Ø4 (M8xP1.0) 或 Ø6 (M10xP1.0)	Ø4 (M8xP1.0) 或 Ø6 (M10xP1.0)	47	37	92	94	机油 或 黄油
CB-3	3			62	52	122	124	
CB-4	4			77	67	153	155	
CB-5	5			92	82	184	186	
CB-6	6			107	97	215	217	
CB-7	7			122	112	248	250	
CB-8	8			137	127	280	282	
CB-9	9			152	142	312	314	
CB-10	10			167	157	339	341	
CB-11	11			182	172	370	372	
CB-12	12			197	187	400	402	

※标准规格：入油口径Ø6，出油口径Ø4。

AB型油量调整分配器

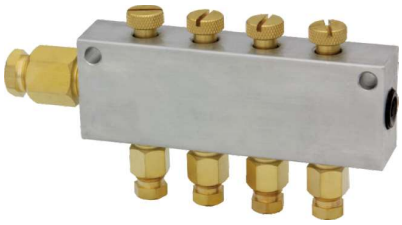

AB-4 标准品

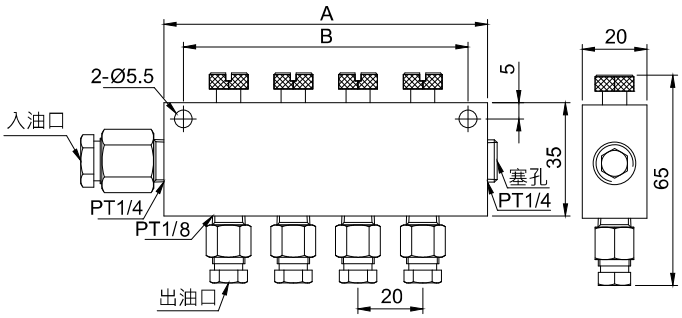

AB-4 标准品外型图

◆订购代码

AB-4 —— 8 —— 6

型号
AB-2
AB-3
AB-4
AB-5
AB-6
AB-7
AB-8

入油口径	
6	Ø6
8	Ø8

出油口径	
6	Ø6
8	Ø8

◆规格表与外型尺寸

型号	出油口数	入油口径	出油口径	A (mm)	B (mm)	净重 (g)		适用油品
						Ø6xØ6	Ø8xØ6	
AB-2	2	Ø6 (M10xP1.0) 或 Ø8 (M14xP1.5)	Ø6 (M10xP1.0) 或 Ø8 (M14xP1.5)	60	50	166	186	机油 或 黄油
AB-3	3			80	70	221	240	
AB-4	4			100	90	277	295	
AB-5	5			120	108	333	352	
AB-6	6			140	127	388	407	
AB-7	7			160	148	443	462	
AB-8	8			180	168	498	514	

※标准规格：入油口径Ø8，出油口径Ø6。

AE型黄油分配器-上下单孔

AE-81 标准品

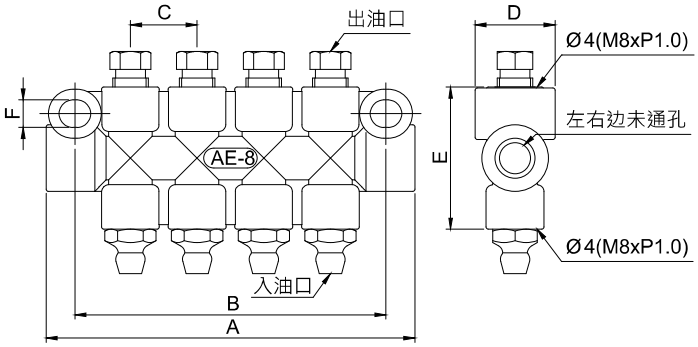

AE-81 标准品外型图

◆规格表与外型尺寸

型号	出油口数	入油口径	出油口径	A (mm)	B (mm)	C (mm)	D (mm)	E (mm)	F (mm)	净重 (g)	适用油品
AE-41	2	黄油嘴	Ø4 (M8xP1.0)	48	35	16	18	32	Ø7.0	91	黄油
AE-61	3			65	51	15	18	32	Ø6.2	130	
AE-81	4			83	70	15	18	32	Ø6.2	149	
AE-101	5			97	83	15	18	32	Ø6.2	178	
AE-121	6			112	99	15	18	32	Ø6.2	208	

BB型黄油嘴(车用)黄油分配器

BB-6 标准品

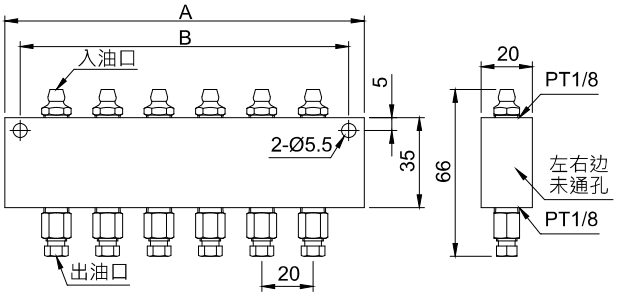

BB-6 标准品外型图

◆订购代码

BB-6 —— 4

型号
BB-2
BB-3
BB-4
BB-5
BB-6
BB-7
BB-8
BB-10

出油口径	
4	Ø4
6	Ø6

◆规格表与外型尺寸

型号	出油口数	入油口径	出油口径	A (mm)	B (mm)	净重 (g)		适用油品
						黄油嘴xØ4	xØ6	
BB-2	2	黄油嘴	Ø4 (M8xP1.0) 或 Ø6 (M10xP1.0)	60	50	131	135	黄油
BB-3	3			80	70	180	185	
BB-4	4			100	90	228	235	
BB-5	5			120	108	277	286	
BB-6	6			140	127	325	336	
BB-7	7			160	148	373	386	
BB-8	8			180	168	421	436	
BB-10	10			220	208	518	537	

BS型透明调整分配器

BS-6 标准品

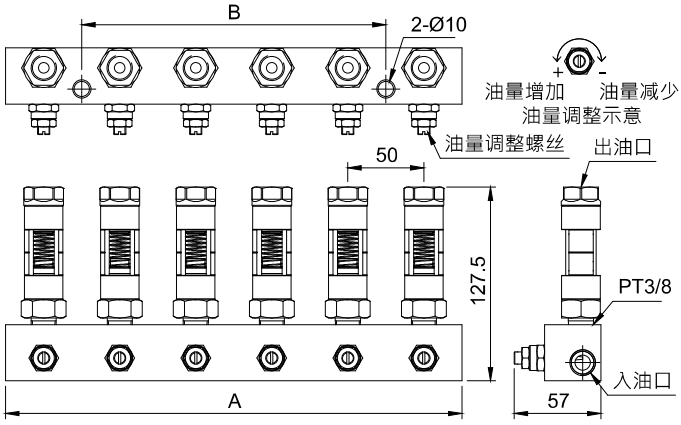

BS-6 标准品外型图

◆规格表与外型尺寸

型号	出油口数	油量调整底座	入油口径	出油口径	A (mm)	B (mm)	吐出量	动作压力范围	最高耐温	适用油品黏度	净重 (g)
BS-A	1	X	内牙PT1/4	内牙PT1/4	-	-	1~2L/min (不可调整)	8~30 kgf/cm²	80°C	32~220 cSt@40°C	82.6
BS-B	1		内牙PT3/8	内牙PT3/8							78.6
BS-C	1		外牙PT3/8	内牙PT3/8							88.8
BS-1	1	O	内牙PT3/8	内牙PT3/8	70	50	每孔1~2L/min (可调整)				340.0
BS-2	2				120	100					628.0
BS-3	3				150	50					862.0
BS-4	4				200	100					1188.0
BS-5	5				250	149					1490.0
BS-6	6				300	200					1790.0

CV型单一循环(递进式)分配器

CV-8 标准品

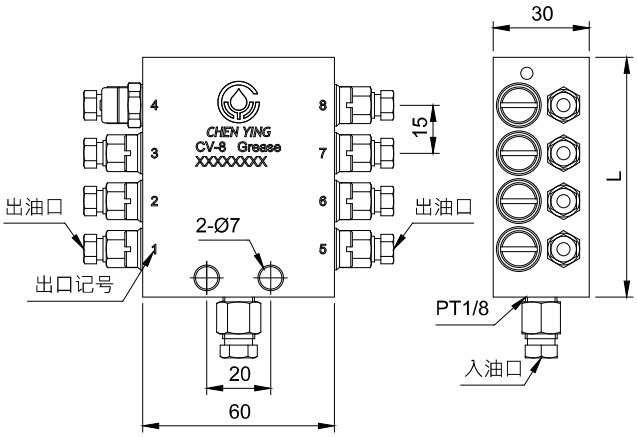

CV-8 标准品外型图

◆ 特点

1. 油量精准，即每个润滑点可选择需求的润滑油量。标准CV分配器的每个出油口每次吐出量约0.18cc，亦可出厂前设定多孔合并使吐出量增加。
2. 每个出油口内都有一个活塞， 润滑油流过第一个活塞后，再流往第二个活塞，如此依序下去，一次循环代表各出油口均出油一次。
3. 请勿任意塞住任一出油口，否则CV分配器将无法正常出油。
4. 标准品均搭配指示棒，可目视检查动作是否正常，若再选搭微动开关或近接开关，即可将指示棒的动作状态由目视检测转为讯号检测。
5. 入油口及出油口接头有两种选择：套管+套管帽、快插式接头，快插式接头的「安装与拆除方式」请参阅P. 107。

◆订购代码

CV-8 ——— 6 ——— 4 ——— 1 ——— ※

型号
CV-6
CV-8
CV-10
CV-12
CV-14
CV-16
CV-18
CV-20

入油口径	
6	Ø6
8	Ø8
6Q	Ø6快插

油品	
0	机油
1	黄油

出油口径	
4	Ø4
6	Ø6
4Q	Ø4快插
6Q	Ø6快插

特殊要求	
A	加装微动开关 (适用黄油CV)
B	加装近接开关 (适用机油CV)

◆外型尺寸

型号	出油口数	入油口径	出油口径	L (mm)	净重 (g)
CV-6	6	Ø6 (M10xP1.0) 或 Ø8 (M14xP1.5)	Ø4 (M8xP1.0) 或 Ø6 (M10xP1.0)	60	407
CV-8	8			75	514
CV-10	10			90	628
CV-12	12			105	686
CV-14	14			120	840
CV-16	16			135	937
CV-18	18			150	1062
CV-20	20			165	1169

※标准规格：入油口径Ø6，出油口径Ø4。

◆规格表

适用油品	适用油品黏度	动作压力范围	每次吐出量	适用注油机
机油	32~220 cSt@40℃	5~30kgf/cm²	约0.18cc/次	吐出量500cc/min以上之抵抗式机油注油机
黄油	NLGI 000~2	15~150kgf/cm²	约0.18cc/次	抵抗式黄油注油机

◆建议搭配之产品

近接开关

微动开关

CV-12分配器+微动开关

CV-12分配器+出入口快插

CV型单一循环(递进式)分配器

◆运作原理 (以CV-8为例)

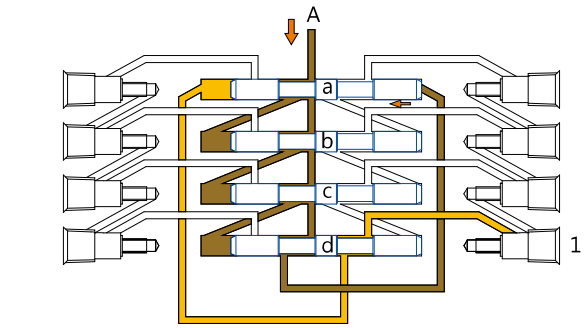

1. 润滑油加压由入口A处流入，各轴心孔内充满润滑油，并使各轴心推移至各定位。
2. 轴心a往左推移，润滑油改变流向，此时原本存留在轴心a最左侧的润滑油，经过轴心d孔内，再往第一出油口流出。

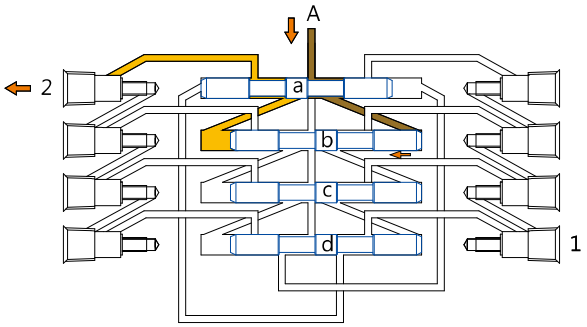

3. 润滑油改变流向后，往轴心b推压，轴心b往左推移，润滑油改变流向，此时原本存留在轴心 b最左侧的润滑油，经过轴心a孔内，再往第二出油口流出。

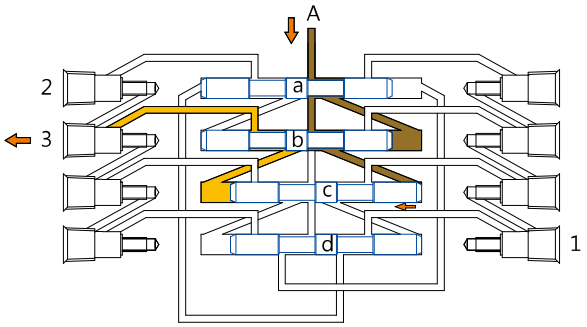

4. 润滑油改变流向后，往轴心c推压，轴心c往左推移，润滑油改变流向，此时原本存留在轴心c最左侧的润滑油，经过轴心b孔内，再往第三出油口流出。

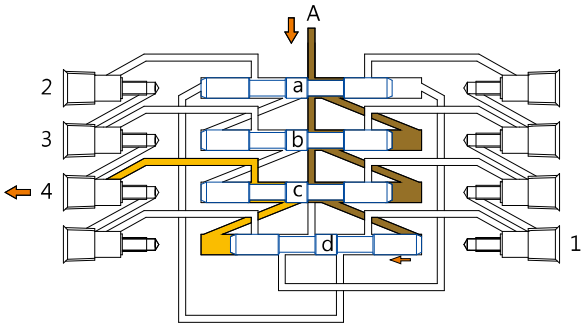

5. 润滑油改变流向后，往轴心d推压，轴心d往左推移，润滑油改变流向，此时原本存留在轴心d最左侧的润滑油，经过轴心c孔内，再往第四出油口流出。

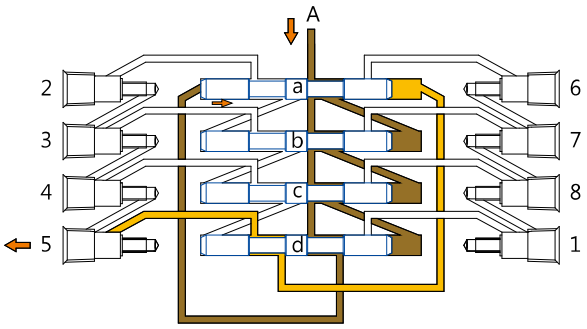

6. 润滑油改变流向后，往轴心a推压，轴心a往右推移，润滑油改变流向，此时原本存留在轴心a最右侧的润滑油，经过轴心d孔内，再往第五出油口流出，完成左半部循环。
7. 右半部的循环原理和左半部相同。

比例接头

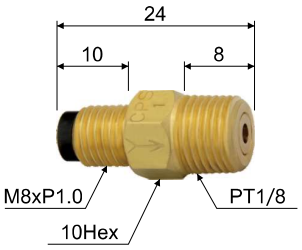

CPS

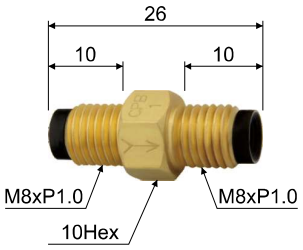

CPB

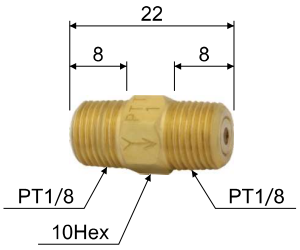

PTT

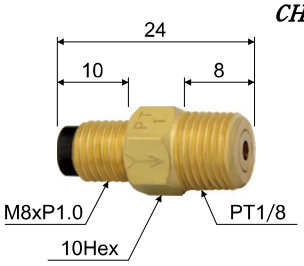

CPT

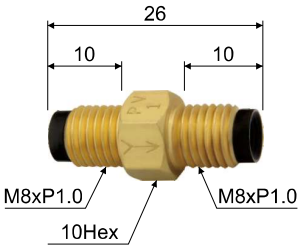

CPV标准

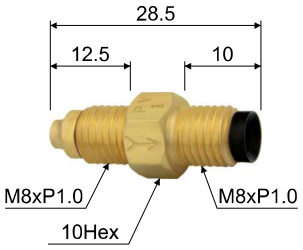

CPV尖嘴

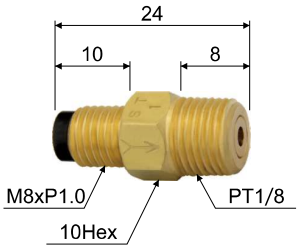

ST

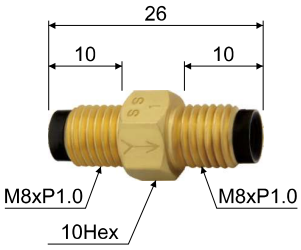

SS

◆ 特点

1. 比例接头可与以下六款分配器一起搭配抵抗式注油机使用：A型、AE型、B型、CB型、AE型黄油上下单孔、BB型车用黄油分配器。
2. 可藉由搭配不同的流量比，将各润滑点间的流量差异缩小。
3. 以最小的流量比为基准，比例接头的流量呈倍数比例增加。举例而言，在相同的使用条件下，CPS-3的流量约为CPS-2的两倍；ST-2的流量约为ST-0的四倍。
4. 请使用干净的油品，避免杂质堆积在比例接头内部，导致出油量受影响或是不出油。

◆规格表与外型尺寸

型号	入油口外牙	出油口外牙	适用注油机	适用油品黏度	流量比代码	流量比		内部结构	止逆效果	净重(g)
CPS	M8xP1.0	PT1/8	抵抗式黄油注油机	NLGI 000~0	1 2 3 4 5	〔1〕 〔2〕 〔4〕 〔8〕 〔16〕	少 ↑ 油量 ↓ 多	螺旋角牙	X	10
CPB	M8xP1.0	M8xP1.0								9
PTT	PT1/8	PT1/8	抵抗式机油注油机	32~90 cSt@40℃					O	10
CPT	M8xP1.0	PT1/8								10
CPV标准	M8xP1.0	M8xP1.0								9
CPV尖嘴	M8xP1.0	M8xP1.0								9
ST	M8xP1.0	PT1/8	抵抗式机油注油机	32~90 cSt@40℃	0 1 2 3 4 5	〔2〕 〔4〕 〔8〕 〔16〕 〔32〕 〔64〕	少 ↑ 油量 ↓ 多	流量孔	O	9
SS	M8xP1.0	M8xP1.0								8

◆订购代码 (CPS,CPB,PTT,CPT,CPV)

CPS ——— 1 ——— ※

型号
CPS
CPB
PTT
CPT
CPV标准
CPV尖嘴

代码	流量比
1	〔1〕
2	〔2〕
3	〔4〕
4	〔8〕
5	〔16〕

特殊要求	
S	加组套管及螺帽

◆订购代码 (ST,SS)

ST ——— 1 ——— ※

型号
ST
SS

代码	流量比
0	〔2〕
1	〔4〕
2	〔8〕
3	〔16〕
4	〔32〕
5	〔64〕

特殊要求	
S	加组套管及螺帽

计量接头

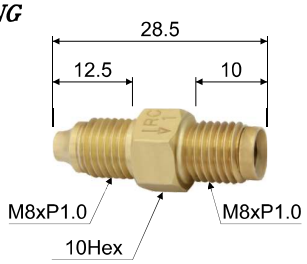

RC

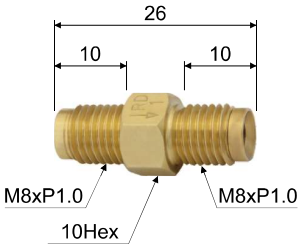

RD

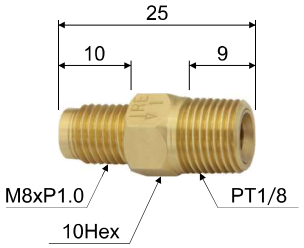

RE

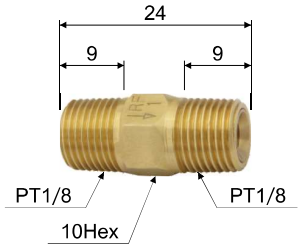

RF

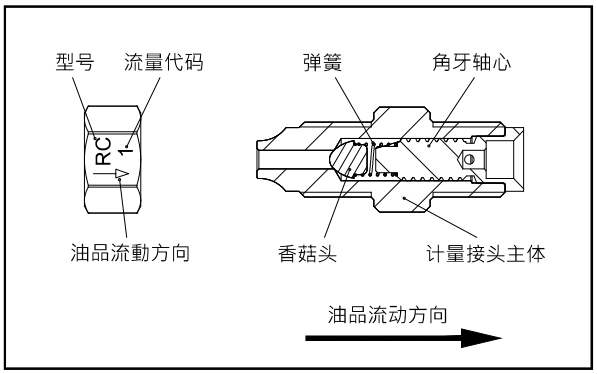

计量接头内部构造

◆ 特点

1. 计量接头可与各式零配件及分配器一起搭配抵抗式注油机使用；例如：三通管、A型、AE型。
2. 可藉由搭配不同的流量比，将各润滑点间的流量差异缩小。
3. 润滑点每分钟的总消耗量不要超过注油机每分钟吐出量的1/2，以避免压力降低。
4. 主要管路请维持在6mm的管路，以降低润滑油在管路内的压损。
5. 计量接头的流量比呈等差数列增加(00号为0号的1/3)。
6. 计量接头荣获台湾新型专利第M571928号。
7. 禁用回收油或添加任何挥发性之油品，避免杂质堆积导致出油量受影响。

◆规格表与外型尺寸

型号	入油口外牙	出油口外牙	适用注油机	适用压力	适用油品黏度	流量比代码	流量比		内部结构	止逆效果	净重(g)
RC	M8 (尖嘴)xP1.0	M8xP1.0	抵抗式机油注油机	2~20 kgf/cm²	32~90 cSt@40℃	00	〔1〕	少	螺旋角牙	O	9.6
RD	M8xP1.0	M8xP1.0				0	〔3〕	↑			9.0
RE	M8xP1.0	PT1/8				1	〔6〕	油量			11.0
RF	PT1/8	PT1/8				2	〔9〕	↓			13.0
						3	〔12〕	多			
						4	〔15〕				
						5	〔18〕				

◆订购代码

RC —— 00 —— ※

型号
RC
RD
RE
RF

代码	流量比
00	〔1〕
0	〔3〕
1	〔6〕
2	〔9〕
3	〔12〕
4	〔15〕
5	〔18〕

特殊要求	
S	加组套管及螺帽

CAB型容积式分配器(标准式、快插式)

CHEN YING

CAB型标准式

M8 PT1/8

CAB-1
标准式

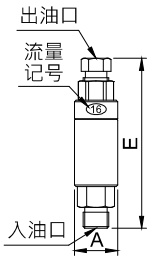

CAB-1
标准式外型图

CAB-5 标准式

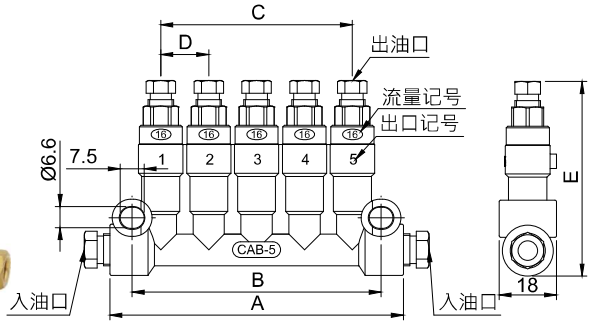

CAB-5 标准式外型图

CAB型快插式

M8 PT1/8

CAB-1
快插式

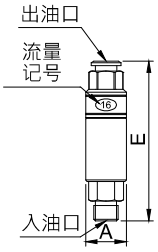

CAB-1
快插式外型图

CAB-5 快插式

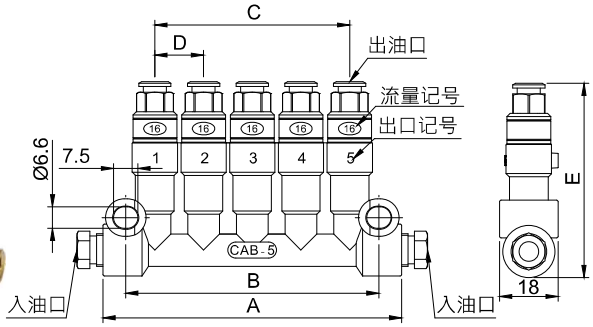

CAB-5 快插式外型图

◆ 特点

1. 油量精准，即每个润滑点可选择需求的润滑油量。
2. 需搭配脱压式机油注油机使用，于每次马达动作时同步出油。
3. 有两种出油口类型可供选择：(1)标准式组配套管及套管帽；(2)快插式。
4. 快插式接头建议搭配N-12材质的尼龙管使用，快插式接头的「安装与拆除方式」请参阅P. 107。

◆规格表与外型尺寸

型号	出油口数	入油口径	出油口径	A (mm)	B (mm)	C (mm)	D (mm)	E (mm)	吐出量 (流量记号)	动作压力范围	适用油品黏度	净重 (g) 标准式	净重 (g) 快插式
CAB-1A	1	外牙PT1/8	Ø4 (M8xP1.0)	Ø13.5	-	-	-	51	0.03cc (03) 0.06cc (06) 0.10cc (10) 0.16cc (16)	8~30 kgf/cm²	32~90 cSt@40℃	30	37
CAB-1B	1	外牙 M8xP1.0		Ø13.5	-	-	-	53				30	39
CAB-2	2	Ø6 (M10xP1.0)		47	33	15	15	60				117	121
CAB-3	3			62	48	30	15	60				154	161
CAB-5	5			92	78	60	15	60				229	239
CAB-6	6			107	93	75	15	60				269	272
CAB-8	8			151	102	105	17	59				350	365

订购代码

CAB-5 — A — 1 — 1 — 1 — 1 — 1 — A — A

左边 右边

型号
CAB-1A
CAB-1B
CAB-2
CAB-3
CAB-5
CAB-6
CAB-8

出油口类型	
A	标准式
B	快插式

各出油口吐出量	
0	塞孔
1	0.03cc
2	0.06cc
3	0.10cc
4	0.16cc

入油口组配方式	
A	套管、套管帽Ø6
D	快插直接头Ø6
G	塞头
X	不组配
S	其他规格请注明

※型号除了CAB-1A与CAB-1B外，其它型号皆需提供入油口组配方式之代码。

CBB型容积式分配器

CBB-1

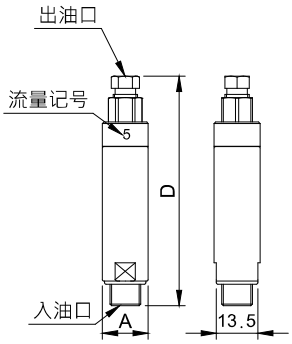

CBB-1 外型图

CBB-5 标准式

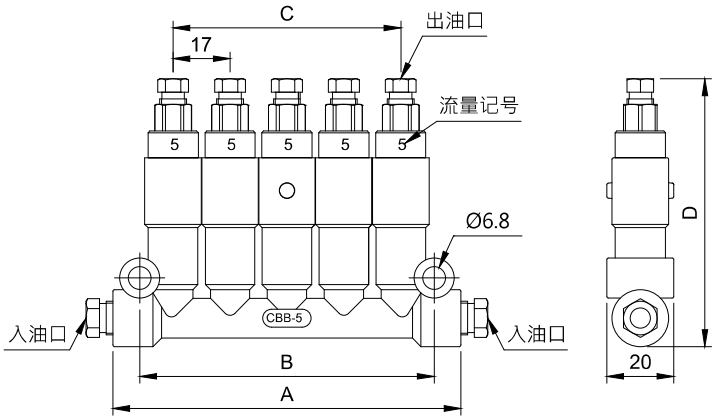

CBB-5 标准式外型图

◆ 特点

1. 油量精准，即每个润滑点可选择需求的润滑油量。
2. 需搭配脱压式机油注油机使用，于每次马达动作时同步出油。

◆规格表与外型尺寸

型号	出油口数	入油口径	出油口径	A (mm)	B (mm)	C (mm)	D (mm)	吐出量 (流量记号)	动作压力范围	适用油品黏度	净重 (g)
CBB-1	1	外牙M10xP1.0	Ø4 (M8xP1.0)	Ø15	-	-	75	0.1cc (1) 0.2cc (2) 0.3cc (3) 0.4cc (4) 0.5cc (5)	8~30 kgf/cm²	32~90 cSt@40℃	79
CBB-2	2	Ø6 (M10xP1.0)		53	37	17	80				178
CBB-3	3			70	54	34	80				250
CBB-5	5			104	88	68	80				410

◆订购代码

CBB-5 — A — 5 — 5 — 5 — 5 — 5 — A — A

左边　右边

型号
CBB-1
CBB-2
CBB-3
CBB-5

出油口类型	
A	标准式

各出油口吐出量	
0	塞孔
1	0.1cc
2	0.2cc
3	0.3cc
4	0.4cc
5	0.5cc

入油口组配方式	
A	套管、套管帽Ø6
G	塞头
X	不组配
S	其他规格请注明

※型号除了CBB-1外，其它型号皆需提供入油口组配方式之代码。

CCB大流量型容积式分配器

CCB-1

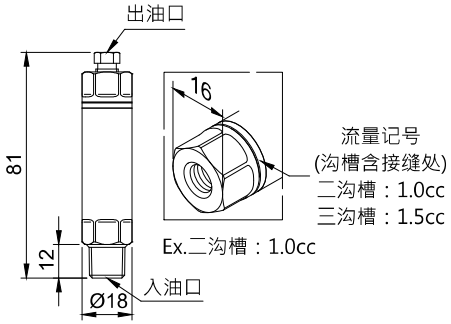

CCB-1 外型图

CCB-4 标准式

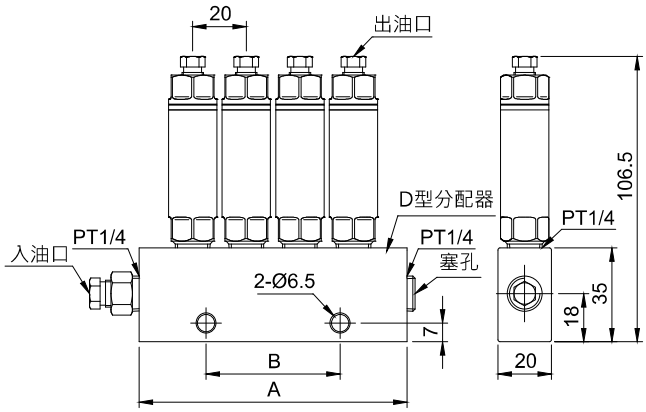

CCB-4 标准式外型图

◆ 特点

1. 油量精准，即每个润滑点可选择需求的润滑油量。
2. 需搭配脱压式机油注油机使用，于每次马达动作时同步出油，建议注油机最低间歇时间为5分钟。
3. 吐出量可由CCB-1出油口处的沟槽数量区分，二沟槽为1.0cc；三沟槽为1.5cc。
4. CCB-1可搭配D型分配器将出油口数增至2到8个。

◆规格表与外型尺寸 (CCB)

型号	出油口数	入油口径	出油口径	吐出量(流量记号)	动作压力范围	适用油品黏度	净重(g)
CCB-1	1	外牙PT1/4	Ø4 (M8xP1.0)	1.0cc (二沟槽) 1.5cc (三沟槽)	8~30 kgf/cm²	32~90 cSt@40°C	113
CCB-2	2	内牙PT1/4 或 Ø6 (M10xP1.0) 或 Ø8 (M14xP1.5)					341
CCB-3	3						486
CCB-4	4						632
CCB-5	5						772
CCB-6	6						917
CCB-7	7						1059
CCB-8	8						1203

◆规格表与外型尺寸 (D型)

型号	出油口数	入油口径	出油口径	A (mm)	B (mm)	净重 (g)
D-2	2	内牙 PT1/4	内牙 PT1/4	60	30	90
D-3	3			80	30	122
D-4	4			100	50	151
D-5	5			120	70	182
D-6	6			140	90	213
D-7	7			160	110	243
D-8	8			180	130	274

◆订购代码

CCB-4 — A — 6 — 6 — 6 — 6 — A — G

左边　右边

型号
CCB-1
至
CCB-8

出油口类型	
A	标准式

各出油口吐出量	
6	1.0cc
7	1.5cc

入油口组配方式	
A	套管、套管帽Ø6
B	套管、套管帽Ø8
G	塞头
X	不组配 (内牙PT1/4)
S	其他规格请注明

※型号除了CCB-1外，其它型号皆需提供入油口组配方式之代码。

CDB型容积式分配器(标准式、快插式)

CDB型标准式

CDB-5 标准式

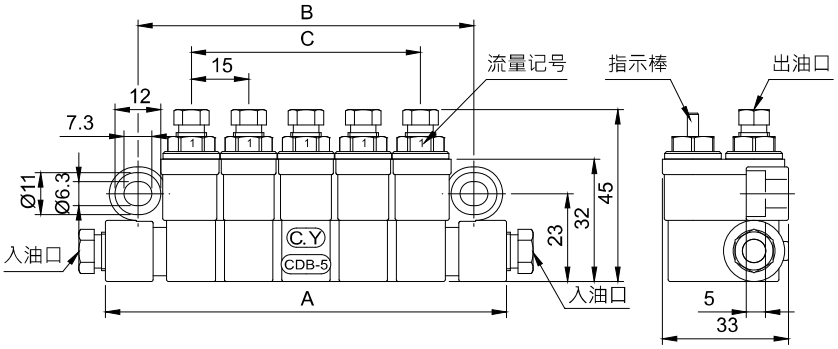

CDB-5 标准式外型图

CDB型快插式

CDB-5 快插式

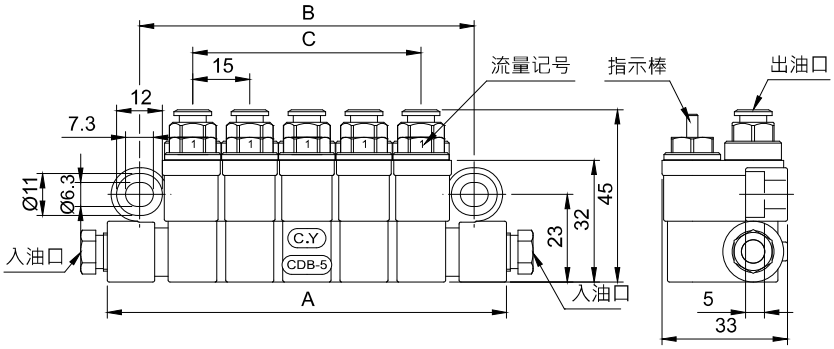

CDB-5 快插式外型图

◆ 特点

1. 油量精准，即每个润滑点可选择需求的润滑油量。
2. 需搭配脱压式机油注油机使用，于每次马达间歇时同步出油。
3. 每个出油口均有指示棒，可目视检查动作是否正常，若再选搭近接开关或微动开关，即可将指示棒的动作状态由目视检测转为讯号检测。
4. 近接开关标准规格为NC常闭接点，当没有感应到指示棒动作时会产生讯号，亦可选择NO常开接点，订购时请注明。
5. 微动开关仅可加装于吐出量0.5cc的出油口，可自行设定为于马达动作时产生讯号的NO常开接点或于马达间歇时产生讯号的NC常闭接点，亦可两者皆设定。
6. 有两种出油口类型可供选择：(1)标准式组配套管及套管帽；(2)快插式。
7. 快插式接头建议搭配N-12材质的尼龙管使用，快插式接头的「安装与拆除方式」请参阅P. 107。

◆规格表与外型尺寸

型号	出油口数	入油口径	出油口径	A (mm)	B (mm)	C (mm)	吐出量 (流量记号)	动作压力范围	适用油品黏度	净重 (g)	
										标准式	快插式
CDB-1	1	Ø6 (M10xP1.0)	Ø4 (M8xP1.0)	45	28	-	0.1cc (1) 0.2cc (2) 0.3cc (3) 0.4cc (4) 0.5cc (5)	8~30 kgf/cm²	32~90 cSt@40°C	133	136
CDB-2	2			60	43	15				213	219
CDB-3	3			75	58	30				288	297
CDB-5	5			105	88	60				445	460

◆订购代码

CDB-5 — A — 3 — 3 — 3 — 3 — 3 — A — A

左边　右边

型号
CDB-1
CDB-2
CDB-3
CDB-5

出油口类型	
A	标准式
B	快插式

代码	各出油口吐出量	代码	各出油口吐出量
0	塞孔	5A	0.5cc+微动
1	0.1cc	1B	0.1cc+近接
2	0.2cc	2B	0.2cc+近接
3	0.3cc	3B	0.3cc+近接
4	0.4cc	4B	0.4cc+近接
5	0.5cc	5B	0.5cc+近接

入油口组配方式	
A	套管、套管帽Ø6
D	快插直接头Ø6
G	塞头
X	不组配
S	其他规格请注明

T型容积式分配器(标准式、快插式)

CHEN YING

T型标准式

T-500 标准式

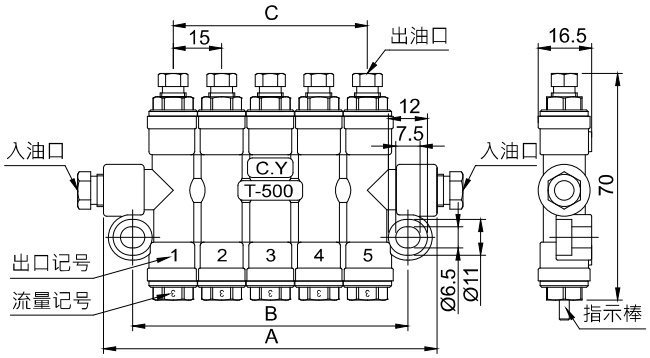

T-500 标准式外型图

T型快插式

T-500 快插式

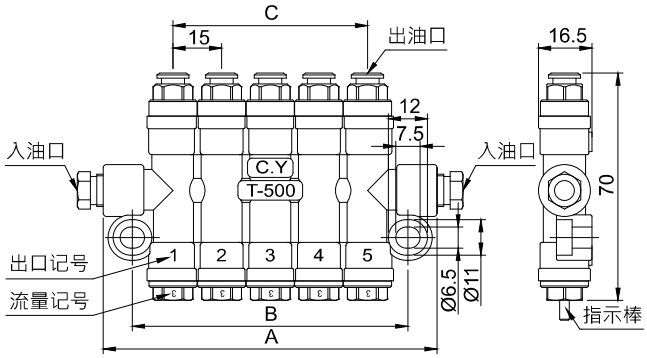

T-500 快插式外型图

◆ 特点

1. 油量精准，即每个润滑点可选择需求的润滑油量。
2. 需搭配脱压式机油注油机使用，于每次马达间歇时同步出油。
3. 每个出油口均有指示棒，可目视检查动作是否正常，若再选搭近接开关或微动开关，即可将指示棒的动作状态由目视检测转为讯号检测。
4. 近接开关标准规格为NC常闭接点，当没有感应到指示棒动作时会产生讯号，亦可选择NO常开接点，订购时请注明。
5. 微动开关仅可加装于吐出量0.5cc的出油口，可自行设定为于马达动作时产生讯号的NO常开接点或于马达间歇时产生讯号的NC常闭接点，亦可两者皆设定。
6. 有两种出油口类型可供选择：(1)标准式组配套管及套管帽；(2)快插式。
7. 快插式接头建议搭配N-12材质的尼龙管使用，快插式接头的「安装与拆除方式」请参阅P. 107。

◆规格表与外型尺寸

型号	出油口数	入油口径	出油口径	A (mm)	B (mm)	C (mm)	吐出量 (流量记号)	动作压力范围	适用油品黏度	净重(g) 标准式	净重(g) 快插式
T-200	2	Ø6 (M10xP1.0)	Ø4 (M8xP1.0)	58	40	15	0.1cc (1) 0.2cc (2) 0.3cc (3) 0.4cc (4) 0.5cc(5)	8~30 kgf/cm²	32~90 cSt@40°C	166	180
T-300	3			73	55	30				225	232
T-400	4			88	70	45				281	291
T-500	5			103	85	60				342	353
T-600	6			118	100	75				397	413
T-700	7			133	115	90				463	480

◆订购代码

T-500 — A — 5 — 5 — 5 — 5 — 5 — A — A

左边　右边

型号
T-200
T-300
T-400
T-500
T-600
T-700

出油口类型	
A	标准式
B	快插式

代码	各出油口吐出量	代码	各出油口吐出量
0	塞孔	5A	0.5cc+微动
1	0.1cc	1B	0.1cc+近接
2	0.2cc	2B	0.2cc+近接
3	0.3cc	3B	0.3cc+近接
4	0.4cc	4B	0.4cc+近接
5	0.5cc	5B	0.5cc+近接

入油口组配方式	
A	套管、套管帽Ø6
D	快插直接头Ø6
G	塞头
X	不组配
S	其他规格请注明

CO/OA型油气容积式分配器

CO型分配器

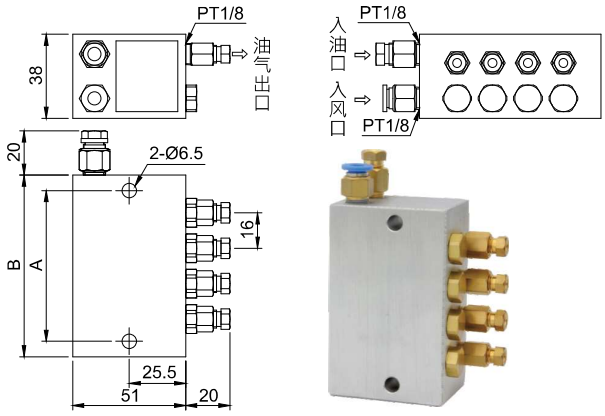

CO-4 标准品

OA型分配器

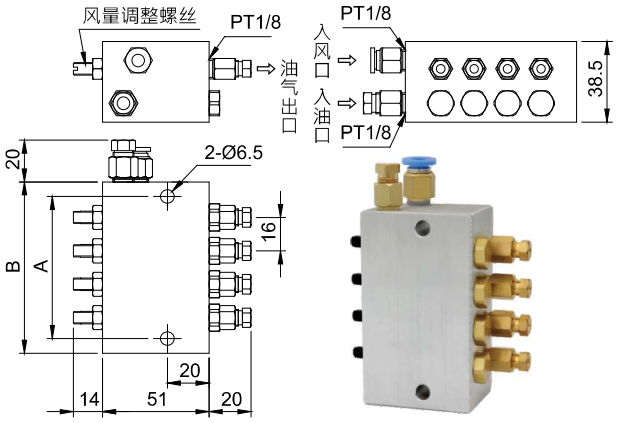

OA-4 标准品

CO-1油气喷枪

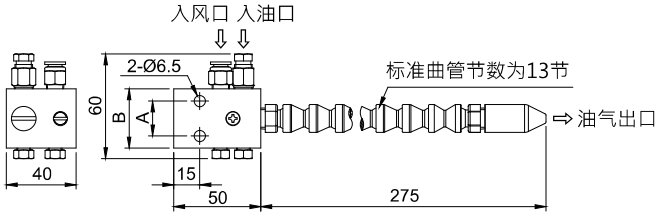

CO-1 油气喷枪

◆ 特点

1. 油量精准，即每个润滑点可选择需求的润滑油量。
2. 需搭配脱压式机油注油机使用，如COA油气式注油机，于每次马达动作时同步出油。
3. 利用风压使润滑油变成细微颗粒，均匀分布于润滑点上，可节省润滑油用量。
4. CO型分配器风量固定；OA型分配器的风量可调整，可使各出油口之风量平均。
5. CO-1油气喷枪适用于冷却、切削之微量润滑，标准搭配13节的万向曲管，如需其他节数，请洽客服。

◆规格表与外型尺寸

型号	出油口数	入风口径	出油口径	油气出口口径	A (mm)	B (mm)	吐出量	动作油压范围	动作风压范围	适用油品黏度	净重 (g)
CO-1 喷枪	1	Ø6xPT1/8	Ø6 (M10xP1.0)	-	20.0	34	0.10cc	15~30 kgf/cm²	4~7kgf/cm² (风量固定)	10~90 cSt@40°C	271
CO-1	1	Ø6xPT1/8	Ø6 (M10xP1.0)	Ø4 (M8xP1.0)	20.0	34	0.03cc				209
CO-2	2				36.5	50	0.06cc				308
CO-3	3				52.0	66	0.10cc				408
CO-4	4				68.0	82	0.16cc				506
CO-5	5				85.0	99					617
OA-1	1	Ø6xPT1/8	Ø6 (M10xP1.0)	Ø4 (M8xP1.0)	20.0	34	0.03cc	15~30 kgf/cm²	4~7kgf/cm² (风量可调整)	10~90 cSt@40°C	217
OA-2	2				36.5	50	0.06cc				324
OA-3	3				52.0	66	0.10cc				431
OA-4	4				68.0	82	0.16cc				537
OA-5	5				85.0	99					656

◆订购代码

CO — 4 — 1 — 2 — 3 — 4

型号	
CO	风量固定
OA	风量可调整

出油口数	
1	1个
至	
5	5个

各出油口吐出量			
1	0.03cc	3	0.10cc
2	0.06cc	4	0.16cc

OC型油气容积式分配器(标准式、快插式)

CHEN YING

OC型标准式

OC-4 标准式

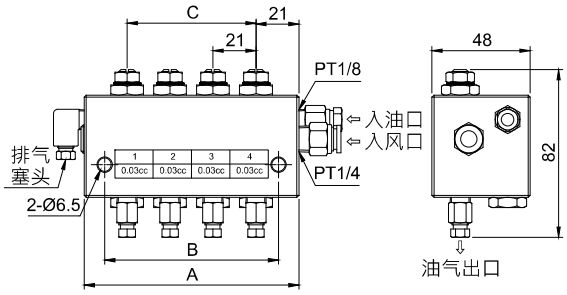

OC-4 标准式外型图

OC型快插式

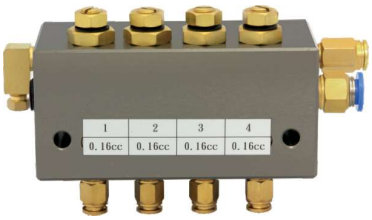

OC-4 快插式

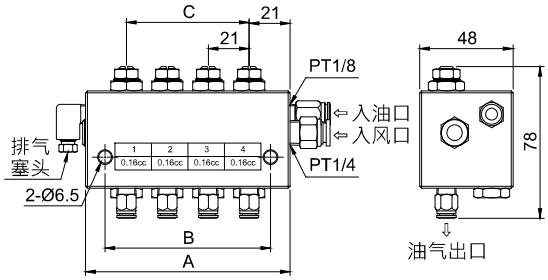

OC-4 快插式外型图

◆ 特点

1. 油量精准，即每个润滑点可选择需求的润滑油量。
2. 需搭配脱压式油气机油注油机使用，于每次马达动作时同步出油。
3. 利用风压使润滑油变成细微颗粒，均匀分布于润滑点上，可节省润滑油用量。
4. 针对管路长短不一，可调整每个出油口的风压，使各出油口的风压平均。
5. 适用于冷却、切削之微量润滑，建议搭配POA或PNC03油气式注油机使用，可用于润滑转速15,000min^{-1}至20,000min^{-1}的主轴设备。
6. 有两种出油口类型可供选择：(1)标准式组配套管及套管帽；(2)快插式。
7. 快插式接头建议搭配N-12材质的尼龙管使用，快插式接头的「安装与拆除方式」请参阅P. 107。

◆规格表与外型尺寸

型号	出油口数	入风口径	入油口径	油气出口口径	A (mm)	B (mm)	C (mm)	吐出量	动作油压范围	动作风压范围	适用油品黏度	净重 (g)	
												标准式	快插式
OC-2	2	Ø8xPT1/4	Ø6 (M10xP1.0)	Ø4 (M8xP1.0)	63	43	21	0.01cc	20~30 kgf/cm²	3.5~7 kgf/cm²	10~68 cSt@40°C	527	523
OC-3	3				84	64	42	0.03cc				706	700
OC-4	4				105	85	63	0.06cc				884	874
OC-5	5				126	106	84	0.10cc				1064	1051
OC-6	6				147	127	105	0.16cc				1241	1229

◆订购代码

OC-4 — A — 1 — 1 — 1 — 1

型号
OC-2
至
OC-6

入油口与油气出口类型	
A	标准式
B	快插式

各出油口吐出量			
1	0.01cc	4	0.10cc
2	0.03cc	5	0.16cc
3	0.06cc		

◆润滑系统示意图

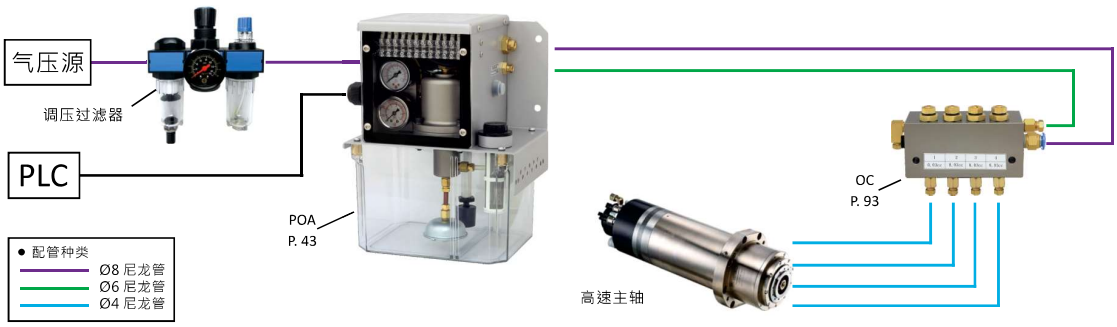

CFB型黄油用容积式分配器(标准式、快插式)

CFB型标准式

CFB-05 标准式

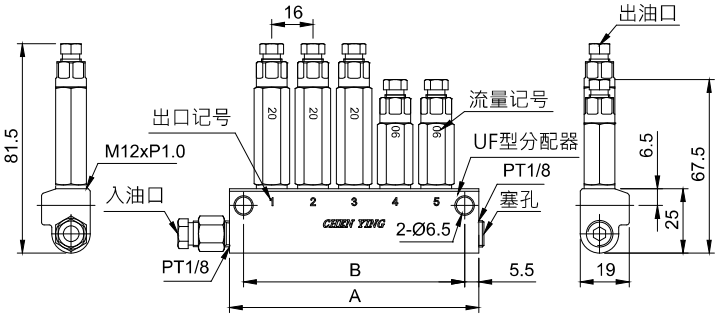

CFB-05 标准式外型图

CFB型快插式

CFB-05 快插式

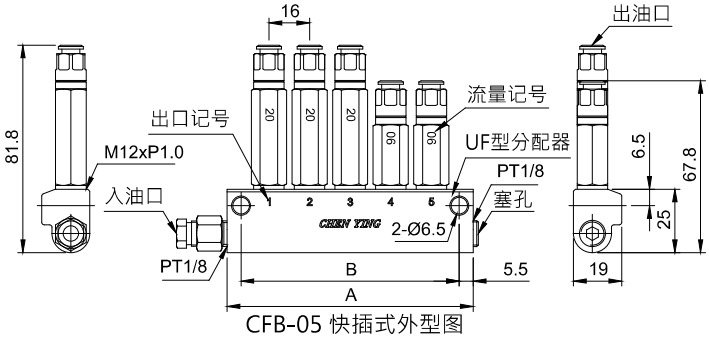

CFB-05 快插式外型图

◆ 特点

1. 油量精准，即每个润滑点可选择需求的润滑油量。
2. 需搭配脱压式黄油注油机使用，于每次马达动作时同步出油。
3. CFB需搭配UF型分配器使用。
4. 使用NLGI 0号黄油时，主油管建议使用管内径为1/4"的PPST50高压软管，或是管内径大于4mm的金属管材。
5. 有两种出油口类型可供选择：(1)标准式组配套管及套管帽；(2)快插式。
6. 快插式接头建议搭配N-12材质的尼龙管使用，快插式接头的「安装与拆除方式」请参阅P. 107。

◆规格表与外型尺寸 (CFB)

型号	出油口径	动作压力范围	适用油品黏度	吐出量(流量记号)	净重(g)	
					标准式	快插式
CFB	Ø4 (M8xP1.0)	30~120 kgf/cm²	NLGI 000~0	0.03cc (03)	35.3	40.1
				0.06cc (06)	35.1	39.9
				0.10cc (10)	34.9	39.7
				0.16cc (16)	34.4	39.2
				0.20cc (20)	48.3	53.1
				0.30cc (30)	47.5	52.3
				0.40cc (40)	46.8	51.6
				0.50cc (50)	46.0	50.8

◆规格表与外型尺寸 (UF型)

型号	出油口数	入油口径	A (mm)	B (mm)	净重 (g)
UF-01	1	内牙PT1/8 或 Ø6 (M10xP1.0) 或 Ø8 (M14xP1.5)	33	22	24.3
UF-02	2		49	38	38.8
UF-03	3		65	54	50.6
UF-04	4		81	70	64.2
UF-05	5		97	86	77.3
UF-06	6		113	102	89.3
UF-07	7		129	118	105.7
UF-08	8		145	134	119.7
UF-09	9		161	150	131.8
UF-10	10		177	166	145.3
UF-11	11		193	182	159.4
UF-12	12		209	198	172.1

◆订购代码

CFB-05 — A — 5 — 5 — 5 — 2 — 2 — A — G

左边　右边

型号
CFB-01
至
CFB-12

※CFB-01需搭配UF-01使用。

出油口类型	
A	标准式
B	快插式

代码	各出油口吐出量	代码	各出油口吐出量
0	塞孔	5	0.20cc
1	0.03cc	6	0.30cc
2	0.06cc	7	0.40cc
3	0.10cc	8	0.50cc
4	0.16cc		

入油口组配方式	
A	套管、套管帽Ø6
B	套管、套管帽Ø8
D	快插直接头Ø6
G	塞头
X	不组配 (内牙PT1/8)
S	其他规格请注明

OT喷枪-油雾可调整型

OT 喷枪标准品 (净重:184g)

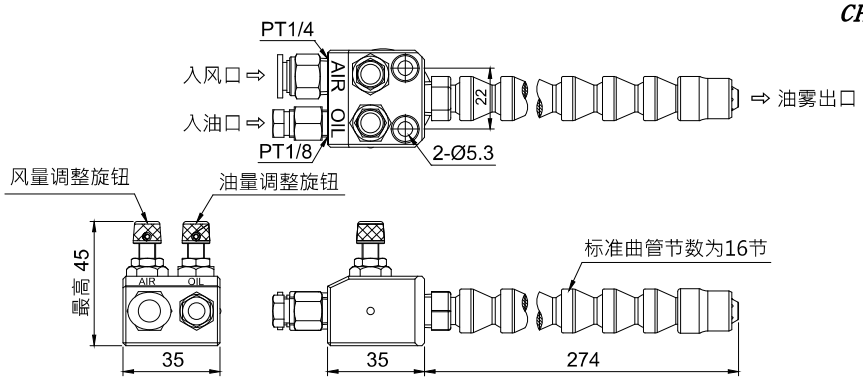

OT 喷枪外型图

◆ 特点

1. 可搭配各式抵抗式机油注油机、POM微量式气动机油注油机。
2. 使用黄油时需搭配POM-A/POM-AP微量式气动黄油注油机。
3. 附有一入风口及一入油口，油雾混合效果佳，不易有滴油现象。
4. 附有独立的风量及油量调整钮，可依工作需求自行调整，以达最佳的油雾效果。适用气压源3.5~5kgf/cm²。
5. 可加装磁石座，将OT喷枪吸附在可导磁的金属表面上，任何角度均可固定，且可迅速移动。
6. 标准搭配16节的万向曲管，如需其他节数，请洽客服。

◆订购代码

OT — 1 — 0 — ※

入风口径	
1	Ø8xPT1/4

入油口径	
0	Ø4xPT1/8 (搭配POM-A、POM-AP限选用此口径)
1	Ø6xPT1/8

特殊要求	
C	加装磁石座

OTS喷枪组(含OT喷枪+2L油箱配件组+尼龙管)

OTS喷枪组标准品 (净重:1013g)
(含OT喷枪、2L油箱配件组、尼龙管)

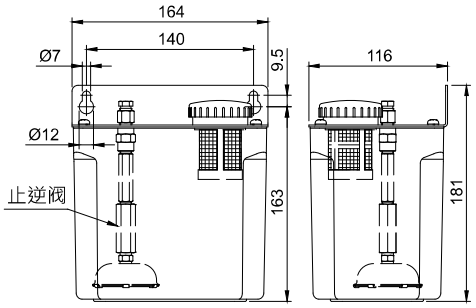

2L油箱配件组外型图 (含油箱、上盖、止逆阀)

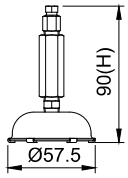

止逆阀外型图

◆ 特点

1. 采用虹吸原理，不需搭配注油机，即可达到润滑冷却或高速微量润滑切削的效果。
2. 2L油箱配件组内含2L油箱及止逆阀，不必自备油槽且可避免润滑油逆流，另附一段尼龙管，入油口径Ø4所附的尼龙管为Ø4x300cm；入油口径Ø6所附的尼龙管为Ø6x150cm。
3. 适用黏度0~68 cSt@40℃的润滑油、切削液或水。禁止添加挥发性之油品，如酯类、乙二醇为基质之油品。

◆安装示意图

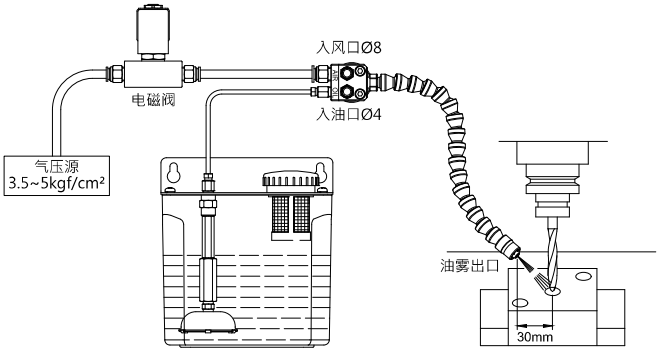

◆订购代码

OTS — 1 — 0 — ※

入风口径	
1	Ø8xPT1/4

入油口径	
0	Ø4xPT1/8
1	Ø6xPT1/8

特殊要求	
C	加装磁石座
D	改为4L油箱
E	2L油箱改为双出口 (多附一支OT喷枪)
X	免2L油箱配件组 (仅附止逆阀及尼龙管)

OE喷枪-三向喷头调整座型

OE 喷枪标准品 (净重:136g)

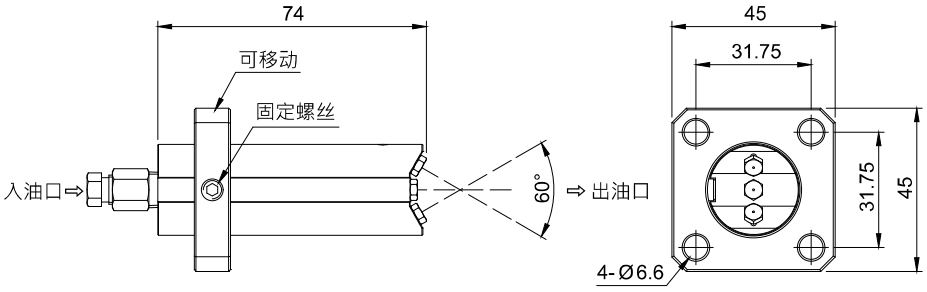

OE 喷枪外型图

◆ 特点

1. 具有三向喷头，能有效使刀具冷却润滑，并可配合刀具位置进行前后调整，方便固定。
2. 使用软管固定时，可随刀具或工件移动，适用于锯床等机械设备。
3. 建议搭配POM微量式气动注油机及CEN22至CEN25油雾式电动注油机使用。

◆订购代码

OE —— 0

入油口径	
0	Ø4
1	Ø6

OG喷枪-单孔喷头定型管型

OG喷枪标准品 (净重:55g)

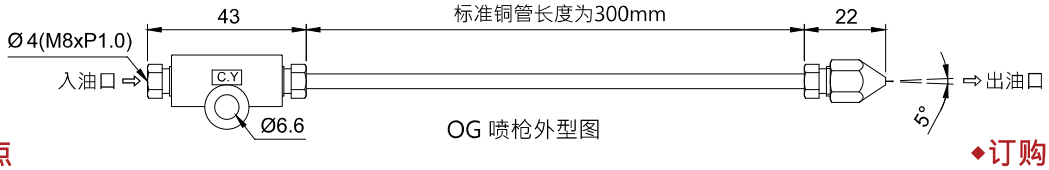

OG 喷枪外型图

◆ 特点

1. 适用于润滑点位置固定的设备，如攻牙专用机等。
2. 标准铜管长度为300mm，如需其他长度，请洽客服。
3. 建议搭配POM微量式气动注油机及CEN22至CEN25油雾式电动注油机使用。

◆订购代码

OG —— 0

入油口径	
0	Ø4
1	Ø6

OQ喷枪-管中管单孔喷头曲管型

OQ 喷枪标准品 (净重:138g)

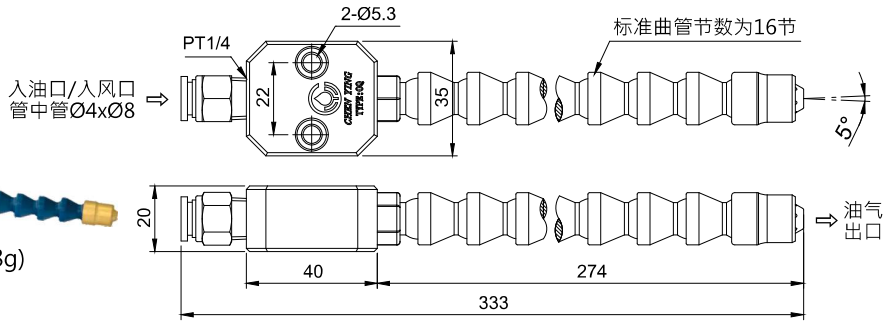

OQ 喷枪外型图

◆ 特点

1. 油气在喷枪喷头端才混合，油气效果佳。
2. 适用于润滑点位置需经常调整的设备，如铣床等。
3. 可加装磁石座，将喷枪吸附在可导磁的金属表面上，任何角度均可固定且可迅速移动。
4. 标准搭配16节的万向曲管，如需其他节数，请洽客服。
5. 入油口 / 入风口需组配Ø4xØ8管中管，限搭配出油口径为Ø8的POM微量式气动注油机使用。

◆订购代码

OQ — ※

特殊要求	
C	加装磁石座

给油泵浦(单向转式)

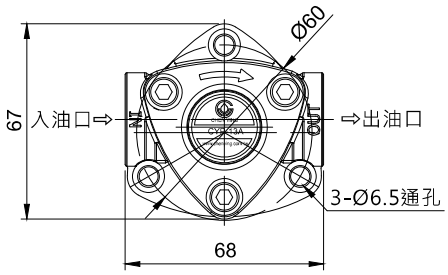

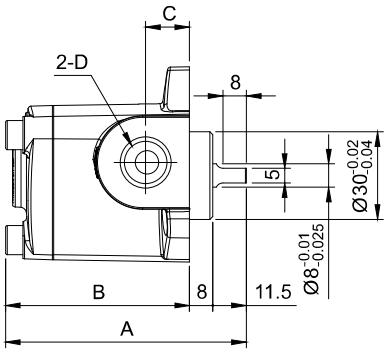

◆ 特点

1. 单向转式的给油泵浦又称为摆线泵、三角泵浦，仅能单方向旋转。
2. 旋转方向为顺时针，如需逆时针方向旋转的类型，请洽客服。
3. 适用的回转速范围为1420~1720min^{-1}，另有低转速450~1200min^{-1}的CYP-12L可供选用。
4. 可加装调压阀CYP-AV，压力调整范围为0~5kgf/cm²。
5. 建议搭配各类型1/4HP的马达使用; 也可搭配CLSA、CLSB、CLST及CLSS-14回油式电动注油机，作为润滑或冷却的用途，适用范围广，常用于各种专用机械、工作母机、齿轮箱、冷却机械等。

◆规格表与外型尺寸

型号	适用回转速 (min^{-1})	适用回转速之吐出量(L/min)	A (mm)	B (mm)	C (mm)	D 口径	最高压力	适用油品黏度	适用温度范围	净重 (g)
CYP-10A	1420~1720	1.1~1.4	60.5	41	12	PT1/8	5 kgf/cm²	32~68 cSt@40°C	0~90°C	616
CYP-11A-1	1420~1720	2.2~2.7	64.5	45	12	PT1/8				665
CYP-11A-2	1420~1720	2.2~2.7	64.5	45	12	PT1/4				664
CYP-12A	1420~1720	3.7~4.5	70.5	51	12	PT1/4				751
CYP-12L	450~1200	1.1~3.0	62.5	43	11	PT1/4				650
CYP-13A	1420~1720	6.5~7.9	82.5	63	15	PT3/8				924

※给油泵浦如需加装调压阀，请于型号后方加注AV，例如：CYP-11A-1-AV即表示订购一组CYP-11A-1加装CYP-AV。
※加装调压阀后，重量增加110g。

给油泵浦(可逆转式)

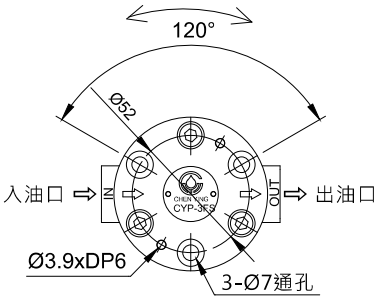

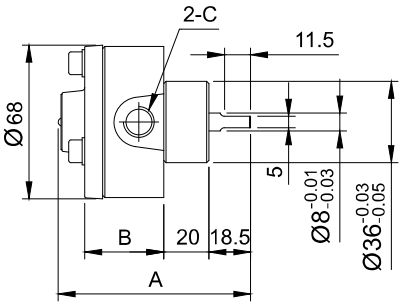

◆ 特点

1. 入油口与出油口方向固定不动；内部轴心为顺时针旋转，亦可以逆时针旋转。
2. 只适合装在齿轮箱上使用，不能搭配马达使用。

◆规格表与外型尺寸

型号	吐出量 (L/min)		A (mm)	B (mm)	C 口径	最高回转速(min^{-1})	最高压力	适用油品黏度	适用温度范围	净重 (g)
	1420min^{-1}	1720min^{-1}								
CYP-1FS	1.7	2.0	85	35	PT1/4	2000	5 kgf/cm²	32~68 cSt@40°C	0~90°C	1000
CYP-2FS	2.7	3.2	89	39						1100
CYP-3FS	3.7	4.5	93	43						1200

重油泵浦

重油泵浦

重油泵浦+调压阀

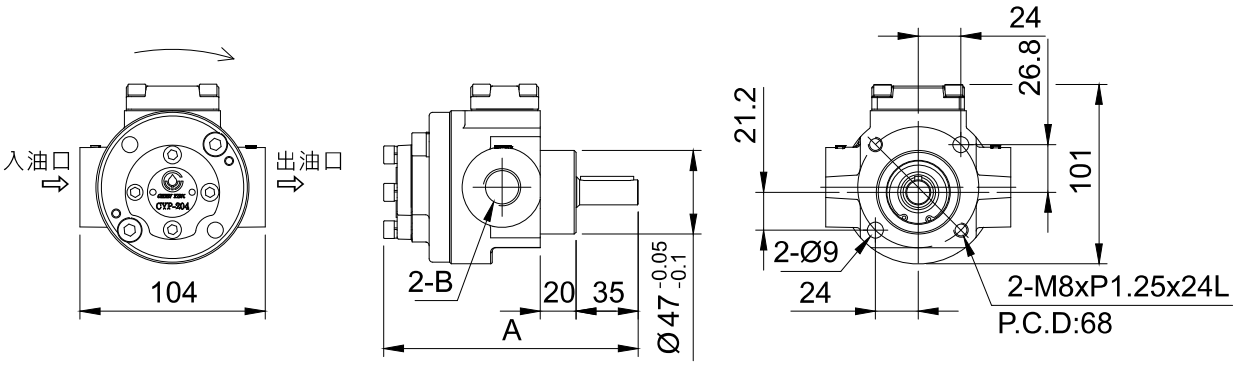

重油泵浦外型图

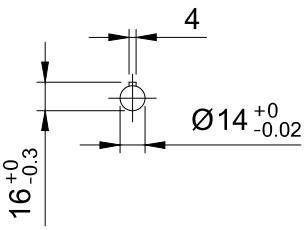

CYP-204/206/208/210/212 轴心尺寸

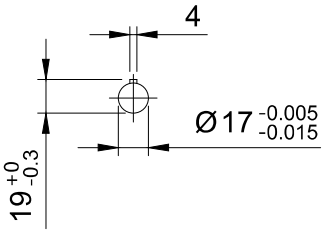

CYP-204/206/208/210/212 轴心尺寸

◆ 特点

1. 吐出量及最高压力均较给油泵浦大。
2. 可加装调压阀CYP-HA，压力调整范围为0~10kgf/cm²。建议在低于10kgf/cm²的压力下使用，避免因高压而缩短泵浦的使用寿命。
3. 建议搭配1/2HP以上的直结马达(PMO-0)使用，作为润滑或冷却的用途，适用范围广，常用于各种产业机械、工具机、螺丝机、专用机、齿轮箱、大型与中型机械等。
4. 若需搭配直结马达订购，请参阅P. 99「1/2HP以上铣壳卧式直结马达+重油泵浦」的订购代码。

◆规格表与外型尺寸

型号	吐出量 (L/min)		A (mm)	B 口径	适用回转速 (min^{-1})	最高压力	适用油品黏度	净重 (kg)	可搭配之铣壳卧式直结马达	
	1420min^{-1}	1720min^{-1}							附调压阀 (建议选用)	无调压阀
CYP-204	7.5	9.0	143	PT1/2	450~2000	20 kgf/cm²	32~220 cSt@40°C	3.2	1/2 HP	1 HP
CYP-206	11.3	13.5	148	PT3/4				3.3	1/2 HP	1 HP
CYP-208	15.3	18.5	153	PT3/4				3.5	1/2 HP	1 HP
CYP-210	19.0	23.0	158	PT3/4				3.7	1/2 HP	2 HP
CYP-212-1	21.9	26.5	163	PT3/4				3.9	1 HP	2 HP
CYP-212-2	21.9	26.5	163	PT1				3.9	1 HP	2 HP
CYP-216	29.3	35.5	173	PT1				4.3	1 HP	2 HP
CYP-220	34.3	41.5	183	PT1				4.6	2 HP	- -

※重油泵浦如需加装调压阀，请于型号后方加注HA，例如：CYP-216-HA即表示订购一组CYP-216加装CYP-HA。
※加装调压阀后，重量增加322g。
※重油泵浦如需加装泵浦脚座(固定孔距：84mm x 38mm；高：134mm)，订购时请注明。

直结马达组泵浦

CHEN YING

1/4HP直结马达+给油泵浦

1/4HP铁壳卧式直结马达+给油泵浦

1/4HP铣壳卧式直结马达+给油泵浦

◆订购代码

CYP-11A-2 — 0 — 1 — D

给油泵浦型号
CYP-10A
CYP-11A-1
CYP-11A-2
CYP-12A
CYP-12L
CYP-13A

调压阀	
0	无调压阀
1	附调压阀

1/4HP直结马达	
1	铁壳卧式
2	铣壳卧式
3	铣壳立式

电压			
A	单相110V	F	三相208/415V
C	单相220V	G	三相230/460V
D	三相220/380V	H	三相240/480V
E	三相220/440V	X	特殊电压

※给油泵浦型号规格请参阅P. 97。

※电压代码D至H为三相双电压，出厂标准配线低电压，若需配线高电压，订购时请告知。

1/2HP以上铣壳卧式直结马达+重油泵浦

CYP-204-1-04-D

CYP-208-1-08-D-Y

◆订购代码

CYP-204 — 1 — 04 — D — ※

重油泵浦型号
CYP-204
CYP-206
CYP-208
CYP-210
CYP-212-1
CYP-212-2
CYP-216
CYP-220

调压阀	
0	无调压阀
1	附调压阀

铣壳卧式直结马达	
04	1/2 HP
08	1 HP
16	2 HP

电压			
A	单相110V	F	三相208/415V
C	单相220V	G	三相230/460V
D	三相220/380V	H	三相240/480V
E	三相220/440V	X	特殊电压

特殊要求	
M	马达改为东元马达，加组连轴器、固定座及护盖 (适用于1HP)
Y	轴心为Ø19，加组连轴器、固定座及护盖 (适用于1HP)

※重油泵浦型号规格请参阅P. 98。

※电压代码D至H为三相双电压，出厂标准配线低电压，若需配线高电压，订购时请告知。

直结马达 (PMO-0)

铁壳卧式直结马达

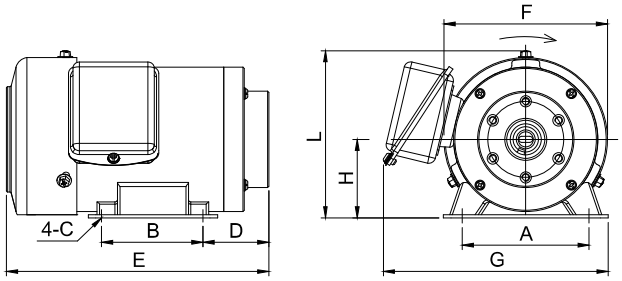

马力 (HP)	A (mm)	B (mm)	C (mm)	D (mm)	E (mm)	F (mm)	G (mm)	H (mm)	L (mm)	净重 (kg)
1/8	70	60	Ø7	51.0	181	108	152	56	115	5.0
1/4	100	80	Ø8	51.5	207	129	177	62	132	6.5

铣壳卧式直结马达

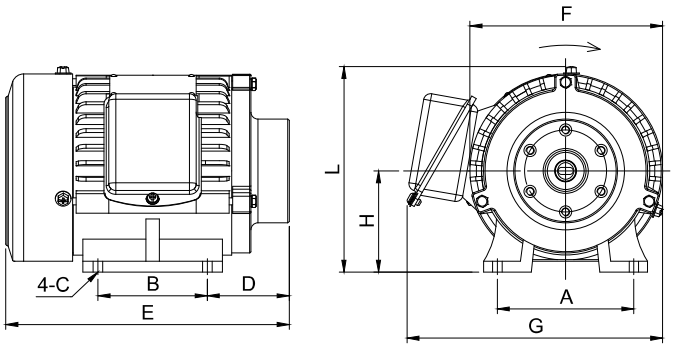

马力 (HP)	A (mm)	B (mm)	C (mm)	D (mm)	E (mm)	F (mm)	G (mm)	H (mm)	L (mm)	净重 (kg)
1/4	100	80	Ø7	60.0	207.5	142	187.0	74	150.0	8.8
1/2	125	100	Ø10	68.0	247.5	175	225.5	80	167.5	13.0
1	125	100	Ø10	75.5	262.5	175	225.5	80	168.0	15.0
2	140	125	Ø12	72.5	284.0	196	251.0	90	188.0	21.0

铣壳立式直结马达

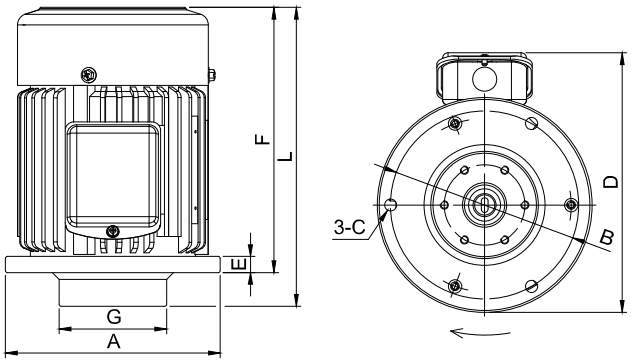

马力 (HP)	A (mm)	B (mm)	C (mm)	D (mm)	E (mm)	F (mm)	G (mm)	L (mm)	净重 (kg)
1/4	Ø160	Ø140	Ø9	193	12	190	Ø80	215	10.0

◆订购代码

PMO-0 — 02 — D — 1 — 2

马力 (HP)	
01	1/8
02	1/4
04	1/2
08	1
16	2

电压			
A	单相110V	F	三相208/415V
C	单相220V	G	三相230/460V
D	三相220/380V	H	三相240/480V
E	三相220/440V	X	特殊电压

类型	
1	立式，有风扇 (适用于1/4HP铣壳)
3	卧式，有风扇

外壳	
1	铁壳 (适用于1/8HP,1/4HP)
2	铣壳 (适用于1/4HP,1/2HP, 1HP,2HP)

※电压代码D至H为三相双电压，出厂标准配线低电压，若需配线高电压，订购时请告知。

连轴马达 (PMO-2)

铁壳卧式连轴马达

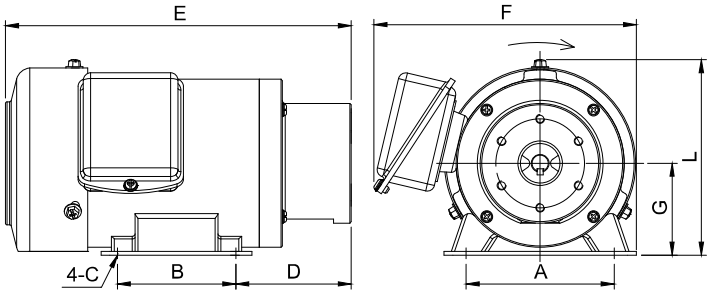

马力 (HP)	A (mm)	B (mm)	C (mm)	D (mm)	E (mm)	F (mm)	G (mm)	L (mm)	净重 (kg)
1/4	100	80	Ø8	78	233.5	177	62	132	6.6

铁壳立式连轴马达

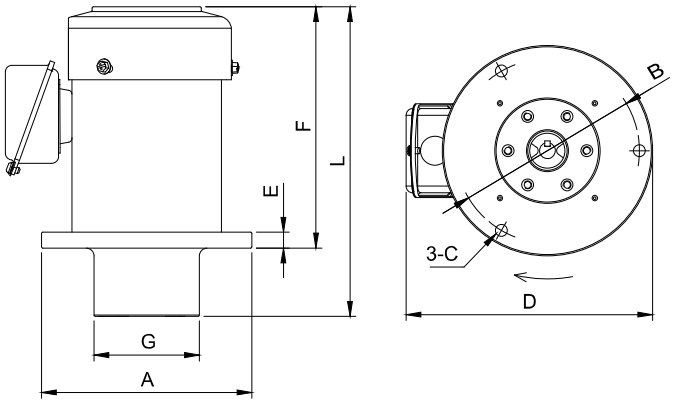

马力 (HP)	A (mm)	B (mm)	C (mm)	D (mm)	E (mm)	F (mm)	G (mm)	L (mm)	净重 (kg)
1/4	Ø160	Ø140	Ø9	188.0	11	184	Ø80	237	7.9

◆订购代码

PMO-2 — 02 — D — 3 — ※ — ※

马力 (HP)	
02	1/4

电压	
A	单相110V
C	单相220V
D	三相220/380V
E	三相220/440V
F	三相208/415V
G	三相230/460V
H	三相240/480V
X	特殊电压

加装给油泵浦 (选配)	
10A	CYP-10A
11A-1	CYP-11A-1
11A-2	CYP-11A-2
12A	CYP-12A
12L	CYP-12L
13A	CYP-13A

给油泵浦加装调压阀 (选配)	
AV	加装调压阀

类型	
1	立式，有风扇
3	卧式，有风扇

卧式连轴马达+给油泵浦

卧式连轴马达+给油泵浦+调压阀

※给油泵浦型号规格请参阅P. 97。

※电压代码D至H为三相双电压，出厂标准配线低电压，若需配线高电压，订购时请告知。

调压阀

CYP-AV

CYP-HA

型号	压力调整范围	可搭配使用之泵浦	净重 (g)
CYP-AV	0~5 kgf/cm²	给油泵浦CYP-10A~13A	352
CYP-HA	0~10 kgf/cm²	重油泵浦CYP-204~220	565

内缩式铁壳卧式连轴马达 (PMO-6)

◆ 特点

1. 此设计拥有台湾新型专利M596818号。
2. 内缩式连轴马达采用连轴器连接泵浦，大幅降低马达轴心及泵浦轴心磨耗率。
3. 连轴器消除了马达及泵浦轴心偏差，降低了连轴马达作动时的振幅。
4. 内缩式连轴马达组装简单，可视需求单独更换马达、连轴器或泵浦。
5. 可搭配给油泵浦，依据流量差异可区分为CYP-10A、CYP-11A、CYP-12A、CYP-13A四种型式，并可加装调压阀，压力调整范围为0~5 kgf/cm²。
6. 可广泛应用于润滑或冷却用途，如冷却机、冷冻机械、各种专用机、工作母机、纺织机等。

内缩式铁壳卧式连轴马达+连轴器+给油泵浦+调压阀

◆ 优点

内缩式铁壳卧式连轴马达长度较旧式连轴马达缩短约10%，并保有连轴马达功能性，符合有空间限制安装的需求。下图以冷却机为例，比起旧式连轴马达，内缩式铁壳卧式连轴马达更适合装在空间有限之处。

旧式的连轴马达总长较长，需要较大的安装空间。

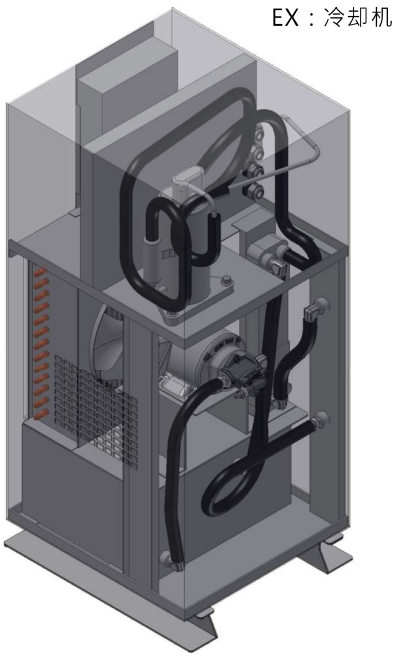

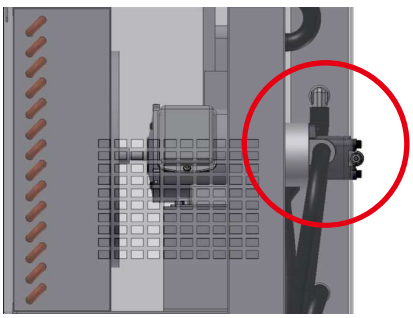

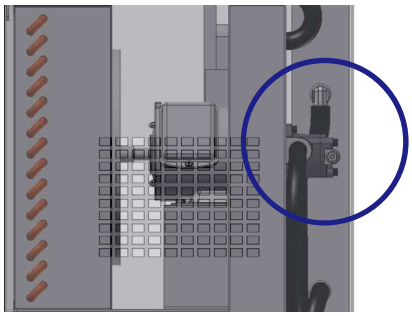

内缩式铁壳卧式连轴马达 (PMO-6)

CHEN YING

内缩式铁壳卧式连轴马达，有风扇

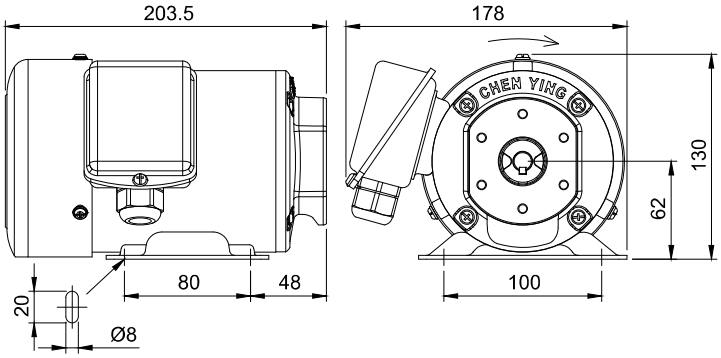

内缩式铁壳卧式连轴马达，有风扇外型图

内缩式铁壳卧式连轴马达，无风扇

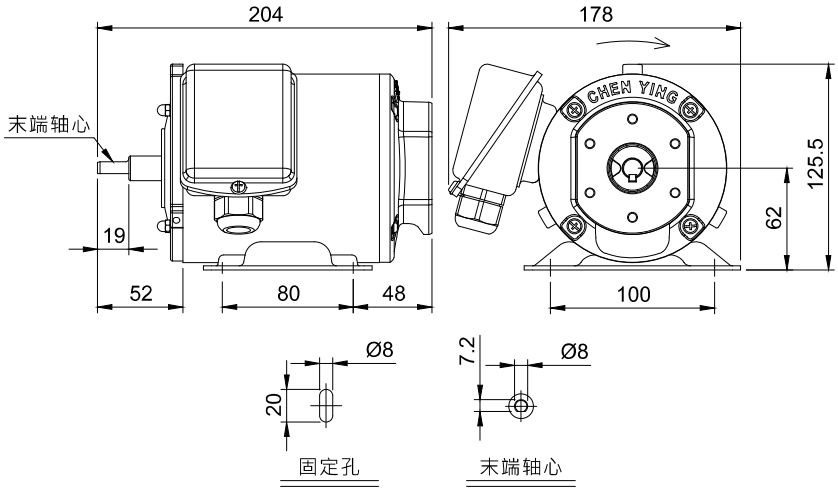

内缩式铁壳卧式连轴马达，无风扇外型图

◆订购代码

PMO-6 – 02 — D — 3 — 1 — ※ — ※

马力 (HP)	
02	1/4

电压	
D	三相220/380V
X	特殊电压

类型	
3	卧式，有风扇
4	卧式，无风扇

外壳	
1	铁壳

加装给油泵浦 (选配)	
10A	CYP-10A
11A-1	CYP-11A-1
11A-2	CYP-11A-2
12A	CYP-12A
12L	CYP-12L
13A	CYP-13A

给油泵浦加装调压阀 (选配)	
AV	加装调压阀

※给油泵浦型号规格请参阅P. 97。

※电压代码D为三相双电压，出厂标准配线低电压，若需配线高电压，订购时请告知。

电磁泵浦

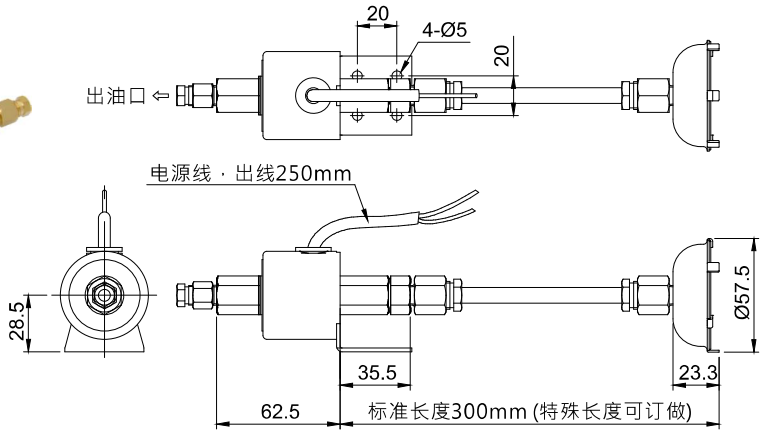

◆ 特点

1. 依电磁原理作动，电力损耗低。
2. 体积小，占用空间小。
3. 适用于长时间润滑或冷却的小型机械设备，如车床、铣床、磨床、冲床等。
4. 标准管长为300mm，如需订做特殊长度，请洽客服。
5. 管长及油品黏度均会影响吐出量，管长越短或油品越稀，吐出量越多。
6. 吐出压力与温度成反比，温度越高，则吐出压力越低。

◆规格表

型号	功能	功率	电压	吐出量	出油口径	吐出压力范围	入口吸入	最高耐温	适用油品黏度	净重 (g)
EL-1	流量固定	25W	110V或220V	300 cc/min	Ø4 或 Ø6	0.8~1.2 kgf/cm²	30±5 cmHg	85°C	32~68 cSt@40°C	400
EL-2	流量可调整									450

◆订购代码

EL — 1 — C — 1

功能	
1	流量固定
2	流量可调整

电压	
A	110V
C	220V

出油口径	
0	Ø4
1	Ø6

GA-25齿箱+马达组

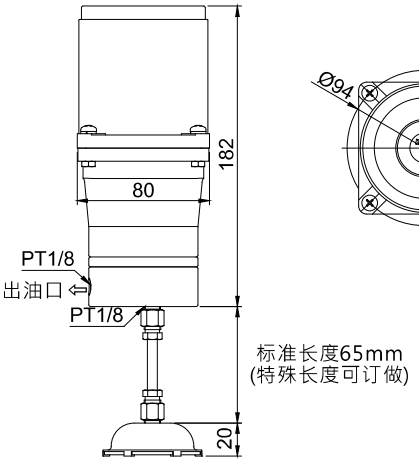

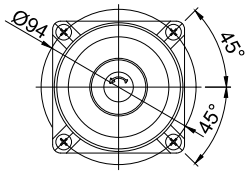

◆ 特点

1. 体积小，实用性高。
2. 采用特殊铝合金钢的齿轮泵浦搭配感应式马达，具输出压力稳定、无噪音，使用寿命长的优点。
3. 标准管长65mm，如需订做特殊长度，请洽客服。

◆规格表

马达	电压	电流	频率	最大吐出量	最大吐出压	适用油品黏度	净重 (kg)
25W	单相110V	0.6A	50Hz , 60Hz共用	250 cc/min	12 kgf/cm²	32~68 cSt@40°C (特殊油品黏度请洽客服)	3
	单相220V	0.3A					
	三相220V	0.3A					

◆订购代码

GA-25——C

电压	
A	单相110V
C	单相220V
M	三相220V

套管帽

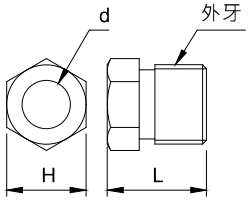

型号	管径	外牙	d	L (mm)	H (mm)	净重 (g)
PA-4	Ø4	M8xP1.0	Ø4.1	12.0	8	3
PA-6	Ø6	M10xP1.0	Ø6.1	12.5	10	4
PA-8	Ø8	M14xP1.5	Ø8.1	14.0	14	9
PA-10	Ø10	M16xP1.5	Ø10.1	15.0	16	12
PA-12	Ø12	M18xP1.5	Ø12.1	16.0	19	16

单面套管帽

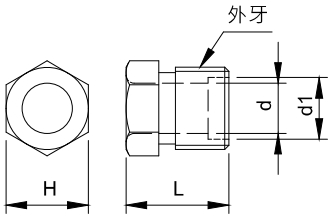

型号	管径	外牙	d	d1	L (mm)	H (mm)	净重 (g)
PA104	Ø4	M8xP1.0	Ø4.1	Ø5.5	12.0	8	3.0
PA106	Ø6	M10xP1.0	Ø6.1	Ø7.5	12.5	10	4.0
PA108	Ø8	M14xP1.5	Ø8.1	Ø9.2	14.0	14	9.7

※单面套管帽只适用于单面套管。

套管

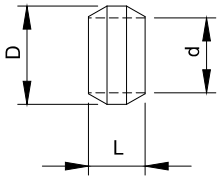

型号	管径	d	D	L (mm)	净重 (g)
PB-4	Ø4	Ø4.1	Ø6.0	4.6	0.3
PB-6	Ø6	Ø6.1	Ø8.0	4.6	0.6
PB-8	Ø8	Ø8.1	Ø11.0	7.0	2.0
PB-10	Ø10	Ø10.1	Ø13.5	8.0	3.0
PB-12	Ø12	Ø12.1	Ø16.0	9.0	4.0

单面套管

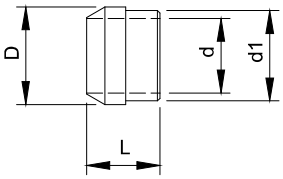

型号	管径	d	d1	D	L (mm)	净重 (g)
PB104	Ø4	Ø4.1	Ø5.4	Ø6	5.5	0.4
PB106	Ø6	Ø6.1	Ø7.4	Ø8	6.0	0.7
PB108	Ø8	Ø8.1	Ø9.1	Ø10	7.0	1.1

外六角塞头

PG-004

PG-1

PUN0M080-1

PUN0M100-2

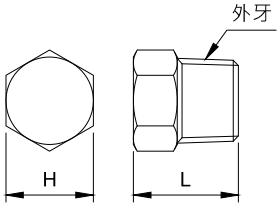

型号	外牙	L (mm)	H (mm)	净重 (g)
PG-004	M8xP1.0	12	8	4
PG-1	PT1/8	12	10	6
PUN0M080-1	M8xP1.0 (中心孔Ø3,长型)	16	8	6
PUN0M100-2	M10xP1.0 (中心孔Ø6)	16	10	8

直接头

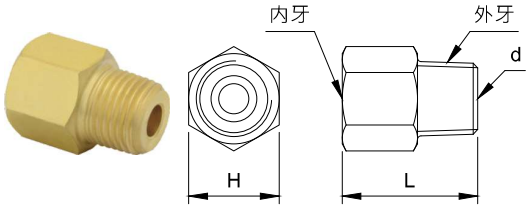

型号	管径	内牙	外牙	d	L (mm)	H (mm)	净重 (g)	组
PD-401	Ø4	M8xP1.0	PT1/8	Ø3	18	10	8	*
PD-402			PT1/4	Ø3	18	14	17	*
PD-601	Ø6	M10xP1.0	PT1/8	Ø4	18	12	8	*
PD-602			PT1/4	Ø5	18	14	14	*
PD-603			PT3/8	Ø5	18	17	24	*
PD-801	Ø8	M14xP1.5	PT1/8	Ø5	26	17	22	*
PD-802			PT1/4	Ø6	26	17	26	*
PD-803			PT3/8	Ø7	26	17	30	*
PD-1002	Ø10	M16xP1.5	PT1/4	Ø7	30	19	33	*
PD-1003			PT3/8	Ø9	30	19	35	*
PD-1202	Ø12	M18xP1.5	PT1/4	Ø7	32	21	42	*
PD-1203			PT3/8	Ø9	34	21	46	*
特殊品								
型号	管径	内牙	外牙	d	L (mm)	H (mm)	净重 (g)	组
PD-406	Ø4	M8xP1.0	M6xP0.75	Ø2	20	10	6	*
PD-4061			M6xP1.0	Ø2	20	10	6	*
PD-408			M8xP1.0	Ø3	18	10	6	*
PD-410			M10xP1.0 (TAP)	Ø3	18	12	6	*
PD-606	Ø6	M10xP1.0	M6xP0.75	Ø2	18	12	8	*
PD-6061			M6xP1.0	Ø2	18	12	8	*
PD-608			M8xP1.0	Ø3	21	12	8	*
PD-610			M10xP1.0 (TAP)	Ø4	18	12	8	*
PD-101	-	PT1/8	PT1/8	-	18	12	9	- -
PD-102	-		PT1/4	-	18	14	16	- -
PD-202	-	PT1/4	PT1/4	-	18	16	14	- -
PD-203	-		PT3/8	-	26	17	34	- -

单向直接头

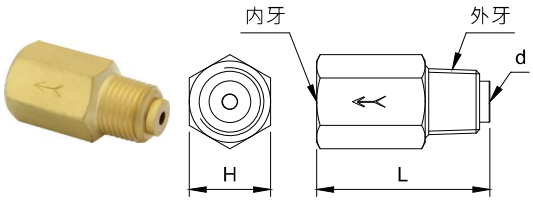

型号	管径	内牙	外牙	d	L (mm)	H (mm)	净重 (g)	组
PD-4011	Ø4	M8xP1.0	PT1/8	Ø2.2	24.5	10	11	*
PD-6011	Ø6	M10xP1.0			25.5	12	14	*

反向直接头

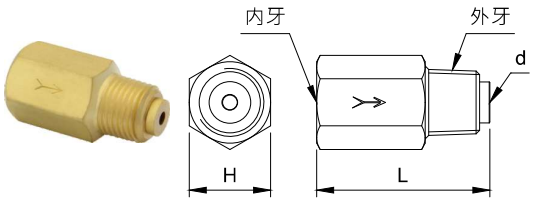

型号	管径	内牙	外牙	d	L (mm)	H (mm)	净重 (g)	组
PD-4012	Ø4	M8xP1.0	PT1/8	Ø2.2	24.5	10	11	*
PD-6012	Ø6	M10xP1.0			25.5	12	14	*

※标示「*」的型号均可加装套管及套管帽整组订购，订购时请注明「组」。

快插直接头

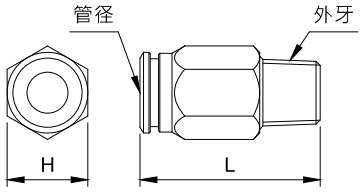

◆规格表与外型尺寸

订购代码	管径	外牙	L (mm)	H (mm)	净重 (g)
PD701A02	Ø4	PT1/8	22	10	9
PD702A02	Ø6	PT1/8	27	12	13
PD702V01	Ø6	M10xP1.0 (TAP)	27	12	13

◆ 特点

1. 设计精确优良容易使用，插拔油管省时省力。
2. 不同于市售快插式接头耐压值在15kgf/cm²以下，本产品耐压值可达60kgf/cm²。
3. 建议搭配尼龙管(N-12材质尤佳)、胶管等使用。
4. 可应用于气体、机油及润滑脂(黄油)之传递，内含橡胶物料，不可用于会损坏橡胶之液体。

◆安装与拆除方式

安装方式		拆除方式	
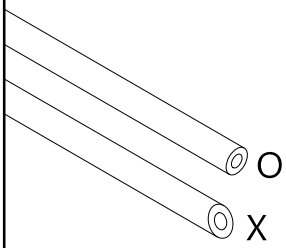	1. 先确认管材断面是否平整。	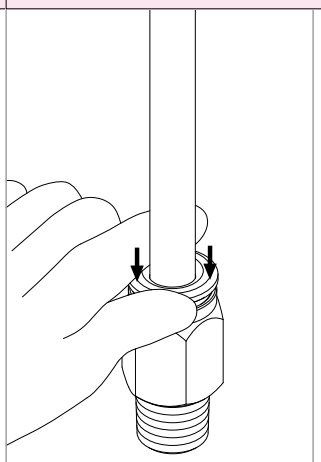	1. 食指与大拇指同时向快插头施压，驱使夹爪张开。
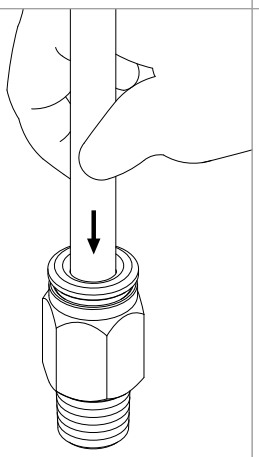	2. 将管材推到底，听到喀喀两声即可。 3. 以手试拉油管检测是否会松脱。	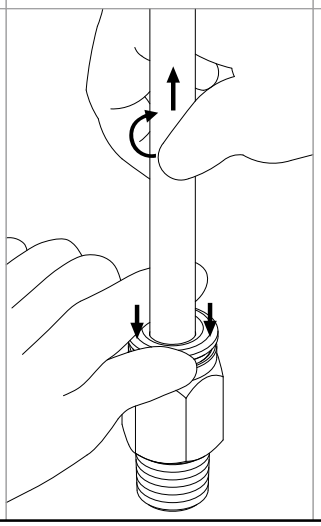	2. 另一手则将油管先向内再往外拔出，拔出的同时旋转油管约90°。

直角接头

PH-400

PH-601

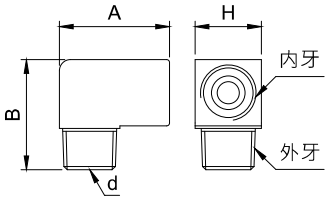

型号	管径	内牙	外牙	d	A (mm)	B (mm)	H (mm)	净重 (g)	组
PH-400	Ø4	M8xP1.0	Ø5.7~6.2	Ø3	18	18	10	13	*
PH-401			PT1/8	Ø4	18	18	10	13	*
PH-402			PT1/4	Ø5	20	21	14	32	*
PH-601	Ø6	M10xP1.0	PT1/8	Ø4	20	20	12	20	*
PH-602			PT1/4	Ø5	20	21	14	29	*
PH-801	Ø8	M14xP1.5	PT1/8	Ø4	26	29	17	52	*
PH-802			PT1/4	Ø6	26	29	17	56	*
PH-803			PT3/8	Ø8	26	29	17	59	*
PH-1002	Ø10	M16xP1.5	PT1/4	Ø7	29	31	19	70	*
PH-1003			PT3/8	Ø8	29	31	19	76	*
PH-1202	Ø12	M18xP1.5	PT1/4	Ø7	33	34	21	91	*
PH-1203			PT3/8	Ø10	33	34	21	95	*
特殊品									
型号	管径	内牙	外牙	d	A (mm)	B (mm)	H (mm)	净重 (g)	组
PH-406	Ø4	M8xP1.0	M6xP0.75	Ø2	18	18	10	13	*
PH-4061			M6xP1.0	Ø2	18	18	10	13	*
PH-408			M8xP1.0	Ø3	18	18	10	14	*
PH-410			M10xP1.0 (TAP)	Ø2	20	20	12	24	*
PH-6061	Ø6	M10xP1.0	M6xP1.0	Ø2	20	20	12	20	*
PH-608			M8xP1.0	Ø3	20	20	12	20	*
PH-610			M10xP1.0 (TAP)	Ø4	20	20	12	22	*
PH-101	-	PT1/8	PT1/8	Ø4	20	20	12	17	- -
PH00AV01	-	PT1/8	M10xP1.0 (TAP)	Ø4	20	20	12	21	- -
PH-102	-	PT1/8	PT1/4	Ø5	20	21	14	30	- -
PH-303	-	PT3/8	PT3/8	Ø10	33	34	21	91	- -

单向直角接头

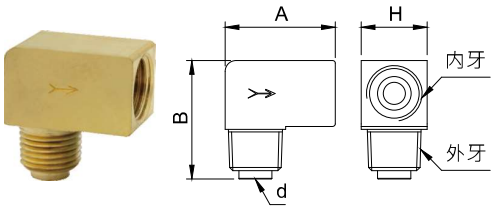

型号	管径	内牙	外牙	d	A (mm)	B (mm)	H (mm)	净重 (g)	组
PH-4011	Ø4	M8xP1.0	PT1/8	Ø2.2	18	19.5	10	11	*
PH-6011	Ø6	M10xP1.0			20	21.5	12	14	*

反向直角接头

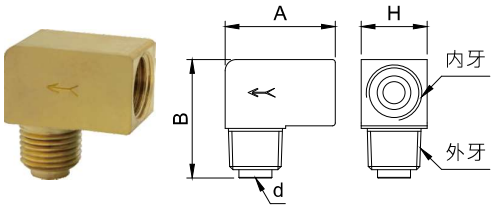

型号	管径	内牙	外牙	d	A (mm)	B (mm)	H (mm)	净重 (g)	组
PH-4012	Ø4	M8xP1.0	PT1/8	Ø2.2	18	19.5	10	11	*
PH-6012	Ø6	M10xP1.0			20	21.5	12	14	*

※标示「*」的型号均可加装套管及套管帽整组订购，订购时请注明「组」。

双接头

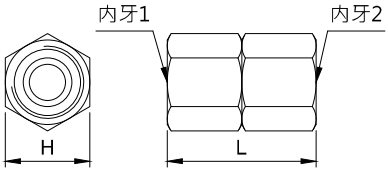

型号	管径	内牙1	内牙2	L (mm)	H (mm)	净重 (g)	组
PM-4	Ø4	M8xP1.0		26	10	17	*
PM-6	Ø6	M10xP1.0		26	12	12	*
PM-8	Ø8	M14xP1.5		33	17	40	*
PM-10	Ø10	M16xP1.5		37	19	51	*
PM-12	Ø12	M18xP1.5		37	21	65	*
PN-4	Ø4	M8xP1.0	PT1/8	23	12	16	*
PN-6	Ø6	M10xP1.0	PT1/8	23	12	12	*
PN-10	Ø10	M16xP1.5	PT1/4	32	19	58	*

外牙六角双接头

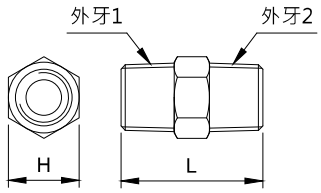

型号	外牙1	外牙2	L (mm)	H (mm)	净重 (g)	组
CN-101	PT1/8	PT1/8	21	10	8.0	- -
RN-102		PT1/4	23	14	16.0	- -
CN-202	PT1/4	PT1/4	25	14	10.0	- -
RN-203		PT3/8	27	17	18.0	- -
PROCPS	M8xP1.0	PT1/8	22	10	8.4	- -
PROCPV-1		M8xP1.0	22	10	6.6	- -
PTD10010	M10xP1.0	PT1/8	20	10	8.5	- -
PTD10100		M10xP1.0	20	10	7.5	- -

活动直接头

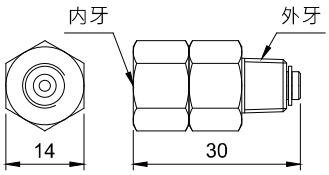

型号	内牙	外牙	净重 (g)	组
SS-101	PT1/8	PT1/8	26	- -
SS-401	M8xP1.0	PT1/8	28	*

平面活动直角接头A

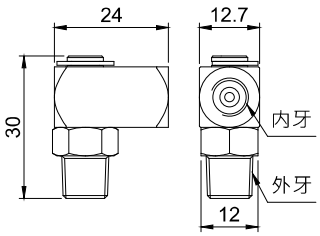

型号	内牙	外牙	净重 (g)	组
ES-401(A)	M8xP1.0	PT1/8	38	*
ES-601(A)	M10xP1.0	PT1/8	38	*

平面活动直角接头B

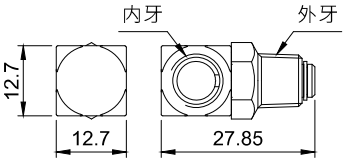

型号	内牙	外牙	净重 (g)	组
ES-101(B)	PT1/8	PT1/8	36	- -

※标示「*」的型号均可加装套管及套管帽整组订购，订购时请注明「组」。

螺帽

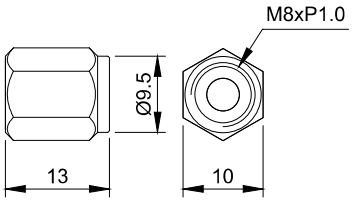

型号	内牙	净重 (g)	组
PR-08	M8xP1.0	4	- -

孔内直角接头

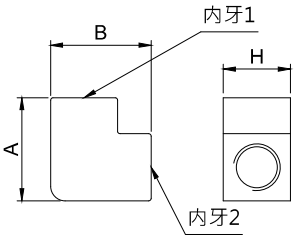

型号	管径	内牙1	内牙2	d	A (mm)	B (mm)	H (mm)	净重 (g)	组
FEA-404	Ø4	M8xP1.0	M8xP1.0	Ø3	18	18	10	16.0	*
FEA-808	Ø8	M14xP1.5	M14xP1.5	Ø6	29	31	19	88.0	*
FEA-1002	Ø10	M16xP1.5	PS1/4	Ø8	29	31	19	81.5	*

孔内三通管

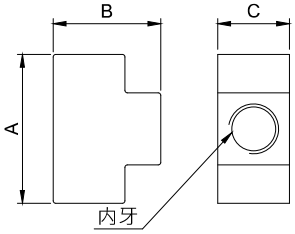

型号	内牙	A (mm)	B (mm)	C (mm)	净重 (g)	组
PKD-01	PT1/8	29.0	21	14	34	- -
PKD-02	PT1/4	28.5	23	18	47	- -
PKD-03	PT3/8	40.0	30	21	86	- -

孔内四通管

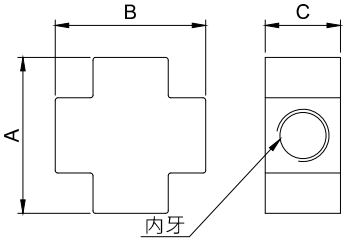

型号	内牙	A (mm)	B (mm)	C (mm)	净重 (g)	组
PJD-01	PT1/8	28.5	28.5	14	38	- -
PJD-02	PT1/4	30.0	30.0	18	58	- -
PJD-03	PT3/8	40.0	40.0	21	105	- -

平面直角接头

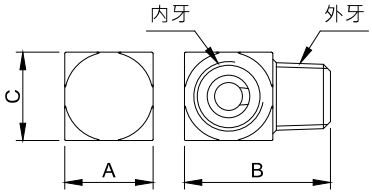

型号	内牙	外牙	A (mm)	B (mm)	C (mm)	净重 (g)	组
PI-401	M8xP1.0	PT1/8	12.7	21	12.7	13	*
PI-408		M8xP1.0	12.7	21	12.7	12	*
PI-4061		M6xP1.0	12.0	20	12.0	14	*
PI-601	M10xP1.0	PT1/8	12.7	21	12.7	13	*
PI-101	PT1/8	PT1/8	12.7	21	12.7	17	- -
PI-1011		PT1/8	12.7	30	12.7	20	- -
PI-102		PT1/4	14.0	24	14.0	18	- -
PI-106		M6xP0.75	12.0	20	12.0	10	- -
PI-1061		M6xP1.0	12.0	20	12.0	10	- -

※标示「*」的型号均可加装套管及套管帽整组订购，订购时请注明「组」。

透明直接头

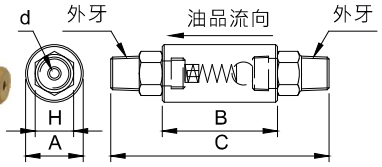

型号	外牙	d	A	B (mm)	C (mm)	H (mm)	净重 (g)	组
DV-5	PT1/8xPT1/8	Ø2.5	Ø15	30	57	10	25	- -
DV-10	PT1/4xPT1/4	Ø5.0	Ø22	50	90	17	85	- -

内径轴心

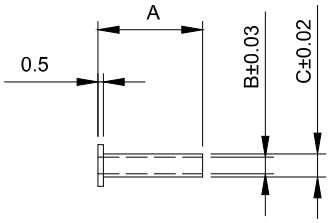

型号	管径	A (mm)	B	C	净重 (g)	组
PO-403	Ø4	10	Ø1.50	Ø2.05	0.16	- -
PO-4			Ø1.60	Ø2.10	0.16	- -
PO-405			Ø1.60	Ø2.20	0.16	- -
PO-401			Ø1.70	Ø2.50	0.25	- -
PO-601	Ø6	12	Ø3.34	Ø3.95	0.43	- -

连接头

连接头(只)

连接头(组)

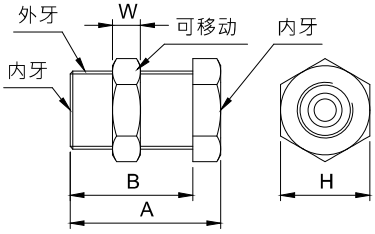

型号	管径	内牙	外牙	A (mm)	B (mm)	H (mm)	W (mm)	每只净重(g)	组
PM-104	Ø4	M8xP1.0	M12xP1.0	27	22	14	5	21	*
PM-106	Ø6	M10xP1.0	M14xP1.0	27	22	16	5	26	*
PM-108	Ø8	M14xP1.5	M18xP1.5	33	26	21	7	49	*
PM-110	Ø10	M16xP1.5	M20xP1.5	36	28	23	8	62	*

固定双接头

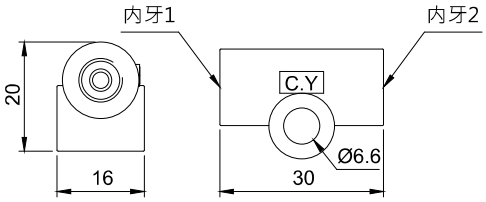

型号	管径	内牙1	内牙2	净重 (g)	组
JD-4	Ø4	M8xP1.0		27	*
JD-6	Ø6	M10xP1.0		23	*
JD-601	Ø6	M10xP1.0	PT1/8	22	*
JD-406	Ø6xØ4	M10xP1.0	M8xP1.0	25	*

※标示「*」的型号均可加装套管及套管帽整组订购，订购时请注明「组」。

三通管

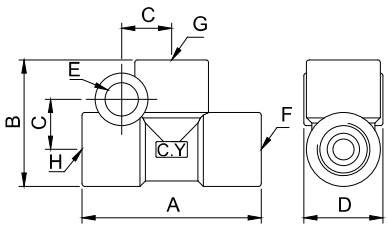

型号	管径	内牙	A (mm)	B (mm)	C (mm)	D (mm)	E	净重 (g)	组
PKD-4	Ø4	M8xP1.0	29	19.4	8.5	12	Ø6.3	16	*
PKD-6	Ø6	M10xP1.0	34	24.0	9.5	15	Ø6.3	32	*
PKD-8	Ø8	M14xP1.5	42	31.0	14.5	19	Ø6.8	64	*

※如需加装其他零配件至三通管上，请参照外型图中的F、G、H来说明加装位置。

四通管

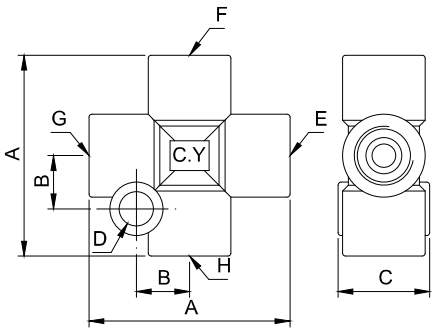

型号	管径	内牙	A (mm)	B (mm)	C (mm)	D	净重 (g)	组
PJD-4	Ø4	M8xP1.0	30.0	8	11.0	Ø5.3	23	*
PJD-6	Ø6	M10xP1.0	34.0	9	15.5	Ø5.8	33	*
PJD-8	Ø8	M14xP1.5	41.5	12	22.0	Ø6.8	94	*

※如需加装其他零配件至四通管上，请参照外型图中的E、F、G、H来说明加装位置。

立式通管

PHD-301

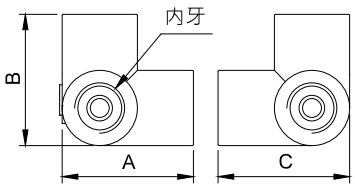

PHD-401

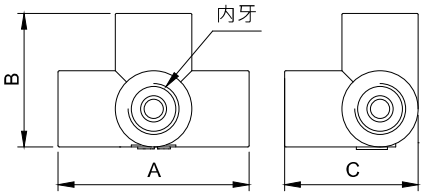

型号	出油口数	管径	内牙	A (mm)	B (mm)	C (mm)	净重 (g)	组
PHD-301	3	Ø4	M8xP1.0	21	21	21	18	*
PHD-401	4			30	21	21	23	*
PHD-501	5			30	30	21	27	*

PHD-501

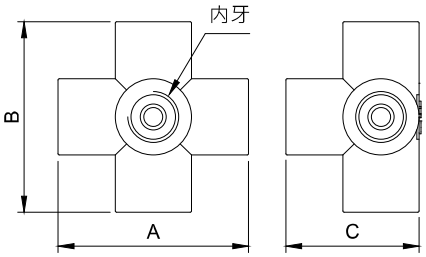

※标示「*」的型号均可加装套管及套管帽整组订购，订购时请注明「组」。

黄油嘴

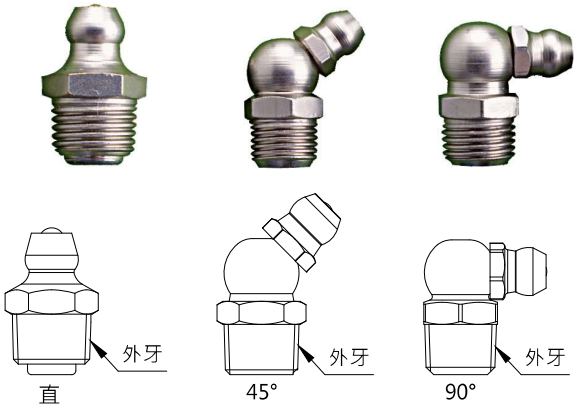

型号	外牙	角度	净重 (g)
PJ000600	M6xP1.0	直	2.3
PJ000645		45°	6.0
PJ000690		90°	6.0
PJ000800	M8xP1.0	直	4.4
PJ000845		45°	7.7
PJ000890		90°	7.7
PJ010100	PT1/8	直	5.1
PJ010145		45°	8.2
PJ010190		90°	8.2
PJ010200	PT1/4	直	12.0
PJ010245		45°	18.0
PJ010290		90°	18.0

埋入式压力表

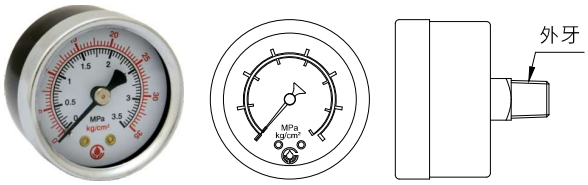

型号	样式	规格 (kgf/cm²)	尺寸	外牙	净重 (g)
M06001	干表	7	1 ½″	PT1/8	60
M06003		15			
M06009		35			
M06029	浸油式	14	1 ½″	PT1/8	100
M06013		40			
M06030		70			
M06022		140			
M06034		200			

直立式压力表

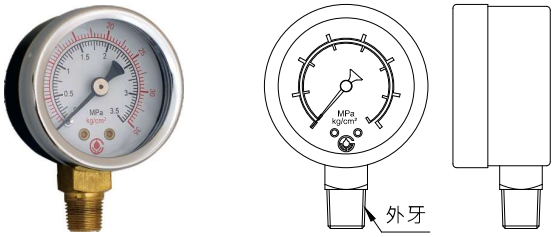

型号	样式	规格 (kgf/cm²)	尺寸	外牙	净重 (g)
M06010	干表	35	1 ½″	PT1/8	60
M06023	浸油式	10	2 ½″	PT1/4	220
M06025		35			
M06027		100			

油镜

M11001　　M11003

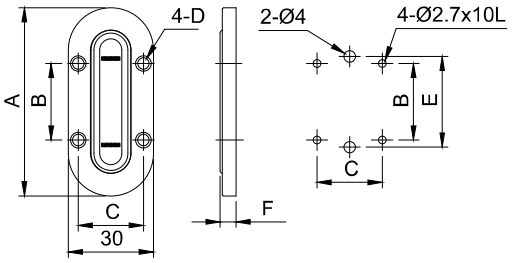

型号	A (mm)	B (mm)	C (mm)	D	E (mm)	F (mm)	净重 (g)	备注
M11001组	66	27	22	Ø3.4	32	5.6	24	小款，适用于CTA-8、CLA-6及CLAB-6
M11003组	98	45	23	Ø4.0	62	5.1	36	大款，适用于CLA-8、CLAB-8及12L以下金属油箱

刷子

刷子 (只)

刷子 (组)

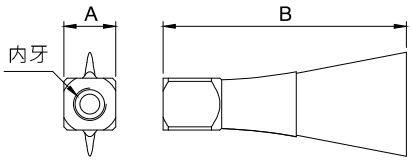

型号	内牙	A (mm)	B (mm)	净重 (g)	组
M25006-1	Ø4 (M8xP1.0)	13	73	11.0	- -
M25006-1S		13	73	15.0	*
M25006	Ø6 (M10xP1.0)	16	75	17.0	- -
M25006S		16	75	21.5	*

※标示「*」的型号均可加装套管及套管帽整组订购，订购时请注明「组」。

轴承活动轮(润滑油用)

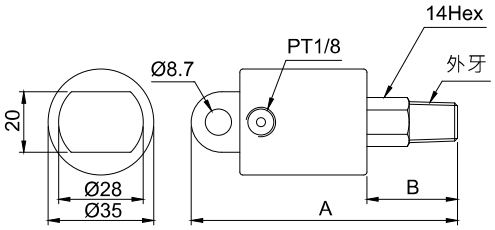

型号	外牙	A (mm)	B (mm)	净重 (g)
PWN-130	PT1/8	88	32	150
PWN-142		100	42	160
PWN-160		118	60	180
PWN-230	PT1/4	88	30	160
PWN-242		100	42	170
PWN-260		118	60	190

风压活动轮/回转接头/旋转接头(风用、水用)

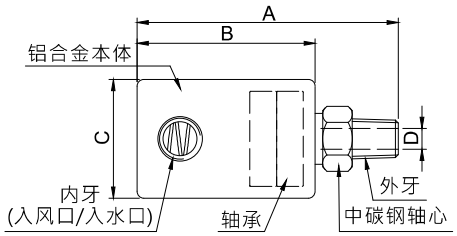

型号	内牙	外牙	外牙螺纹方向	A (mm)	B (mm)	C	D	净重 (g)
RU-02	PT1/4		左牙或右牙	86	62	Ø40	Ø7	247
RU-03	PT3/8			86	62	Ø40	Ø9	247
RU-04	PT1/2			104	76	Ø50	Ø12	500
RU-06	PT3/4			120	86	Ø60	Ø16	774
RU-10	PT1			136	98	Ø70	Ø20	1200
RU-12	PT1 ¼			161	115	Ø85	Ø28	2042
RU-15	PT1 ½			172	125	Ø93	Ø32	2588

◆ 特点

1. 采用高强度铝合金本体、中碳钢轴心、知名品牌轴承等良好品质元件设计，质精耐用。
2. 单一流向，请依外型图衔接入风口或入水口。
3. 介质仅能为风或水，不适用任何润滑油品及切削水。
4. 风用规格之最大耐压值为10kgf/cm²；水用规格之最大耐压值为30kgf/cm²。
5. 适用转速为900min^{-1}以下。高转速1000~2000min^{-1}仅适用于风用。

◆订购代码

RU-02 ——— R ——— A ——— N ——— ※

型号			
RU-02	RU-04	RU-10	RU-15
RU-03	RU-06	RU-12	

外牙螺纹方向	
L	左牙
R	右牙

介质	
A	风用
W	水用

转速	
N	标准转速900min^{-1}以下
H	高转速1000~2000 min^{-1}

特殊要求	
S	指定轴承规格或厂牌

浮球、浮动开关

CHEN YING


白铁浮球


白浮球


黑浮球


黑浮球
+85mm 塑料浮动柱


黑浮球
+85mm 铝浮动柱


黑浮球+铝浮动柱
+浮动座+配线接头

◆外型图

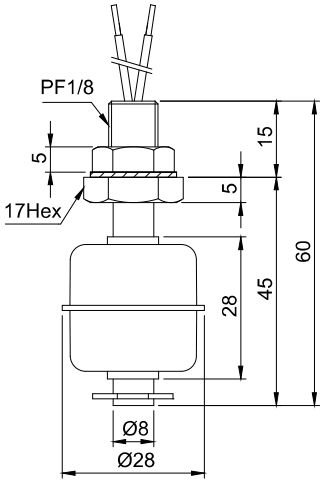

白铁浮球

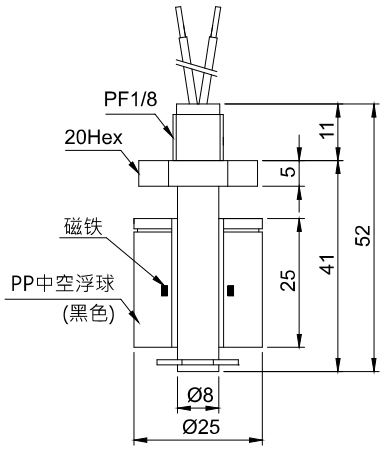

黑浮球

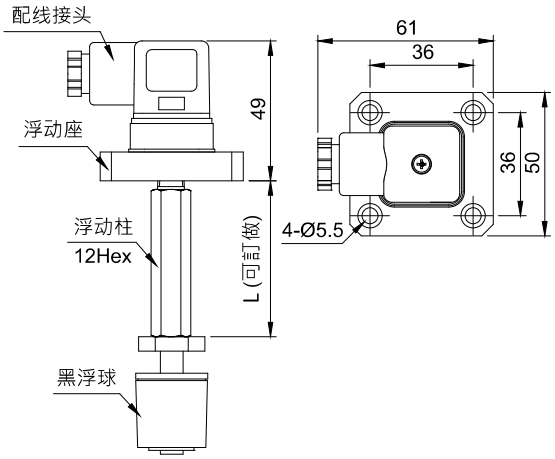

黑浮球+浮动柱+浮动座+配线接头

◆ 特点

1. 浮动开关接点规格有两种：上通电NO接点及下通电NC接点。
   (a) 上通电NO接点：在油位高于最低下限时，浮动开关会持续传送讯号；
   (b) 下通电NC接点：在油位低于最低下限时，浮动开关会持续传送讯号。
2. 选用浮球时，所使用的液体比重须大于该浮球的适用比重，否则，浮球无法浮动。水的比重为1，一般润滑油的比重约为0.85~0.90。
3. 使用有黏度的液体时，建议选用外径较大的浮球。当液位上升时，外径较大的浮球具备较大的浮力，可以克服表面张力，较不容易导致误判或浮球不动作。
4. 浮球内部使用磁铁来感应磁簧开关，因此，当液体中有铁屑时，容易导致浮球误判。请留意使用液体或油品之清洁。

◆规格表

订购代码	型号	规格	类型	浮球材质	外牙	适用比重	适用温度	最大切换电流	最大通电电流	最大接点容量	净重(g)
DA01D004	M21004	下通电NC接点	白铁浮球	白铁 SUS304	PF1/8	0.7	-20~120℃	0.5A	1A	50W SPST	37
DA00D002	M21005	上通电NO接点	白浮球	白铁 PP發泡	M8xP1.25	1.0	-10~80℃				10
DA01D003	M21006	下通电NC接点									
DA00D001	M21001	上通电NO接点	黑浮球	塑料PP	PF1/8	0.7	-20~80℃				12
DA01D001	M21002	下通电NC接点									
DA10D001	S21005	上通电NO接点	黑浮球 加85mm 塑料浮动柱	塑料PP	PF1/8	0.7	-20~80℃				68
DA11D001	S21006	下通电NC接点									

※DA10D001及DA11D001标准组配85mm塑料浮动柱，适用于2L及3L油箱;若需铝浮动柱或特殊浮动长度，请洽客服。
※DA10D001及DA11D001若需加装浮动座及配线接头，请洽客服。

柱塞式压力开关

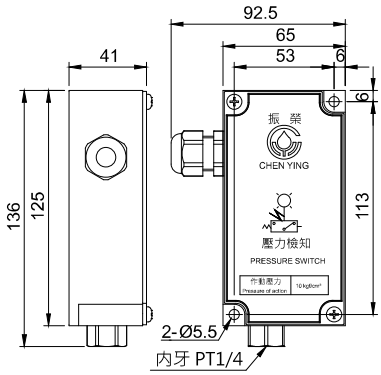

型号	使用压力 (kgf/cm²)	内牙	净重 (g)
M21012	10	PT1/4	350
M21013	1		

可调式压力开关

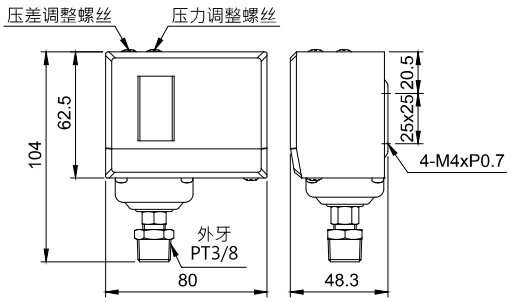

型号	使用压力 (kgf/cm²)	最大耐压 (kgf/cm²)	接头牙	净重 (g)
M21039	0.5 ~ 3	11.0	7/16"-20牙 另附 外牙PT3/8	420
M21040	0.5 ~ 6	16.5		
M21041	1 ~ 10	16.5		
M21042	5 ~ 30	30.0		

薄膜式压力开关

DB00A001 (护套另购)

DB01A004 (护套另购)

DBS 系列 (含护套)

◆ 特点

1. 广泛应用在润滑系统、油压、液压及气压等产业上，可装在注油机内部或管路上，以检知压力。
2. 有两种接点规格：NO接点及NC接点。
   (a) NO接点：在压力达到设定值时，薄膜式压力开关会持续传送讯号；
   (b) NC接点：在压力未达设定值时，薄膜式压力开关会持续传送讯号。
3. DB系列可加装护套，达到防水防尘的功能；DBS系列均含护套。

◆规格表

订购代码	型号	接点	规格 (kgf/cm²)	使用压力 (kgf/cm²) ON	使用压力 (kgf/cm²) OFF	使用寿命	接线型式	适用温度	最高电流	最大电压	最大耐压 (kgf/cm²)	外牙	净重 (g)
DB00A001	20142	NO	1 ± 0.2	1.2	0.8	五万次	外接式	-20~100℃	3.5A	DC12V	35	PT1/8	33
DB01A001	20143	NC	1 ± 0.2	0.8	1.2								
DB00A002	20163-5	NO	3.5 ± 0.5	4	2.5								
DB01A002	20163	NC	3.5 ± 0.5	2.5	4								
DB00A003	20140	NO	8 ± 1.0	8	6								
DB01A003	20141	NC	8 ± 1.0	6	8								
DB00A004	PS6080	NO	8 ± 0.3	8	6	十万次	外接式	-20~125℃	3.75A	AC240V	35	PT1/8	33
DB01A004	PS8060	NC	8 ± 0.3	6	8			-35~125℃					
DB01A006	PS1411	NC	14 ± 0.5	11	14			-35~125℃					
C05D0018	M21025	DB系列薄膜式压力开关护套(黑色)											12
DBS0B008	- -	NO	8 ± 0.5 bar			百万次	端子式	-10~100℃	4A	AC220V	100	PT1/8	65
DBS1B008	- -	NC	8 ± 0.5 bar										
DBS0B060	- -	NO	60 ± 5% bar										
DBS1B060	- -	NC	60 ± 5% bar										

滤油网


平面滤油网


标准滤油网

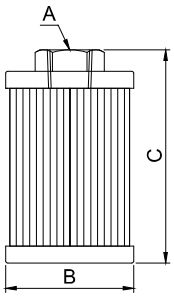

类型	型号	A	B	C (mm)	滤油精度(目)	净重 (g)
平面滤油网	PFS0237059	PT1/4	Ø37	59	100	60
	PFS0260100		Ø60	100	80	130
	PFS0337100	PT3/8	Ø37	100	100	75
	PFS0360150		Ø60	150	100	153
标准滤油网	PFT0245080	PT1/4	Ø45	80	80	76
	PFT0245100		Ø45	100	80	88
	PFT0260100		Ø60	100	80	130
	PFT0260150		Ø60	150	80	167
	PFT0245060		Ø45	60	100	64
	PFT0260080		Ø60	80	80	117
	PFT0460100	PT1/2	Ø60	100	80	147
	PFT0460150		Ø60	150	80	186
	PFT0345060	PT3/8	Ø45	60	100	62
	PFT0360100		Ø60	100	100	127

固定滤油网(内含磁石组)

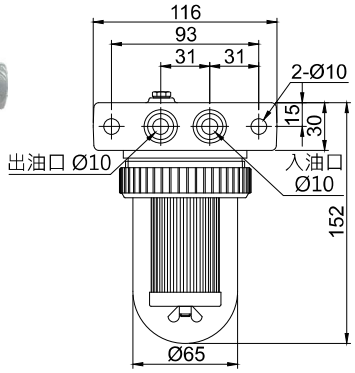

型号	入油口	出油口	滤油精度(目)	净重 (g)
PFE20	Ø10	Ø10	100	1036

双面滤油网(内含磁石组)

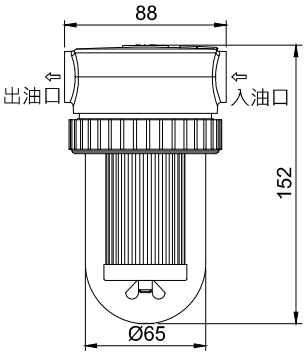

型号	入油口	出油口	最大压力 (kgf/cm²)	滤油精度(目)	净重 (g)
FL-2	PT1/4	PT1/4	10	100	875
FL-3	PT3/8	PT3/8			867

过滤器

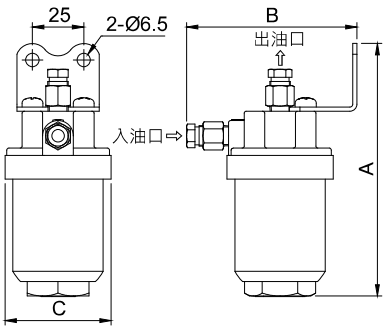


A-101-1
(透明油杯)


A-101-2 / A-101-3
(铝制油杯)


A-101-2


A-101-3

型号	入油口	出油口	A (mm)	B (mm)	C (mm)	最大压力 (kgf/cm²)	滤油精度(目)	净重 (g)
A-101-1	PT1/8	PT1/8	106.5	83	51.5	10	40	260
A-101-2			123.5			30	400	440
A-101-3			123.5			30	40	440

※标准出入口组直接头Ø6

自动油过滤器

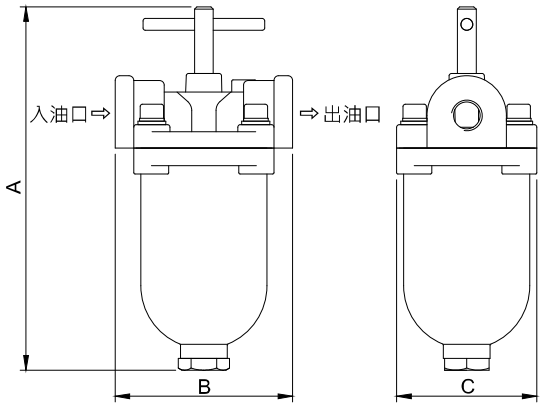

◆ 特点

1. 可广泛应用在润滑系统、油压、液压等产业的管路过滤，保持机械设备的性能。
2. 本体材质为高级锌合金，内部采用白铁SUS304不锈钢的大垫片、小垫片，及侧垫片组合而成的过滤机构，质精耐用。
3. 可在设备运转的同时进行内部清洁，设备不需停机，大幅降低维护的时间成本。
4. 适用的润滑黏度范围为10~220 cSt@40°C；适用的温度范围为0~90°C。若有特殊需求，请洽客服。
5. 建议搭配本公司之给油泵浦马达组及重油泵浦马达组使用，确保管路清洁顺畅，组成完善的润滑系统。

◆ 清洁及维护说明

1. 请在设备运转时进行清洁，清洁时请先将下方的泄油螺丝转开，再旋转上方的十字把手，附着在垫片上的杂质即会掉落，并随润滑油一同流出，完成清洁后再将泄油螺丝锁紧即可。
2. 可将下方的泄油螺丝改为水开关，清洁时更便利，但耐压值会因此降低。

◆ 注意事项

1. 因受到内部过滤机构的阻力，通过自动油过滤器的润滑油流量会较通过前少。
2. 液体性质、温度、黏度、流速、压力、通过面积、目数、本体口径等因素均会影响自动油过滤器可处理的最大润滑油流量。

◆规格表与外型尺寸

订购代码	型号	规格	滤油精度 (目)	网目间隙 (mm)	A (mm)	B (mm)	C (mm)	最大压力 (kgf/cm²)	泄油螺丝	净重 (kg)
PFRAA08B1	A-102	PT1/4 x PT1/4	80	0.175	156.0	76	60	25	PS1/4	0.75
PFRAA10B1			100	0.147						
PFRAA08C1	A-103	PT3/8 x PT3/8	80	0.175	156.0	76	60	25	PS1/4	0.75
PFRAA10C1			100	0.147						
PFRAA08D1	A-104	PT1/2 x PT1/2	80	0.175	197.0	89	71	25	PS1/4	1.15
PFRAA10D1			100	0.147						
PFRSA08E1	A-105	PT3/4 x PT3/4	80	0.175	197.0	89	71	25	PS1/4	1.15
PFRSA10E1			100	0.147						
PFRAA08E1	A-106	PT3/4 x PT3/4	80	0.175	236.0	100	85	25	PS1/2	1.90
PFRAA08F1	A-110	PT1 x PT1	80	0.175	263.5	120	85	25	PS1/2	2.20

磁簧式检流器(标准型、大流量)

CHEN YING

磁簧式检流器 (标准型)

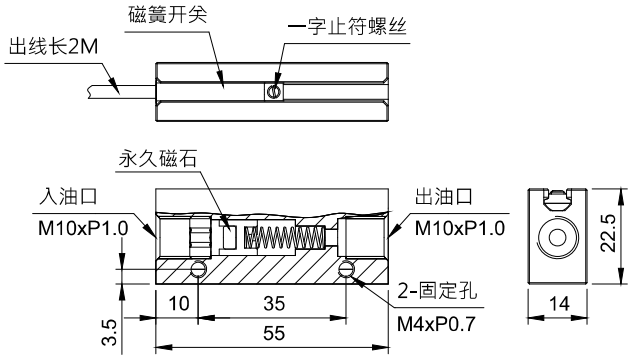

磁簧式检流器 (大流量)

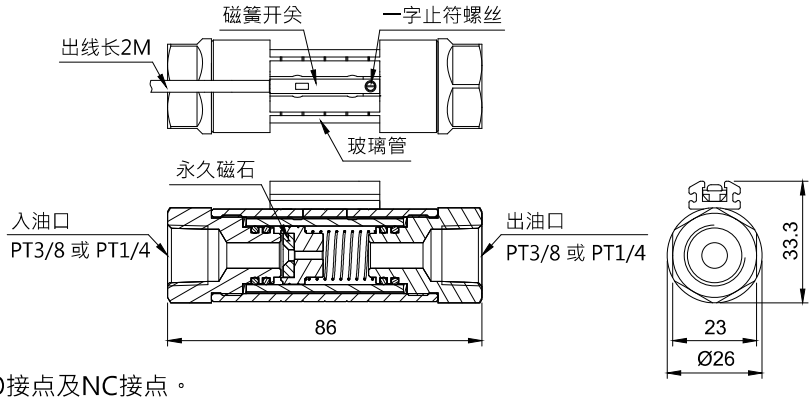

◆ 特点

1. 磁簧式检流器接点规格有两种：NO接点及NC接点。
   (a) NO接点：在油品通过油管时，磁簧式检流器会持续传送讯号。
   (b) NC接点：在油品未通过油管时，磁簧式检流器会持续传送讯号。
2. 透过磁簧开关搭配检流器内部永久磁石的动作做接点切换，与油品无接触。
3. 磁簧开关能依需求，自行调整至适当的位置，且不会因震动而松脱，因此，不会发生误动作。
4. 安装角度不受限制，直立或横放均不影响其检测功能。
5. 大流量磁簧式检流器可搭配BS型分配器的油量调整底座，有2至6个出油孔数可供选择，以实现多管流量调整及监控之目的。
6. 建议在使用磁簧式检流器的润滑系统中，搭配固定滤油网或双面滤油网。此二滤油网内含磁石组，可过滤油品中的铁屑，避免磁簧式检流器的永久磁石受到干扰。
7. 标准型磁簧式检流器建议搭配抵抗式电动注油机及回油式电动注油机使用。
8. 大流量磁簧式检流器建议搭配CYP-10A~13A给油泵浦及回油式电动注油机使用。
9. 因受到磁簧式检流器的阻力，通过磁簧式检流器的润滑油流量会较通过前少。
10. 液体性质、温度、黏度、弹簧簧力等因素均会影响磁簧式检流器的流量检测范围与通过压力。

◆运作原理

管路中的油品为静止或无油状态。 → 泵浦启动，带动油品流经管路。 → 油品推动永久磁石，使之移位。 → 磁簧开关感应永久磁石的位移，进行接点切换。 → 泵浦停止，永久磁石回归到原始定位。

◆规格表

磁簧式检流器	标准型	大流量
流量检测范围	50~500cc/min	1~5L/min
最大耐压	15kgf/cm²	30kgf/cm²
电流最大负载 (需串接负载)	0.5A	0.5A
适用油品黏度	32~90 cSt@40℃	32~90 cSt@40℃
净重 (g)	90	118

◆配线图

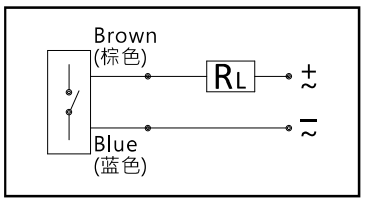

◆订购代码

DG — 10 — D005

接点	
10	NO接点
11	NC接点

规格	
D005	标准型磁簧式检流器，0.5A，有灯
DA02	大流量磁簧式检流器，0.5A，有灯，PT1/4双内牙
DB02	大流量磁簧式检流器，0.5A，有灯，PT3/8双内牙

类别	订购代码	管外径	管内径	最低订购量	包装方式	净重 (kg)
尼龙管 (N-6)	PPN0S001	Ø3	Ø1.5	100米/卷	纸卷	0.79
	PPN01001	Ø4	Ø2			1.26
	PPN01002	Ø4	Ø2	200米/卷	塑胶包膜	2.03
	PPN02001	Ø6	Ø4	100米/卷	纸卷	2.04
	PPN02002	Ø6	Ø4		塑胶包膜	1.74
	PPN03001	Ø8	Ø6			2.56
	PPN04001	Ø10	Ø7.5			3.95
	PPN05001	Ø12	Ø9			5.69
尼龙管 (N-12)	PPN01003	Ø4	Ø2	100米/卷	纸卷	1.13
	PPN02003	Ø6	Ø4			1.81
尼龙管 (日制)	PPN01004	Ø4	Ø2.5	100米/卷	塑胶包膜	1.10
	PPN02004	Ø6	Ø4			2.05
	PPN03002	Ø8	Ø6			2.86
胶管	PPR01001	Ø4	Ø2	100米/卷	塑胶包膜	0.86
	PPR02001	Ø6	Ø4			1.45
铝管	PPA01001	Ø4	Ø2	100米/卷	塑胶包膜	2.40
	PPA02001	Ø6	Ø4			4.10
	PPA03001	Ø8	Ø6	30米/卷		1.65
铜管	PPC01001	Ø4	Ø3	50米/卷	塑胶包膜	2.40
	PPC02001	Ø6	Ø5			4.50
	PPC02002	Ø6	Ø4.5			5.20
	PPC03001	Ø8	Ø6.5	30米/卷		4.30
	PPC04001	Ø10	Ø8			7.60
	PPC05001	Ø12	Ø10			9.30

外钢丝软管

型号	管径	A (mm)	最短订购长度	最大耐压	适用油品
PPST00	Ø4	21	100mm	40kgf/cm²	机油
	Ø6				

◆订购代码

PPST00 — 4 — 0100 — ※

管径	
4	Ø4
6	Ø6

订购长度	
0100	100mm
至	
9000	9000mm

特殊要求	
S	加组套管及套管帽

软管弹簧(外钢丝软管的外圈)

型号	适用管径	弹簧内径	弹簧外径	标准长度	净重 (g)
PPST20	Ø4	Ø8.7	Ø10.3	2000mm	158.6
	Ø6	Ø10.1	Ø11.9		208.4

◆订购代码

PPST20 – 4 — 2000

适用管径	
4	Ø4
6	Ø6

标准长度	
2000	2000mm

高压软管

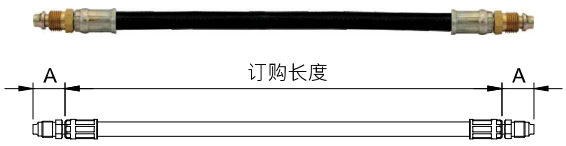

PPST30

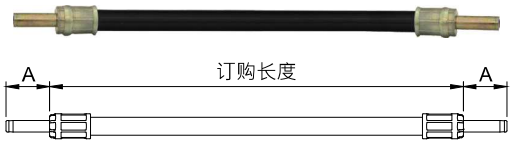

PPST50

型号	管内径	管径	A (mm)	最短订购长度	最大耐压	适用油品
PPST30	1/8″	Ø4	20.5	150mm	300 kgf/cm²	黄油
		Ø6	21.0			
PPST50	1/4″	Ø6	30.3			
		Ø8	30.3			

◆订购代码

PPST30 — 4 — 0150

型号
PPST30
PPST50

管径	
4	Ø4 (仅适用PPST30)
6	Ø6
8	Ø8 (仅适用PPST50)

订购长度	
0150	150mm
至	
9000	9000mm

金属软管

型号	管径	A (mm)	最短订购长度	最大耐压	适用油品
PPST40	Ø4	19	100mm	70 kgf/cm²	黄油或机油
	Ø6				

◆订购代码

PPST40 — 4 — 0100

管径	
4	Ø4
6	Ø6

订购长度	
0100	100mm
至	
9000	9000mm

尼龙管弹簧

型号	弹簧内径	弹簧外径	适用管径 x 长度	净重 (g)
SG-41800	Ø4.5	Ø5.7	Ø4 x 1800mm	52
SG-61800	Ø6.5	Ø7.7	Ø6 x 1800mm	72

切管机

型号	品名	净重 (g)
M25004	切管机	30
M25004-1	切管机刀片	2

多管径弯管器

成型圆
(Ø4、Ø6、Ø8、Ø10)

◆ 特点

1. 适用于弯曲各种金属材质的管类，如铝管、铜管、钢管、铁管等，可轻松弯出角度。
2. 一组标准的弯管器可弯曲Ø4、Ø6、Ø8、Ø10四种管径的金属管类，四种规格的成型圆可在弯管器的基座上替换。
3. 成型圆可单独订购，请参阅规格表。

◆规格表

订购代码	品名	净重 (g)
TB-4-6-8-10	多管径弯管器 (标准品)	1591
PC231001	Ø4成型圆 (只)	115
PC232001	Ø6成型圆 (只)	104
PC233001	Ø8成型圆 (只)	174
PC234001	Ø10成型圆 (只)	289

◆订购代码(多管径弯管器+成型圆)

TB —— 4 —— 6 —— 8 —— 10

成型圆尺寸	
4	Ø4
6	Ø6
8	Ø8
10	Ø10

订购范例(多管径弯管器+成型圆)：
TB-4-6-8-10：订购弯管器及四种尺寸的成型圆(Ø4、Ø6、Ø8、Ø10)。
TB-4-6：订购弯管器及两种尺寸的成型圆(Ø4、Ø6)。

多管径弯管器使用方式

CHEN YING

◆ 固定方式：

1. 弯管器可选择固定于虎钳上，也可以固定于H型钢上使用。
2. 以弯管器基座侧边的内六角承窝头螺丝予以螺锁，再以螺母固定基座，即可开始使用。

固定于虎钳之范例：

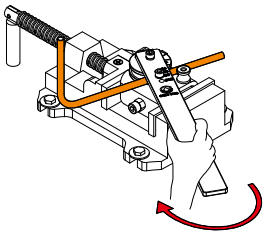

固定于H型钢之范例：

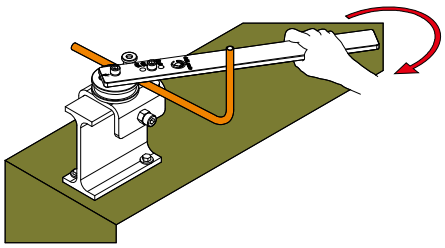

◆ 管径替换方式：

● **Ø4,Ø6成型圆：**

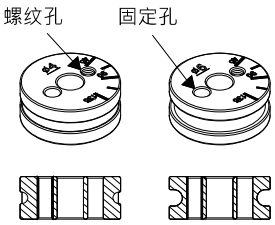

Ø4,Ø6成型圆上各有一螺纹孔及固定孔，方便定位于基座上。
★螺丝是由基座底部往上螺锁，固定于成型圆上。

● **Ø8,Ø10成型圆：**

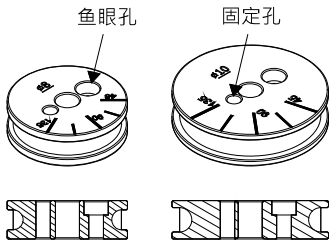

Ø8,Ø10成型圆上各有一鱼眼孔及固定孔，方便定位于基座上。
★螺丝是由成型圆鱼眼孔上方往下螺锁，固定于基座上。

● **手把：**

请依照手把旁边标示的管径尺寸，选择适当的位置。

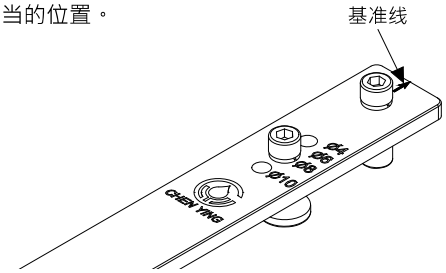

◆ 弯管方式：

1. 将手把旋回原点。

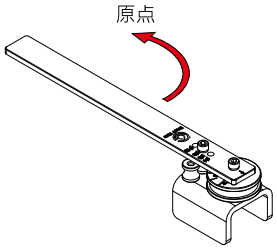

2. 将管子置入，并取适当的弯曲长度。

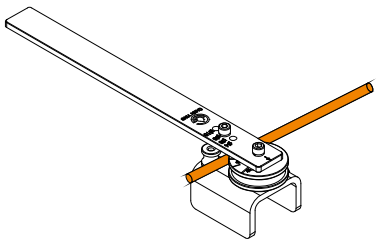

3. 将手把旋转至预设之刻度。
   (手把之基准线对准成型圆之刻度)

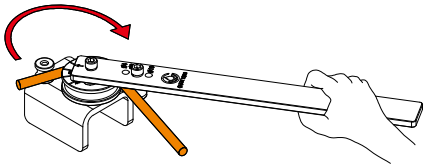

4. 再将手把旋回原点，并取出管子。

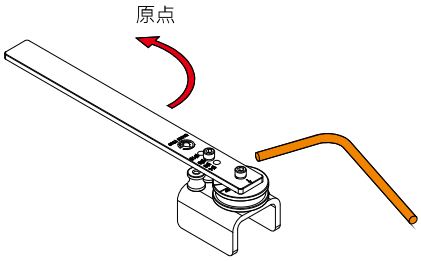

高压管夹

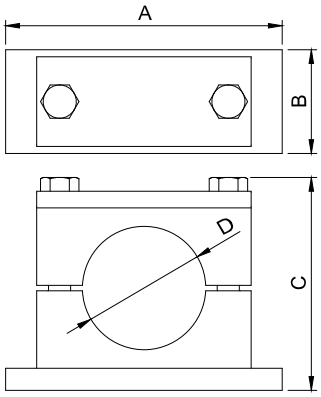

型号	长度 A (mm)	宽度 B (mm)	高度 C (mm)	直径 D (mm)	铁管牙	净重 (g)
6A	73	38	59	10.5	PT1/8	372
8A	73	38	59	13.8	PT1/4	371
10A	73	38	59	17.3	PT3/8	370
15A	86	39	75	21.7	PT1/2	571
20A	86	39	75	27.2	PT3/4	570
25A	100	39	87	34.0	PT1	678
32A	100	39	87	42.7	PT1 ¼	666
40A	150	50	123	48.6	PT1 ½	1667
50A	150	50	123	60.5	PT2	1656
65A	200	75	154	76.3	PT2 ½	3470
80A	200	75	154	89.1	PT3	3432

管夹(单面固定管夹)

单面固定管夹

单面固定管夹

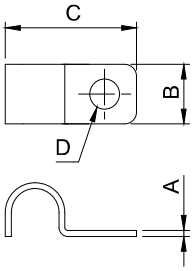

No.	型号	固定孔数	适用管径	可固定管数	厚度 A (mm)	宽度 B (mm)	长度 C (mm)	螺丝孔 D (mm)	净重 (g)
1	PZ-110410	1	Ø4	1	1.0	10	19	5	1.6
2	PZ-120410			2	1.0	10	23	5	1.9
3	PZ-130410			3	1.0	10	27	5	2.2
4	PZ-140410			4	1.0	10	31	5	2.2
5	PZ-150410			5	1.0	10	35	5	2.8
6	PZ-110610	1	Ø6	1	1.0	10	21	5	2.0
7	PZ-120610			2	1.0	10	27	5	2.5
8	PZ-130610			3	1.0	12	33	5	3.6
9	PZ-110810	1	Ø8	1	1.0	10	22	5	2.3
10	PZ-120810			2	1.0	12	32	5	3.7
11	PZ-111010	1	Ø10	1	1.0	10	27	5	2.8
12	PZ-121012			2	1.2	12	40	5	5.7
13	PZ-111212	1	Ø12	1	1.2	12	32	5	5.0
14	PZ-111516	1	Ø16	1	1.6	20	43	7	14.0
15	PZ-110320	1	3/8" (Ø18.5)	1	2.0	20	47	7	19.4
16	PZ-110420	1	1/2" (Ø21.5)	1	2.0	20	52	7	22.6
17	PZ-112216	1	Ø23	1	1.6	20	48	7	17.0
18	PZ-110620	1	3/4" (Ø26)	1	2.0	20	55	7	26.4
19	PZ-112816	1	Ø29	1	1.6	20	57	7	22.2
20	PZ-113316	1	Ø34	1	1.6	20	64	7	25.2
21	PZ-110820	1	1" (Ø33)	1	2.0	20	64	7	32.6
22	PZ-115020	1	Ø51	1	2.0	20	83	7	45.0

管夹(双面固定管夹)

双面固定管夹

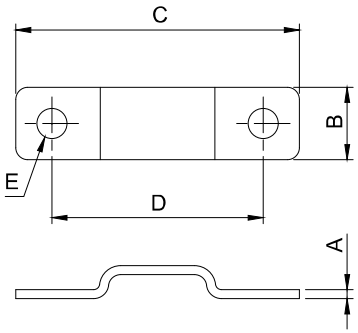

No.	型号	固定孔数	适用管径	可固定管数	厚度 A (mm)	宽度 B (mm)	长度 C (mm)	固定孔距 D (mm)	螺丝孔 E (mm)	净重 (g)
1	PZ-220415	2	Ø4	2	1.5	13	47	32	7	6.4
2	PZ-230415			3	1.5	13	47	32	7	6.6
3	PZ-240415			4	1.5	12	47	35	5	6.3
4	PZ-250415			5	1.5	13	55	38	7	7.7
5	PZ-210615	2	Ø6	1	1.5	13	45	30	7	6.6
6	PZ-220616			2	1.6	12	46	30	7	6.8
7	PZ-230616			3	1.6	12	54	37	7	8.0
8	PZ-240616			4	1.6	12	54	40	6.5x8	8.0
9	PZ-211016	2	Ø10	1	1.6	13	45	30	7	8.0
10	PZ-231016			3	1.6	12	66	51	7	10.4
11	PZ-241016			4	1.6	15	77	62	7x9	14.8
12	PZ-211216	2	Ø12	1	1.6	13	45	30	7	8.4
13	PZ-221216			2	1.6	10	53	39	5x7	7.7
14	PZ-221515	2	Ø15	2	2.0	20	80	61	7x9	28.0
15	PZ-212816	2	Ø28	1	1.6	20	74	57	7	25.0

管夹(双并双面固定管夹)

双并双面固定管夹

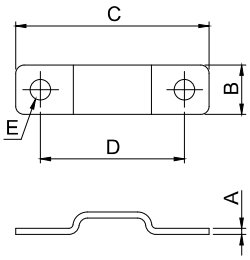

上座外型图

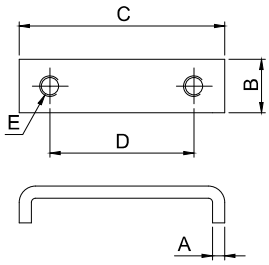

下座外型图

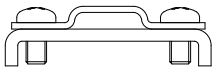

组合示意图

No.	型号	固定孔数	适用管径	可固定管数	座别	厚度 A (mm)	宽度 B (mm)	长度 C (mm)	固定孔距 D (mm)	螺丝孔 E (mm)	净重 (g)
1	PZ-340415	2	Ø4	4	上座	1.5	12	47	35	5	6.3
					下座	3.0	13	50	35	M5xP0.8	15.2
2	PZ-340616	2	Ø6	4	上座	1.6	12	54	40	6.5x8	8.0
					下座	3.0	13	57	40	M6xP1.0	18.0
3	PZ-331016	2	Ø10	3	上座	1.6	12	66	51	7	10.4
					下座	3.0	13	70	51	M6xP1.0	22.0
4	PZ-341016			4	上座	1.6	15	77	62	7x9	14.8
					下座	3.0	15	82	65	M6xP1.0	31.0
5	PZ-321216	2	Ø12	2	上座	1.6	10	53	39	5x7	7.7
					下座	3.0	13	57	40	M5xP0.8	18.1

※双并双面固定管夹标准附2只圆头十字螺丝，螺丝每只净重：M6xP1.0x10L→3.3g、M5XP0.8x10L→2.2g

机油用气动加油机

※实际产品不含油桶。

◆ 特点

1. 无贮存桶的开放式设计，可与任意油桶搭配使用。
2. HV-201附有车架，5加仑的桶装机油可直接放置于车架上，方便移动。
3. 轻巧不占空间，适用各种引擎油、润滑油、传动油、齿轮油等。
4. 以气动马达泵浦吸油与加油，油品不会与气压接触，不会产生乳化现象。
5. 附加油枪，加油速度可由油枪或进气大小无段变速，容易控制加油量。
6. 可选配电子流量表，观察加油量。

◆规格表与外型尺寸

型号	车架	容量 (L)	尺寸 (mm)	加油方式	动力	使用压力(kgf/cm²)	净重 (kg)	毛重 (kg)
HV-201	有	20	360x390x790	气压	AP-35	5~7	10	11.0

黄油用气动加油机

◆ 特点

1. 桶身使用高级钢板，经手工打造更坚固耐用。
2. 桶内径350mm，桶内高430mm，可容纳各国5加仑桶装黄油。
3. 采用压缩空气驱动，泵浦为两个独立循环系统，压缩空气不会接触到桶内的黄油，可避免黄油变质。
4. 配置4个万向轮，适合于平坦的工作场合活动。
5. 配置压力板，可用于寒冷地区作业。
6. 适用NLGI 000~2的黄油。
7. 适用于各种机械及运输工具，为保养润滑时强劲注入黄油的利器。

◆规格表与外型尺寸

型号	容量 (L)	空气输入压力 (kgf/cm²)	压力比	黄油输出压力 (kgf/cm²)	输出量 (g/秒)	油管长度 (呎)	适用油品黏度	净重 (kg)	毛重 (kg)
CKMG-55	20	4~9	45:1	180~450	16.5	10	NLGI 000~2	16.6	21.1

调节式自动注油机

GP-36C

GP-26C

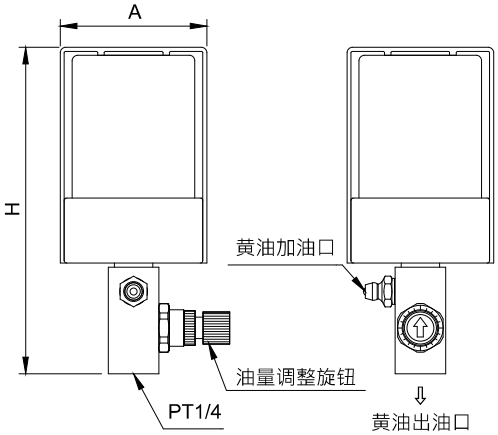

GP 外型图

OP-26C

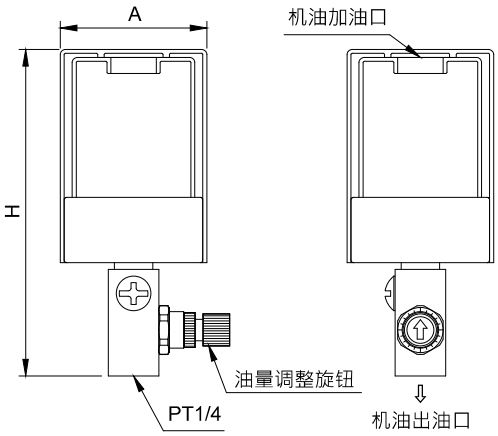

OP 外型图

◆ 特点

1. 依适用油品分为黄油用的GP系列、机油用的OP系列及CP-36C。
2. 可自动润滑，将润滑油稳定供应至润滑点，省时省力。
3. GP系列及OP系列附三款转接头：PT1/4-19、PT1/8-28、1/4-28UNF。
4. CP-36C为OP-36C加毛刷，但不附转接头。
5. 可长期重复加油使用，适用于多种环境与产业机械之轴承、滑轨、马达轴心等润滑需求。
   (a) 使用GP系列时，请由黄油嘴加入黄油，加油完成后请将黄油嘴护盖盖回，避免空气及异物进入油杯。
   (b) 使用OP系列及CP-36C时，请先抽出外护盖，由加油口加入机油，加油完成后请将外护盖盖妥，防止杂质进入及避免产生真空状态。
6. 附油量调整旋转钮，可依需求自行调整出油量。OP系列及CP-36C于停机后，请务必将此旋钮以顺时针方向旋紧归零。
7. 请勿使用甲苯或四氯化碳等有机溶剂清洗油杯。

◆规格表与外型尺寸

型号	适用油品	最大储油容量 (g)	适用温度	标准转接头	H (mm)	A (mm)	净重 (kg)
GP-26C	黄油 NLGI 0~2	78	-20~125℃	PT1/4-19 PT1/8-28 1/4-28UNF	120.0	Ø55	0.20
GP-36C		150			134.5	Ø68	0.25
OP-26C	机油	78			120.0	Ø55	0.22
OP-36C		150			134.5	Ø68	0.25
CP-36C (附毛刷)		150		不附转接头	229.5	Ø68	0.32

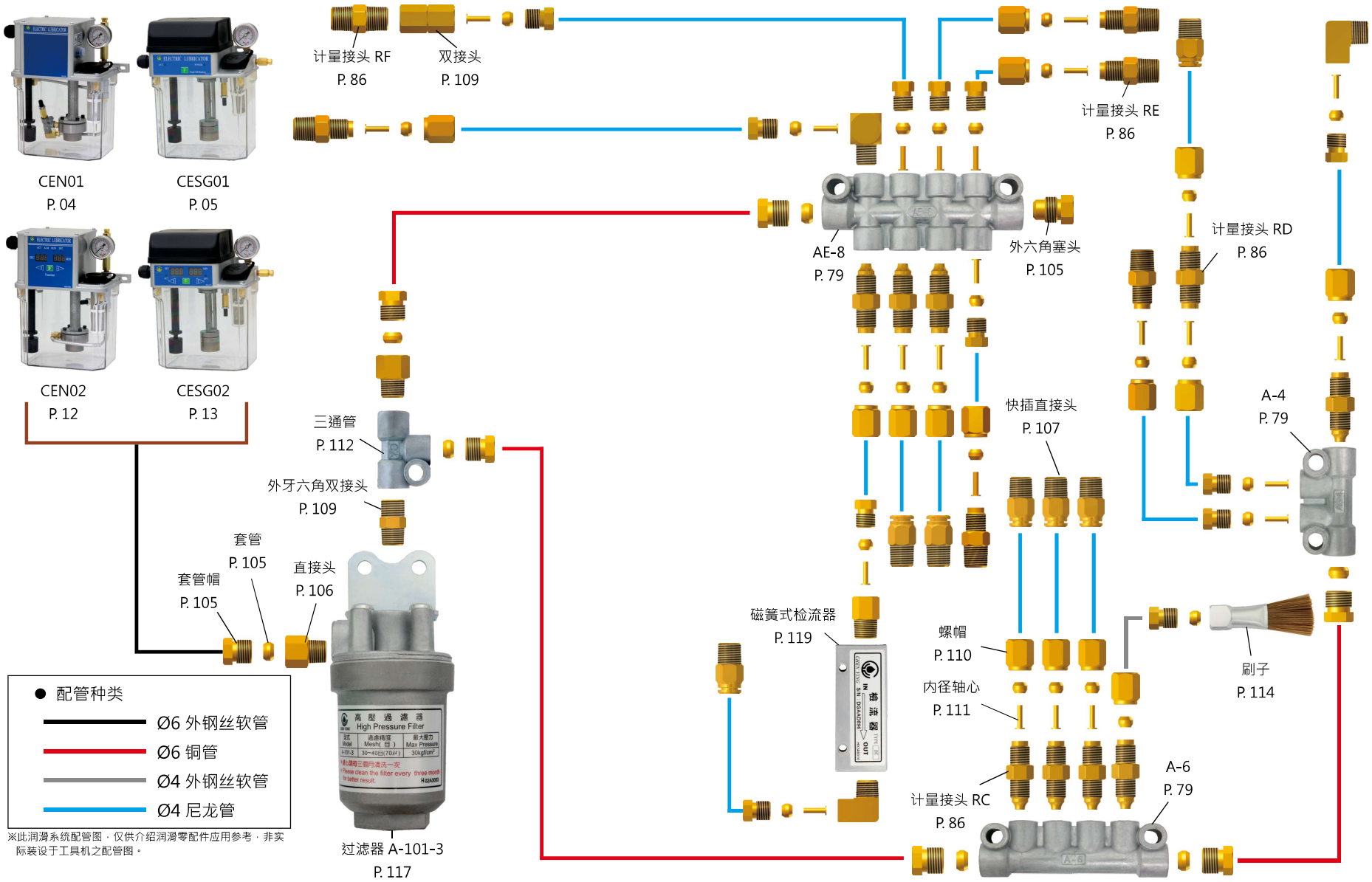

※此润滑系统配管图，仅供介绍润滑零配件应用参考，非实际装设于工具机之配管图。

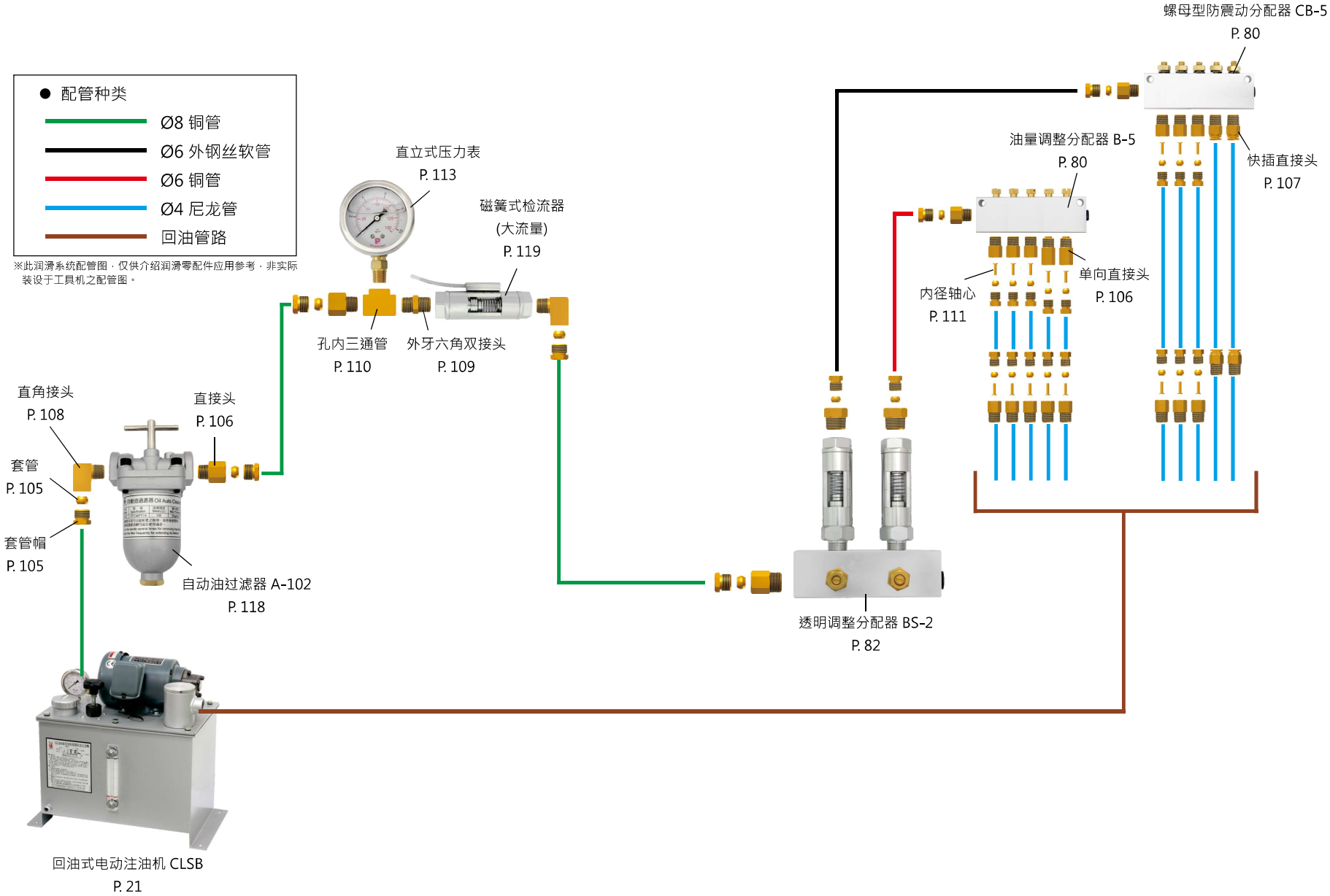

CHEN YING
回油式机油润滑系统配管图

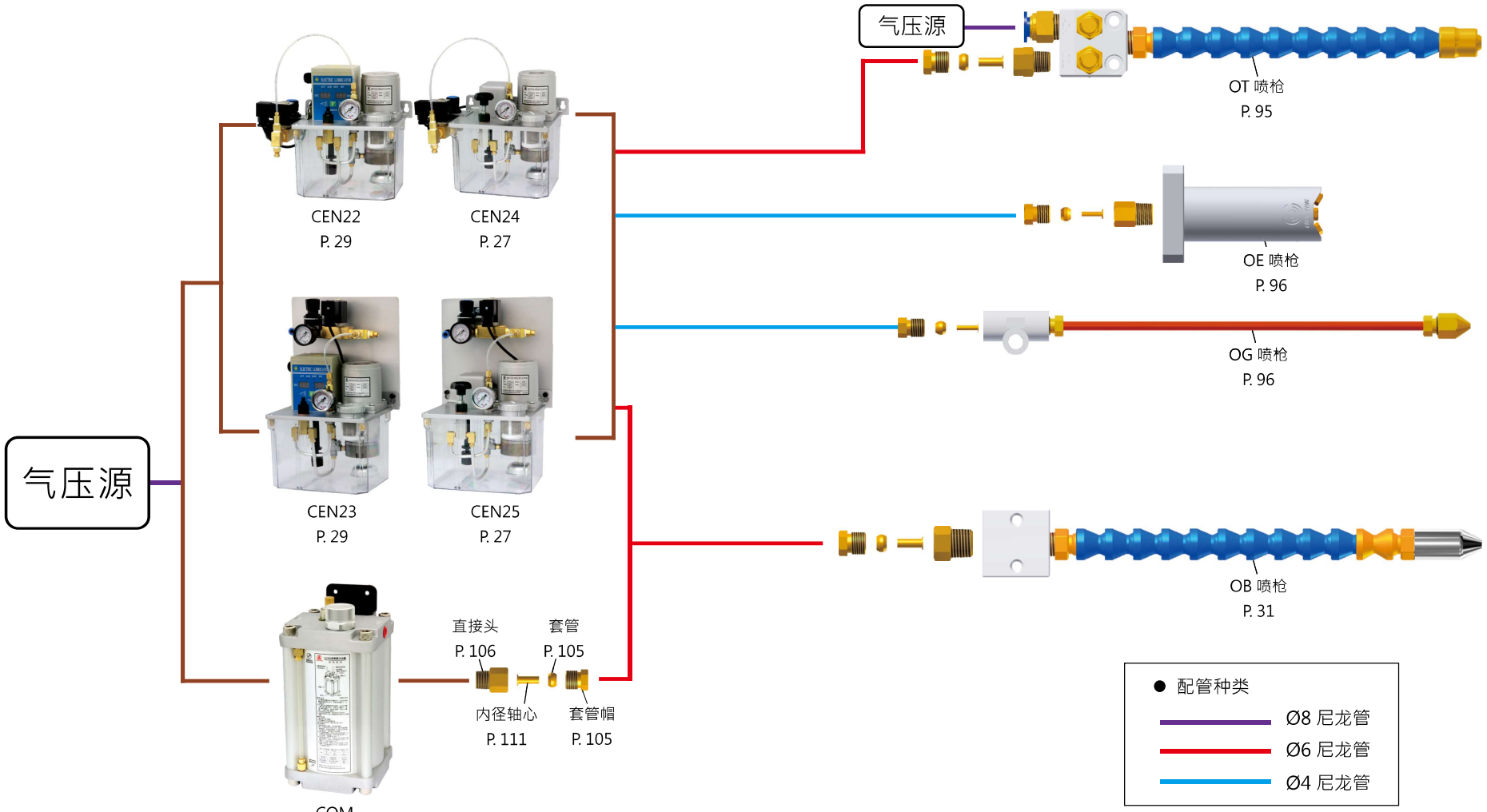

※此润滑系统配管图，仅供介绍润滑零配件应用参考，非实际装设于工具机之配管图。

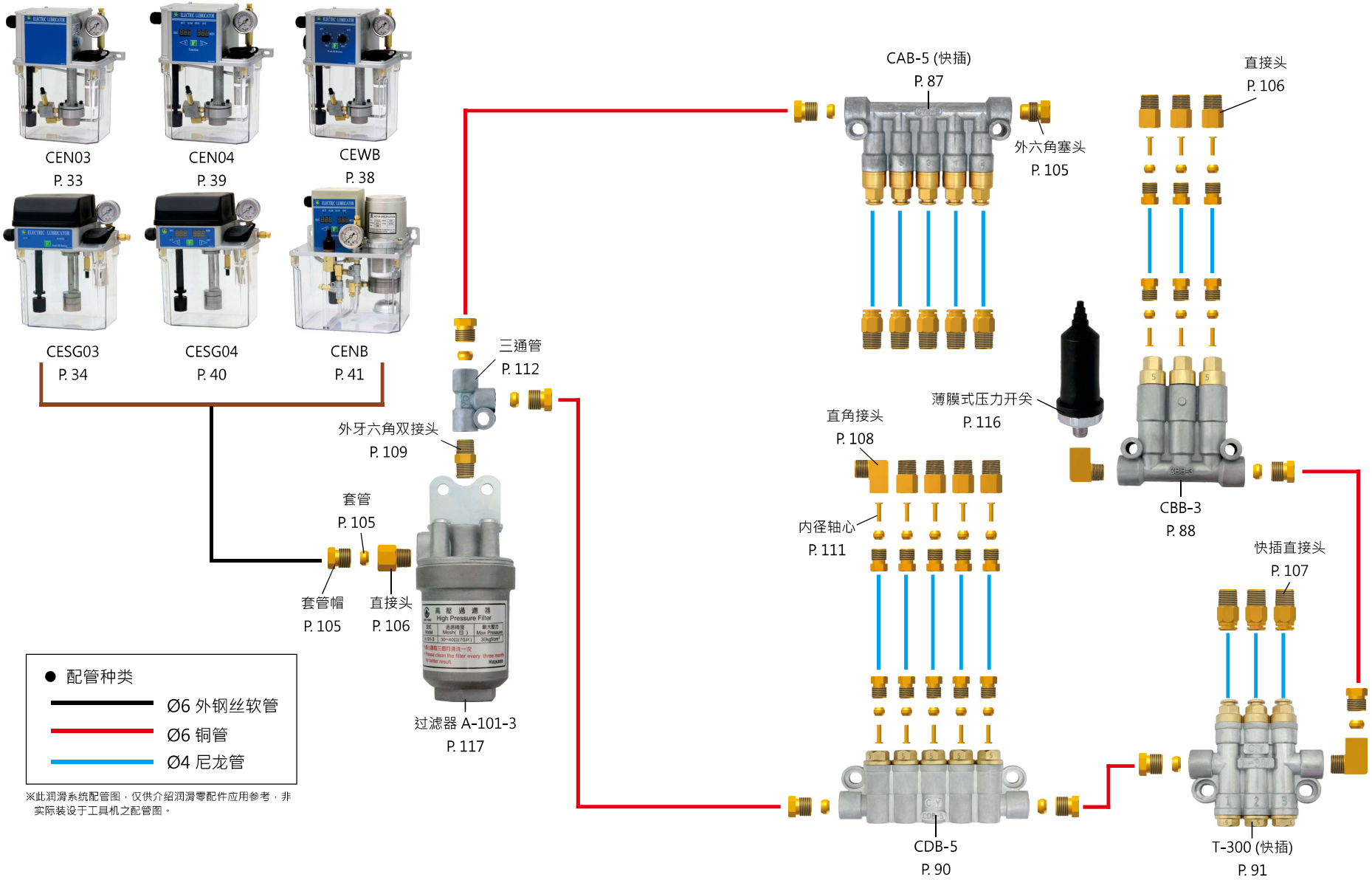

※此润滑系统配管图，仅供介绍润滑零配件应用参考，非实际装设于工具机之配管图。

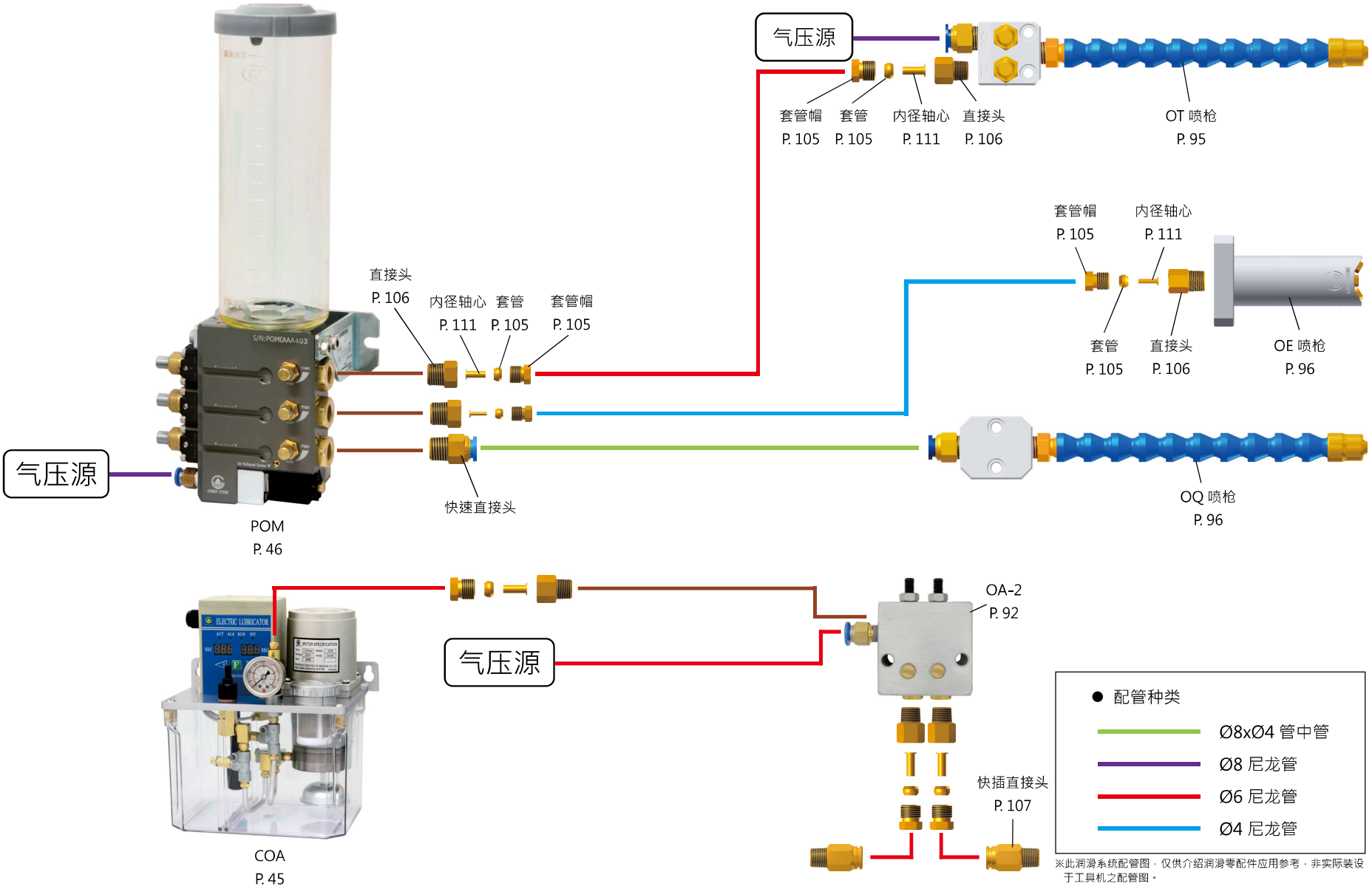

※此润滑系统配管图，仅供介绍润滑零配件应用参考，非实际装设于工具机之配管图。

KGA P. 53 | KGC P. 55 | KGH P. 57 | KACP P. 59

KSB P. 61 | KGN P. 63 | KGNV P. 65

● 配管种类

Ø6 高压软管

Ø4 尼龙管

※此润滑系统配管图，仅供介绍润滑零配件应用参考，非实际装设于工具机之配管图。

微动开关

直接头 P. 106

内径轴心 P. 111

CV-8 P. 83

平面活动直角接头 B P. 109

平面直角接头 P. 110

直角接头 P. 108

套管 P. 105

CV-6-1

套管帽 P. 105

塞头

CV-6 P. 83

快插直接头 P. 107

活动直接头 P. 109

平面活动直角接头 A P. 109

CV-10 P. 83

连接头 P. 111

CHEN YING
抵抗式黄油润滑系统配管图

KGB
P. 67

KGBP
P. 67

KGVB
P. 77

KGNVB
P. 72

KGNB
P. 73

KGNBP
P. 73

KAB
P. 69

KABP
P. 69

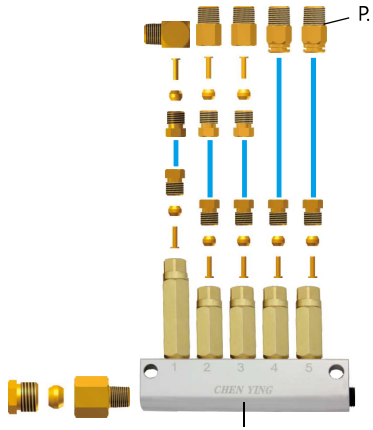

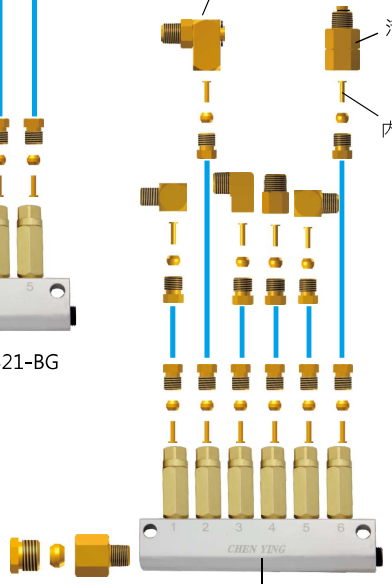

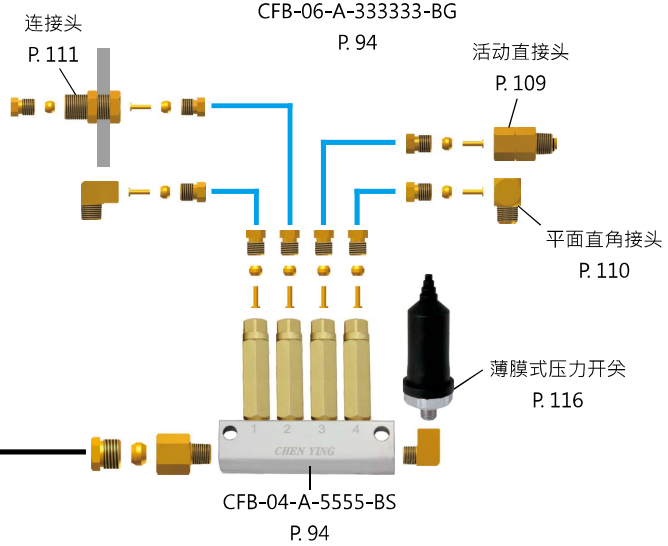

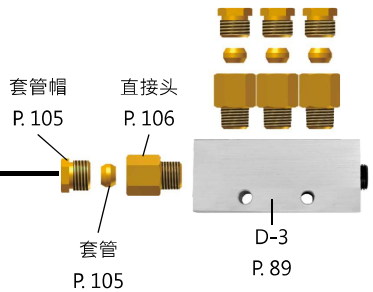

● 配管种类

Ø8 高压软管

Ø4 尼龙管

※此润滑系统配管图，仅供介绍润滑零配件应用参考，非实际装设于工具机之配管图。

CHEN YING
脱压式黄油润滑系统配管图

客制化产品

本公司有四十七年以上的专业制造经验，可依客户之需求，配合产业机械所需之特殊规格，进行整体润滑系统的开发与设计。多年以来为客户量身打造的客制化产品，均获客户的肯定与好评。

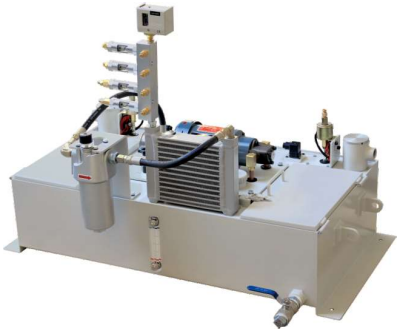

注油机的安全操作、维护与保固

◆ 电气安全性

1. 准备组装或维修注油机时，请务必先切断电源供应器电源线或是关闭电源开关，以防止人员感电。
2. 拔除注油机上的电线连接头之前，请先确定供电端的电源线已事先切掉。
3. 请先确认电源供应器的设定值是否已经调整到本国或本区域所使用的电压标准，若无法确定所属区域的供应电压值为何，请咨询贵公司授权之电力控制人员。
4. 如果马达电力已遭损坏，切勿尝试自己修复，请咨询贵公司授权之指定操作者处理后续作业。
5. 于机械作动时，应避免在潮湿环境，以防触电，建议装设漏电遮断器。

◆ 操作安全性

1. 在使用注油机之前，请确定所有末端的配管、电源线以及相关零配件都已正确地连接好并准备妥当。
2. 使用场所的恶劣环境因素以及温度强烈变化都会影响注油机的使用寿命，请避免放置在这些地方。
3. 请勿将注油机放置在容易剧烈摇晃的地方，避免注油机寿命因而缩减。

◆ 禁止事项

1. 请勿使用不正确之润滑油（机油）、黄油（润滑油脂、牛油）黏度，禁用回收油、仿冒油或添加任何挥发性、二硫化钼、腐蚀性之油品。若因使用不洁的油品或不当的操作，造成注油机故障，不属于保固范围内。
2. 请勿摔毁、震荡、剧烈晃动注油机。
3. 操作时温度不可低于0°C或超过60°C。
4. 请勿让非指定之授权者拆解或操作注油机，以免导致人员受伤或产品损坏。

◆ 清洁与维护

1. 经长时间使用后，应定期检查所有的管路、软管及各连接处，确认是否有泄漏情形或外部可见之损害，若有，应立即检修导正。
2. 请妥善保存注油机操作手册并置于取得容易的地方。
3. 每日的检查，可确保安全及良好的操作。每六个月需做更完整的检验，检查设备是否有损耗或老化。
4. 保养或维修前，请确认驱动设备不会有不可预期的启动，在处理前时须停止和切断电源，否则将可能会导致身体上的伤害。

◆ 保固说明

1. 注油机保固期为本公司出货后一年。保固期满后，任何故障之维修费用皆需由购买者负担。
2. 请妥善保存注油机上的序号贴纸，以供日后的保固辨识。若无法提供序号贴纸照片以确认保固期者，恕无法提供保固服务。
3. 申请保固后，如经本公司分析需将注油机寄回本公司检测以厘清故障责任归属者，本公司将于检测完毕后提供购买者检测报告。若检测结果显示故障责任归属非本公司，寄回的运费及检测维修费用需由购买者负担。
4. 申请保固后，如经本公司分析需将注油机寄回本公司检测以厘清故障责任归属者，若需由本公司在确认故障原因前提供新品，购买者需于本公司提供新品后半年内将故障品寄回，若半年期满本公司尚未收到故障品，当初提供的新品本公司将向购买者请款，同时将该保固申请结案。
5. 即使在保固期间内，下列原因造成的维修费用需由购买者负担：
   （a）任何未经本公司授权之不当修理或变更造成的故障。
   （b）出货后不当搬运及不当保存造成的故障。
   （c）火灾、地震、台风、洪水等不可抗力因素造成的故障。
   （d）未依注油机使用说明操作造成的故障。
   （e）未添加注油机适用油品（如添加黏度范围错误、回收油或具挥发性之油品）造成的故障。
   （f）非归咎于本公司之故障。

CHEN YING
SINCE 1978

诚信 | 专业 | 高品质

总公司：彰化振榮油機股份有限公司

TEL :+886-4-26393751~7
FAX :+886-4-26393539/26303670
E-MAIL:local@chenying.com.tw
WEBSITE:www.chenying.com.tw